EINSTECHEN ABSTECHEN NUTFRÄSEN NUTSTOSSEN KOPIERFRÄSEN REIBEN

Werkzeuge für die Mikrobearbeitung

Tools for the micro-machining industry

TECHNOLOGIEVORSPRUNG IST HORN

HORN - EXCELLENCE IN TECHNOLOGY

GROOVING PARTING OFF GROOVE MILLING BROACHING PROFILE MILLING REAMING

Werkzeuge für die Mikrobearbeitung

Bei Bearbeitung von Bauteilen in Bereichen ab Ø 0,2 mm, mit Spantiefen die nicht selten bei 0,01 mm liegen, werden extrem hohe Forderungen an das Werkzeug, das Werkzeugsystem und vor allem an die Schneidenausführung gestellt. Extrem scharf, ausbruchfrei und mit sehr feinen Oberflächenqualitäten müssen die Werkzeugschneiden ausgeführt sein um eine präzise Spanabhebung bei kleinsten Spantiefen zu garantieren.
Die zur Mikrobearbeitung eingesetzten Maschinen bieten in der Regel sehr beengte Platzverhältnisse für die Klemmhalter, so dass auch hier speziell abgestimmte Werkzeughalter zum Einsatz kommen müssen.
Maximale Performance der Werkzeugschneiden garantiert die Ausführung der Klemmhalter mit innerer Kühlmittelzufuhr.
In diesem Flyer finden Sie Werkzeuge der Paul Horn GmbH, die genau für diese Bedingungen konzipiert wurden und diesen Anforderungen gerecht werden.
Alle Werkzeuge die mit gekennzeichnet sind, haben außerdem eine scharfe Schneidkante und sind feinstgeschliffen.

Tools for the micro-machining industry

When machining components with diameters starting from 0.2 mm using cutting depths that often measure 0.01 mm, tools, tool systems and, primarily, cutting edge designs face extremely high requirements.
In order to ensure precision chip removal even at the smallest depths, tool cutting edges must be incredibly sharp and free from break-outs, with exceptionally fine surface qualities.
The machines employed in micro-machining usually offer significantly less space for toolholders, thus also requiring the use of holders designed specifically for them. The tool holder design featuring internal coolant supply guarantees maximum tool cutting edge performance.
In this flyer, you will find tools from Paul Horn GmbH that have been designed for these conditions and meet these requirements exactly.
All tools labelled with also have a sharp cutting edge and are precision-ground.

INHALTSVERZEICHNIS / SUMMARY

Supermini® 105

Einstechen System 262
Grooving System 262

Einstechen System 274
Grooving System 274

Einstechen System 274 µ-Finish
Grooving System 274 µ-Finish

Technische Hinweise
Technical Instructions

Werkzeuge mit scharfer, feinstgeschliffener Schneidkante

Tools with fine-ground sharp cutting edges

Präzision auf die Spitze getrieben

Ausdrehen ab Bohrungs-Ø 0,2 mm

Precision at its peak

Boring from diameter 0,2 mm

HM-SCHNEIDWERKZEUGE
CARBIDE GROOVING TOOLS

Typ type **105**

Haltersysteme
Toolholder systems

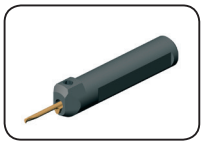
Seite/Page
A3-A6,A8

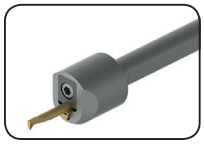
Seite/Page
A7

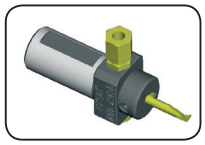
Seite/Page
A9

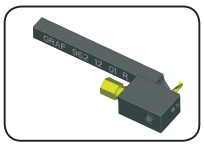
Seite/Page
A10-A12

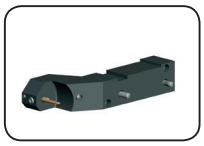
Seite/Page
A13-A14

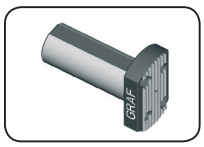
Seite/Page
A15-A16

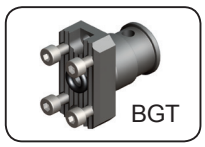

Seite/Page
A17

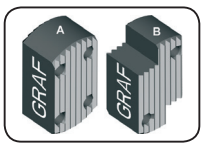

Seite/Page
A18-A19

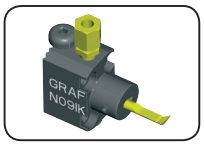

Seite/Page
A20-A25

105
≥ Ø 0,2 mm
Schneidplatten
Inserts

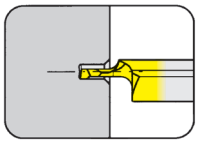
Seite/Page
A27-A32

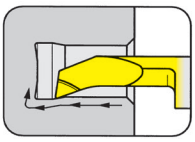
Seite/Page
A33-A45

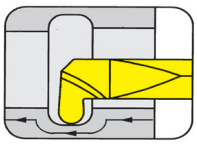
Seite/Page
A46-A48

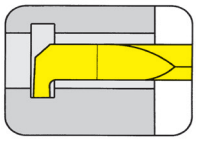
Seite/Page
A49-A54

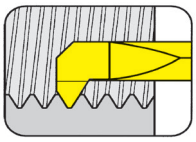
Seite/Page
A55-A64

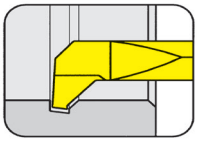
Seite/Page
A65

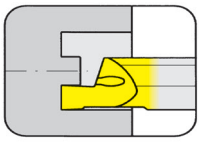
Seite/Page
A66-A70

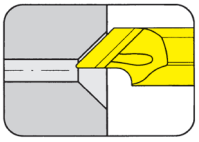
Seite/Page
A71

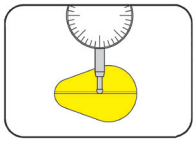
Seite/Page
A72

Ersatzteile
Spare parts
Graf

Seite/Page
A26

Technische Hinweise
Technical Instructions

Seite
Page
E1-E7

Klemmhalter Typ
Toolholder Type

B105
mit innerer Kühlmittelzufuhr
with through coolant supply

Bohrungs-Ø ab	Bore Ø from	0,2 mm
Stechtiefe bis	Depth of groove up to	2,5 mm
Stechbreite bis	Width of groove up to	2,0 mm

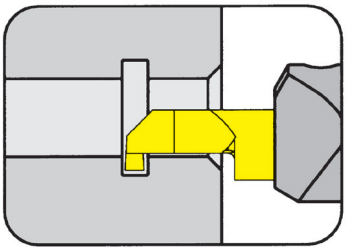

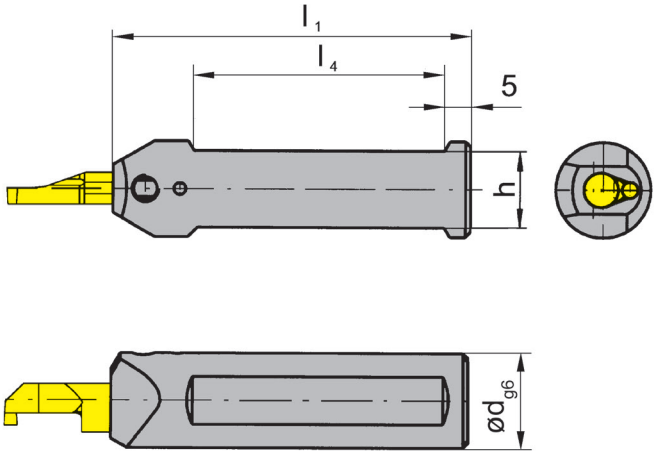

für Schneidplatte
for Insert

Typ 105
Type

Abbildung = rechtsschneidend
Picture = right hand cutting version

Bestellnummer Part number	d	l_1	h	l_4	Bemerkung Remark
B105.0010.01	10	75	9	50	-
B105.0012.M8.01	12	75	11	50	**
B105.0016.M8.01	16	75	14	50	
B105.0020.M8.01	20	90	18	55	
B105.0025.M8.01	25	100	23	55	

Weitere Abmessungen auf Anfrage
Further sizes upon request

Abmessungen in mm
Dimensions in mm

** Kühlmittelanschluss M8x1 (004.00.19) siehe Seite A24
Der Kühlmittelanschluss gehört nicht zum Lieferumfang. Bitte separat bestellen!
** Adapter of cooling M8x1 (004.00.19) see page A24
Coolant supply must be ordered separately!

Bestellhinweis:
Klemmhalter sind jeweils für rechte und linke Schneidplatten verwendbar.
Ordering note:
Toolholders can be used with right and left hand inserts.

Ersatzteile
Spare parts

Klemmhalter Toolholder	Spannschraube Screw	TORX PLUS®-Schlüssel TORX PLUS® Wrench
B105.00...	**6.075T15P**	**T15PQ**

Klemmhalter Typ
Toolholder Type

B105/BU105
mit innerer Kühlmittelzufuhr
with through coolant supply

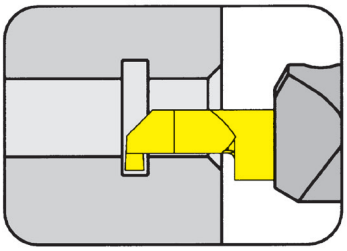

Bohrungs-Ø ab	Bore Ø from	0,2 mm
Stechtiefe bis	Depth of groove up to	2,5 mm
Stechbreite bis	Width of groove up to	2,0 mm

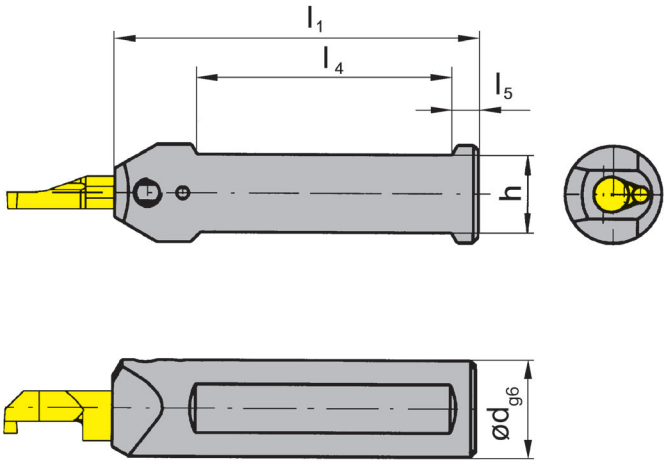

für Schneidplatte
for Insert

Typ 105
Type

Abbildung = rechtsschneidend
Picture = right hand cutting version

Bestellnummer Part number	d	l_1	h	l_4	l_5	Bemerkung Remark
B105.0022.01	22	90,0	20,00	55	5	-
B105.0028.01	28	120,0	26,00	72	12	**
BU105.0750.5.01	3/4"	90,0	17,04	70	5	**
BU105.0750.5.3.01	3/4"	152,5	17,05	70	5	**
BU105.1000.5.01	1"	90,0	23,40	65	5	**
BU105.1000.5.3.01	1"	152,5	23,40	70	5	**

Weitere Abmessungen auf Anfrage
Further sizes upon request

Abmessungen in mm und Zoll
Dimensions in mm and inch

** Kühlmittelanschluss M12x1,5
Der Kühlmittelanschluss gehört nicht zum Lieferumfang. Bitte separat bestellen!
** Adapter of cooling M12x1,5
Coolant supply must be ordered separately!

Bestellhinweis:
Klemmhalter sind jeweils für rechte und linke Schneidplatten verwendbar.

Ordering note:
Toolholders can be used with right and left hand inserts.

Das Anzugsdrehmoment der Schrauben finden Sie in den Technischen Hinweisen.
For torque specifications of the screw, please see Technical Instructions.

Ersatzteile
Spare parts

Klemmhalter Toolholder	Spannschraube Screw	TORX PLUS®-Schlüssel TORX PLUS® Wrench
B/BU105...	**6.075T15P**	**T15PQ**

Klemmhalter Typ
Toolholder Type

B105
mit innerer Kühlmittelzufuhr
with through coolant supply

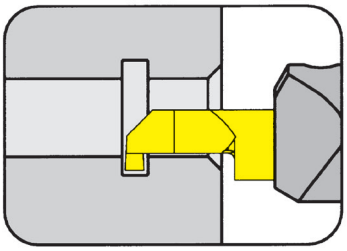

Bohrungs-Ø ab	Bore Ø from	0,2 mm
Stechtiefe	Depth of groove	2,5 mm
Stechbreite bis	Width of groove up to	2,0 mm

für Schneidplatte
for Insert

Typ 105
Type

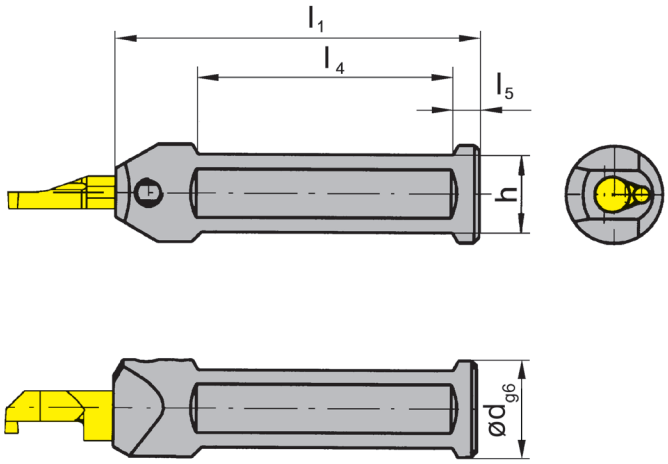

Abbildung = rechtsschneidend
Picture = right hand cutting version

Bestellnummer Part number	d	l_1	h	l_4	l_5
B105.0022.1.2.01	22	120	20	72	5

Weitere Abmessungen auf Anfrage
Further sizes upon request

Abmessungen in mm
Dimensions in mm

Bestellhinweis:
Klemmhalter sind jeweils für rechte und linke Schneidplatten verwendbar.

Ordering note:
Toolholders can be used with right and left hand inserts.

Das Anzugsdrehmoment der Schrauben finden Sie in den Technischen Hinweisen.
For torque specifications of the screw, please see Technical Instructions.

Ersatzteile
Spare parts

Klemmhalter Toolholder	Spannschraube Screw	TORX PLUS®-Schlüssel TORX PLUS® Wrench
B105.0022.1.2.01	**6.075T15P**	**T15PQ**

EINSTECHEN und AUSDREHEN
GROOVING and BORING

Klemmhalter Typ
Toolholder Type

B105
mit innerer Kühlmittelzufuhr
with through coolant supply

Bohrungs-Ø ab	Bore Ø from	0,2 mm
Stechtiefe	Depth of groove	2,5 mm
Stechbreite	Width of groove	2,0 mm

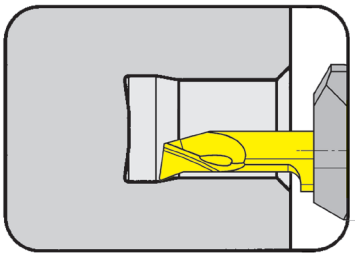

für Schneidplatte
for Insert

Typ 105
Type

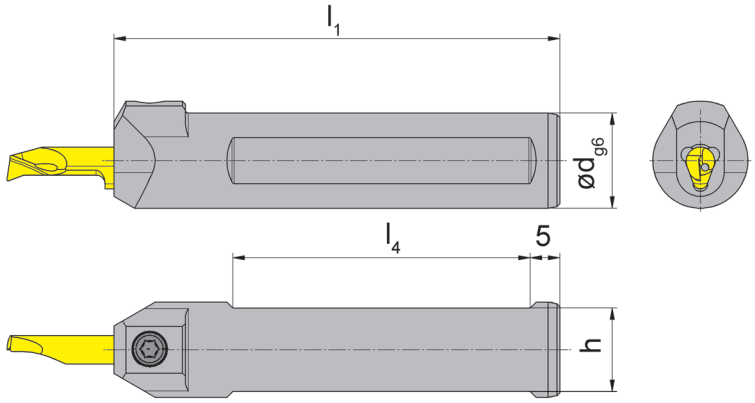

Abbildung = rechtsschneidend
Picture = right hand cutting version

mit zusätzlichen Spülbohrungen
with additional through coolant bores

Bestellnummer Part number	d	l_1	h	l_4	Bemerkung Remark
B105.0012.K.01	12	75	11	50	-
B105.0016.K.01	16	75	14		
B105.0020.K.01	20	90	18		
B105.0012.M8.K.01	12	75	11	50	**
B105.0016.M8.K.01	16	75	14		
B105.0020.M8.K.01	20	90	18		

Weitere Abmessungen auf Anfrage
Further sizes upon request

Abmessungen in mm
Dimensions in mm

Bestellhinweis:
Klemmhalter sind jeweils für rechte und linke Schneidplatten verwendbar.

Ordering note:
Toolholders can be used with right and left hand inserts.

** Kühlmittelanschluss M8x1 (004.00.19) siehe Seite A26
Der Kühlmittelanschluss gehört nicht zum Lieferumfang. Bitte separat bestellen!
** Adapter of cooling M8x1 (004.00.19) see page A26
Coolant supply must be ordered separately!

Das Anzugsdrehmoment der Schrauben finden Sie in den Technischen Hinweisen.
For torque specifications of the screw, please see Technical Instructions.

Ersatzteile
Spare parts

Klemmhalter Toolholder	Spannschraube Screw	TORX PLUS®-Schlüssel TORX PLUS® Wrench
B105.00...	**6.075T15P**	**T15PQ**

Klemmhalter Typ
Toolholder Type

B105
mit innerer Kühlmittelzufuhr
with through coolant supply

Bohrungs-Ø ab	Bore Ø from	0,2 mm
Stechtiefe	Depth of groove	2,5 mm
Stechbreite bis	Width of groove up to	2,0 mm

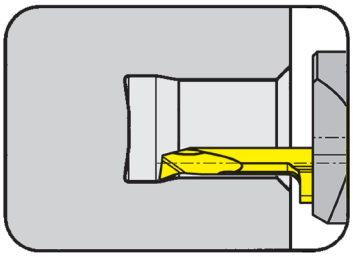

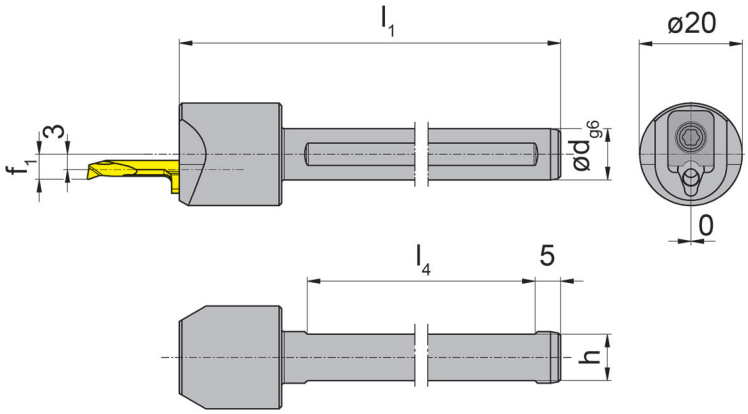

für Schneidplatte
for Insert

Typ 105
Type

Stirnseitig geschraubte Schneidplatte!
Insert is screwed on the face!

Abbildung = rechtsschneidend
Picture = right hand cutting version

Bestellnummer Part number	d	l_1	h	l_4	f_1
B105.0010.S.03	10	80	9	50	
B105.0012.S.03	12	80	11	50	
B105.0016.S.03	16	80	14	50	4,3
B105.0020.S.03	20	90	18	55	
B105.0025.S.03	25	100	23	55	
B105.0010.S.04	10	80	9	50	
B105.0012.S.04	12	80	11	50	
B105.0016.S.04	16	80	14	50	4,9
B105.0020.S.04	20	90	18	55	
B105.0025.S.04	25	100	23	55	
B105.0010.S.05	10	80	9	50	
B105.0012.S.05	12	80	11	50	
B105.0016.S.05	16	80	14	50	6,3
B105.0020.S.05	20	90	18	55	
B105.0025.S.05	25	100	23	55	

Weitere Abmessungen auf Anfrage
Further sizes upon request

Abmessungen in mm
Dimensions in mm

Bestellhinweis:
Klemmhalter sind jeweils für rechte und linke Schneidplatten verwendbar.
Ordering note:
Toolholders can be used with right and left hand inserts.

Das Anzugsdrehmoment der Schrauben finden Sie in den Technischen Hinweisen.
For torque specifications of the screw, please see Technical Instructions.

Ersatzteile
Spare parts

Klemmhalter Toolholder	Spannelement Clamp	TORX PLUS®-Schlüssel TORX PLUS® Wrench
B105.00...03	**010.0105.03**	**T15PQ**
B105.00...04	**010.0105.04**	**T15PQ**
B105.00...05	**010.0105.05**	**T15PQ**

Grundhalter Graf Typ
Basic Toolholder Graf Type

IR105
mit innerer Kühlmittelzufuhr
with through coolant supply

Bohrungs-Ø ab	Bore Ø from	0,2 mm

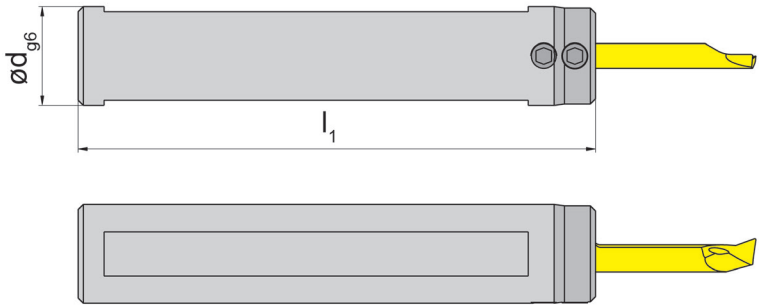

für Schneidplatte
for Insert

Typ 105
Type

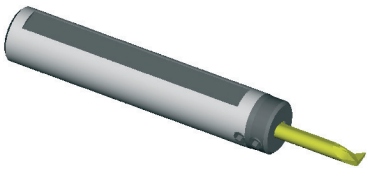

Abbildung = rechtsschneidend
Picture = right hand cutting version

Bestellnummer Part number	d	l_1	Maschinentyp Type of machine
IR105.34.100	3/4"	100	CITIZEN
IR105.34.40	3/4"	40	
IR105.34.50	3/4"	50	
IR105.34.70	3/4"	70	
IR105.20.30	20	30	
IR105.20.50	20	50	
IR105.10.100	1"	100	
IR105.10.60	1"	60	
IR105.16.30	16	30	STAR
IR105.16.50	16	50	
IR105.16.70	16	70	
IR105.22.100	22	100	
IR105.22.120	22	120	
IR105.22.38	22	38	
IR105.22.50	22	50	
IR105.22.70	22	70	
IR105.18.310	18	310	TORNOS
IR105.20.170	20	170	
IR105.20.185	20	185	
IR105.25.100	25	100	
IR105.25.150	25	150	
IR105.28.80	28	80	

Weitere Abmessungen auf Anfrage
Further sizes upon request

Abmessungen in mm und Zoll
Dimensions in mm and inch

Das Anzugsdrehmoment der Schrauben finden Sie in den Technischen Hinweisen.
For torque specifications of the screw, please see Technical Instructions.

Ersatzteile
Spare parts

Grundhalter Graf Basic Toolholder Graf	Spannschraube Screw	TORX PLUS®-Schlüssel TORX PLUS® Wrench
IR105...	**6.075T15P**	**T15PQ**

Einbauhalter Graf Typ
Cartridge Graf Type

IR105
mit innerer Kühlmittelzufuhr
with through coolant supply

Bohrungs-Ø ab	Bore Ø from	0,2 mm

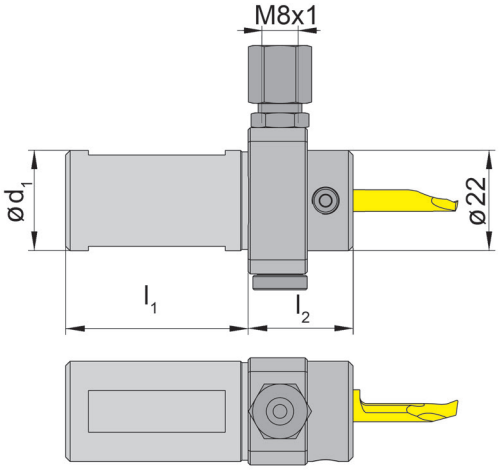

für Schneidplatte
for Insert

Typ 105
Type

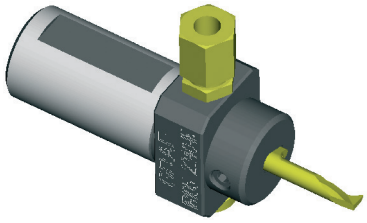

Abbildung = rechtsschneidend
Picture = right hand cutting version

Bestellnummer Part number	l_1	l_2	d_1
IR105.1640.IKV	40	23	16,00
IR105.3440.IKV	40	23	3/4"
IR105.2040.IKV	40	23	20,00
IR105.2240.IKV	40	23	22,00
IR105.2560.IKV	60	23	25,00
IR105.1060.IKV	60	23	1"

Weitere Abmessungen auf Anfrage
Further sizes upon request

Abmessungen in mm und Zoll
Dimensions in mm and inch

Das Anzugsdrehmoment der Schrauben finden Sie in den Technischen Hinweisen.
For torque specifications of the screw, please see Technical Instructions.

Ersatzteile
Spare parts

Einbauhalter Graf Cartridge Graf	Kühlmittelanschluss Coolant Supply	Spannschraube Screw	TORX PLUS®-Schlüssel TORX PLUS® Wrench
IR105...	**004.00.19**	**6.075T15P**	**T15PQ**

EINSTECHEN und AUSDREHEN
GROOVING and BORING

Klemmhalter Typ
Toolholder Type

962

Bohrungs-Ø ab	Bore Ø from	0,2 mm

Kühlmittelzufuhr über Verschraubung
Coolant through fitting

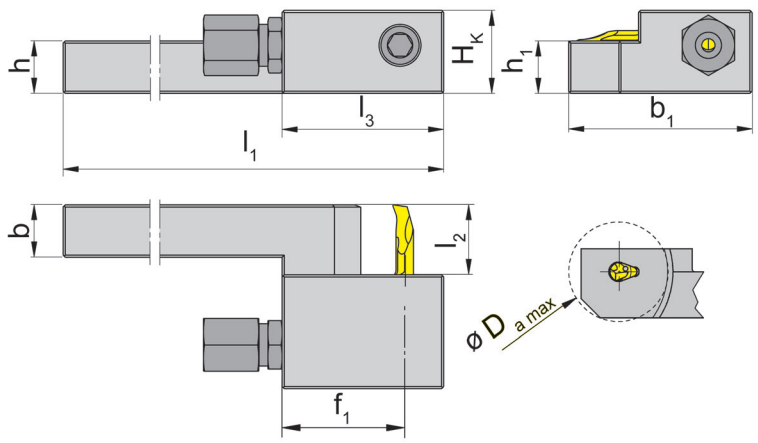

für Schneidplatte
for Insert

Typ 105
Type

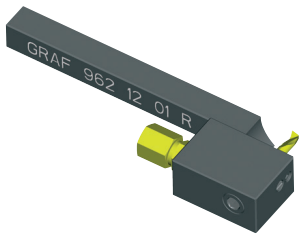

R = rechts wie gezeichnet
R = right hand version shown

L = links spiegelbildlich
L = left hand version

Bestellnummer Part number	l_1	l_2	h	h_1	f_1	l_3	b	b_1	$D_{a\,max}$	H_K
962.08.01R 962.08.02L	130	15	8	8	27	37	8	42	26	15
962.10.01R 962.10.02L	130	15	10	10	27	37	10	42	26	17
962.12.01R 962.12.02L	130	15	12	12	27	37	12	42	26	19
962.16.01R 962.16.02L	130	15	16	16	27	37	16	42	32	23
962.20.01R 962.20.02L	130	15	20	20	27	37	20	42	32	27

Weitere Abmessungen auf Anfrage
Further sizes upon request

Abmessungen in mm
Dimensions in mm

Das Anzugsdrehmoment der Schrauben finden Sie in den Technischen Hinweisen.
For torque specifications of the screw, please see Technical Instructions.

Ersatzteile
Spare parts

Klemmhalter Toolholder	Kühlmittelanschluss Coolant Supply	Spannschraube Screw	TORX PLUS®-Schlüssel TORX PLUS® Wrench
962...	**004.00.14**	**6.075T15P**	**T15PQ**

Klemmhalter Typ
Toolholder Type

962

Bohrungs-Ø ab	Bore Ø from	0,2 mm

Kühlmittelzufuhr über Verschraubung
Coolant through fitting

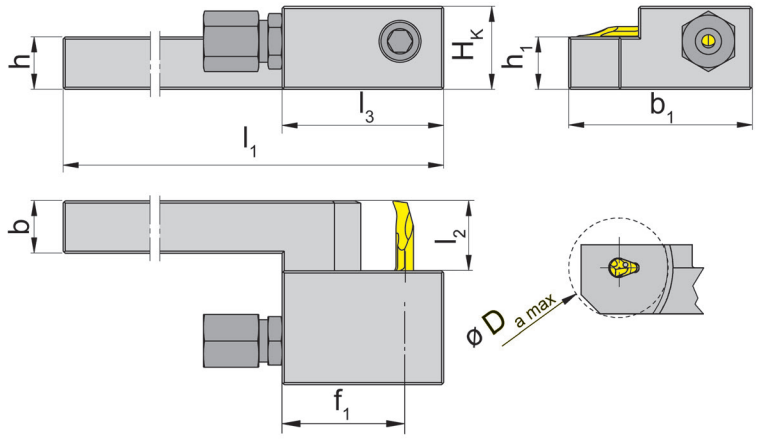

für Schneidplatte
for Insert

Typ 105
Type

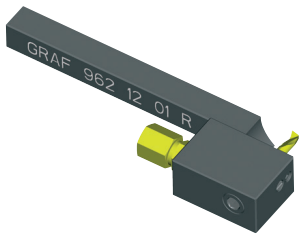

R = rechts wie gezeichnet
R = right hand version shown

L = links spiegelbildlich
L = left hand version

Bestellnummer Part number	l_1	l_2	h	h_1	f_1	l_3	b	b_1	$D_{a\,max}$	H_K
962.08.03R **962.08.04L**	130	30	8	8	27	37	8	57	26	15
962.10.03R **962.10.04L**	130	30	10	10	27	37	10	57	26	17
962.12.03R **962.12.04L**	130	30	12	12	27	37	12	57	26	19
962.16.03R **962.16.04L**	130	30	16	16	27	37	16	57	32	23
962.20.03R **962.20.04L**	130	30	20	20	27	37	20	57	32	27

Weitere Abmessungen auf Anfrage
Further sizes upon request

Abmessungen in mm
Dimensions in mm

Das Anzugsdrehmoment der Schrauben finden Sie in den Technischen Hinweisen.
For torque specifications of the screw, please see Technical Instructions.

Ersatzteile
Spare parts

Klemmhalter Toolholder	Kühlmittelanschluss Coolant Supply	Spannschraube Screw	TORX PLUS®-Schlüssel TORX PLUS® Wrench
962...	**004.00.14**	**6.075T15P**	**T15PQ**

EINSTECHEN und AUSDREHEN
GROOVING and BORING

Klemmhalter Typ
Toolholder Type

963

Bohrungs-Ø ab	Bore Ø from	0,2 mm

Kühlmittelzufuhr über Verschraubung
Coolant through fitting

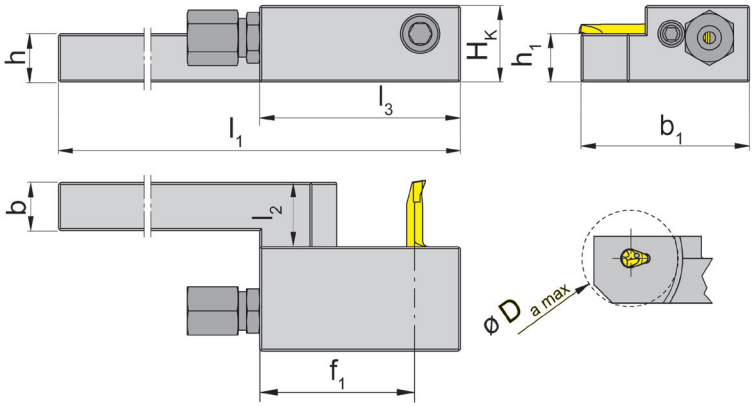

für Schneidplatte
for Insert

Typ 105
Type

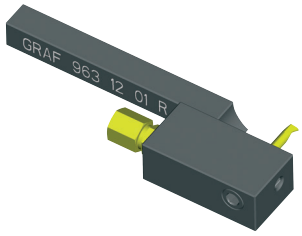

R = rechts wie gezeichnet
R = right hand version shown

L = links spiegelbildlich
L = left hand version

Bestellnummer Part number	l_1	l_2	h	h_1	f_1	l_3	b	b_1	$D_{a\ max}$	H_K
963.08.01R **963.08.02L**	130	15	8	8	40	50	8	42	26	15
963.10.01R **963.10.02L**	130	15	10	10	40	50	10	42	26	17
963.12.01R **963.12.02L**	130	15	12	12	40	50	12	42	26	19
963.16.01R **963.16.02L**	130	15	16	16	45	50	16	42	32	23
963.20.01R **963.20.02L**	130	15	20	20	45	50	20	42	32	27

Weitere Abmessungen auf Anfrage
Further sizes upon request

Abmessungen in mm
Dimensions in mm

Das Anzugsdrehmoment der Schrauben finden Sie in den Technischen Hinweisen.
For torque specifications of the screw, please see Technical Instructions.

Ersatzteile
Spare parts

Klemmhalter Toolholder	Kühlmittelanschluss Coolant Supply	Spannschraube Screw	TORX PLUS®-Schlüssel TORX PLUS® Wrench
963...	**004.00.14**	**6.075T15P**	**T15PQ**

Grundhalter Typ
Basic Toolholder Type

HC105

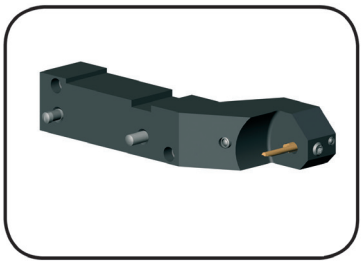

Bohrungs-Ø ab	Bore Ø from	0,2 mm

Werkzeug für Tornos DECO2000
Tool for Tornos DECO2000

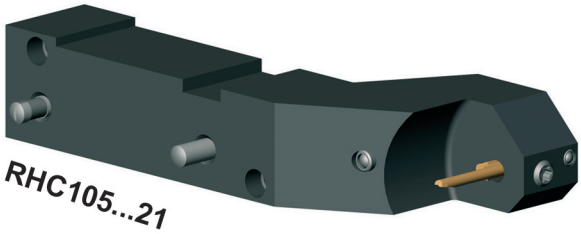

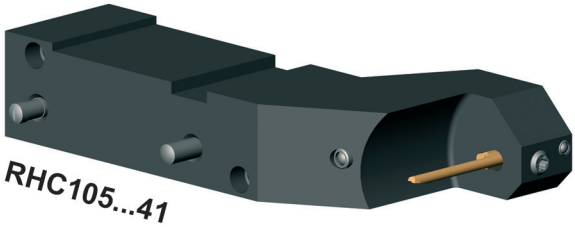

für Schneidplatte
for Insert

Typ 105
Type

Bestellnummer Part number	Maschinentyp Type of machine	Schneidplatte Insert
RHC105.0710.21	DECO 7/10	105...21 l_2 bis/up to 15 mm
RHC105.0710.41	DECO 7/10	105...41 l_2 bis/up to 25 mm

Abmessungen in mm
Dimensions in mm

Weitere Abmessungen auf Anfrage
Further sizes upon request

Das Anzugsdrehmoment der Schrauben finden Sie in den Technischen Hinweisen.
For torque specifications of the screw, please see Technical Instructions.

Ersatzteile
Spare parts

Grundhalter Basic Toolholder	Zylinderstift Cylindrical Pin	Spannschraube Screw	TORX PLUS®-Schlüssel TORX PLUS® Wrench	SMC Winkelverschraubung Threaded Angle
RHC105.0710...	**020.0518.1610**	**6.075T15P**	**T15PQ**	**KQ2L06-M5**

Grundhalter Typ
Basic Toolholder Type

L760

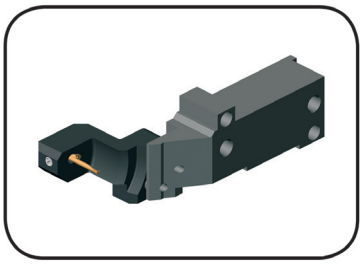

Bohrungs-Ø ab	Bore Ø from	0,2 mm

Werkzeug für Tornos DECO2000
Tool for Tornos DECO2000

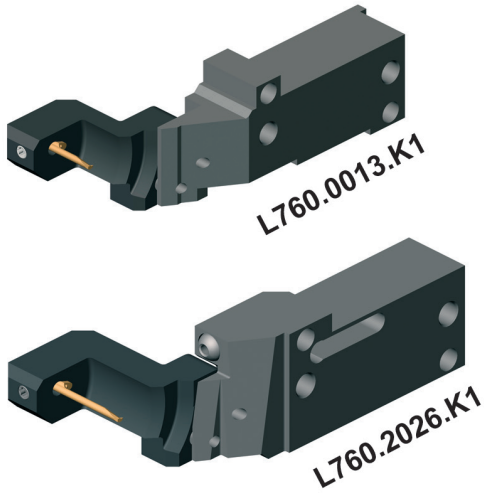

für Kassette
for Cassette

Typ RKC760
Type

Bestellnummer Part number	Maschinentyp Type of machine	Kassette Cassette	Schneidplatte Insert
L760.0013.K1	DECO13	RKC760.0105.21	105...21 l_2 bis/up to 15 mm
L760.2026.K1	DECO20/26	RKC760.0105.41	105...41 l_2 bis/up to 25 mm

Abmessungen in mm
Dimensions in mm

Weitere Abmessungen auf Anfrage
Further sizes upon request

Ersatzteile
Spare parts

Grundhalter Basic Toolholder	Inbus-Schlüssel Hex-Wrench
L760...	**SW5,0DIN911**

Grundhalter Graf Typ
Basic Toolholder Graf Type

G
ohne Einbauhalter
without cartridge

für einstellbare Halter Graf Typ N und HORN BKT105.2445.01/02
for adjustable holder Graf type N and HORN BKT105.2445.01/02

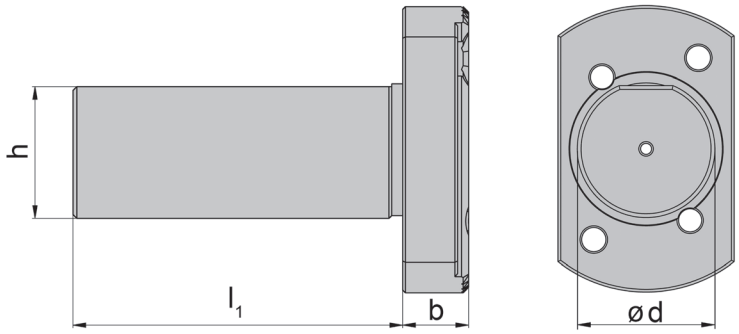

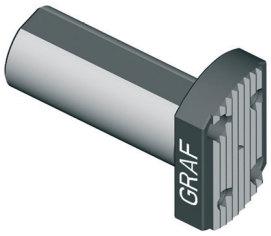

Bestellnummer Part number	d	l_1	h	b	Hersteller Manufacturer
G016021 **G016040**	16	21 40	14	6	Star Traub/Manurhin
G034040 **G034050** **G034120**	3/4"	40 50 120	18	6	Citizen
G020030 **G020040** **G020100** **G020150**	20	30 40 100 150	18	6	Citizen Hanwha Tornos Manurhin/Tornos
G022023 **G022025SR16/20R** **G022030** **G022030SR32** **G022070**	22	23 25 30 30 70	20	6 12 6 12 6	Star

Weitere Abmessungen auf Anfrage
Further sizes upon request

Abmessungen in mm und Zoll
Dimensions in mm and inch

Grundhalter Graf Typ
Basic Toolholder Graf Type

G
ohne Einbauhalter
without cartridge

für einstellbare Halter Graf Typ N und HORN BKT105.2445.01/02
for adjustable holder Graf type N and HORN BKT105.2445.01/02

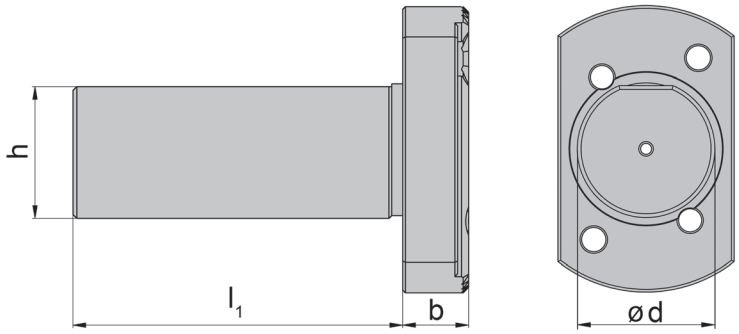

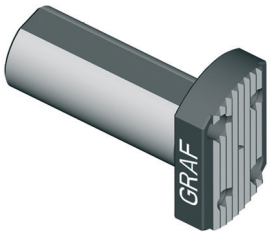

Bestellnummer Part number	d	l_1	h	b	Hersteller Manufacturer
G025060 **G025070** **G025100** **G025160**	25	60 70 100 160	23	12 6 6 6	Hanwha Manurhin/Tornos Manurhin/Tornos Manurhin/Tornos
G010060 **G010100**	1"	60 100	23	6	Citizen
G028006 **G028080**	28	6 80	26	12	Hanwha Traub
G030045	30	45	27	12	Maier
G033040	33	40	31	12	Hanwha
G034020 **G034044**	34	20 44	32	12	Maier Maier/Hanwha

Weitere Abmessungen auf Anfrage
Further sizes upon request

Abmessungen in mm und Zoll
Dimensions in mm and inch

Grundhalter Typ
Basic Toolholder Type

BGT
ohne Einbauhalter
without cartridge

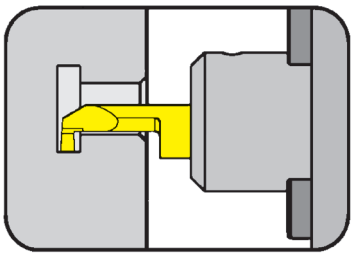

Verstellbare Rundschäfte für Halter BKT105.2445.01/02
Adjustable round shanks for toolholder BKT105.2445.01/02

mit innerer Kühlmittelzufuhr
with through coolant supply

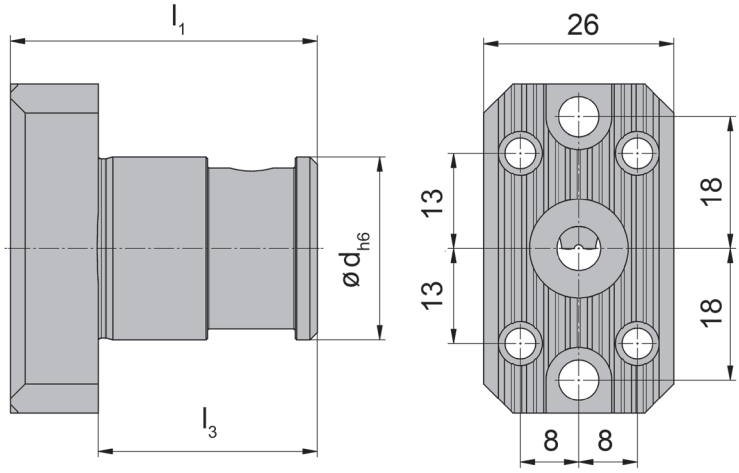

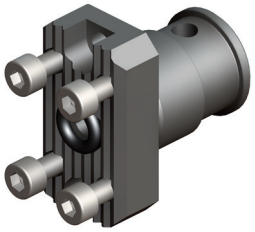

Bestellnummer Part number	d	l_1	l_3	Hersteller Manufacturer
BGT001.C025.30IK	25	42	30	Citizen L20X

Weitere Abmessungen auf Anfrage
Further sizes upon request

Abmessungen in mm
Dimensions in mm

Ersatzteile
Spare parts

Grundhalter Basic Toolholder	O-Ring O-Ring	Inbus-Schlüssel Hex-Wrench
BGT001.C025.30IK	**DIN3770-7x3**	**SW4,0DIN911**

Zwischenstück Graf Typ
Adaptor GRAF Type

Z
ohne Einbauhalter
without cartridge

für einstellbare Halter Graf Typ N und HORN BKT105.2445.01/02
for adjustable holder Graf type N and HORN BKT105.2445.01/02

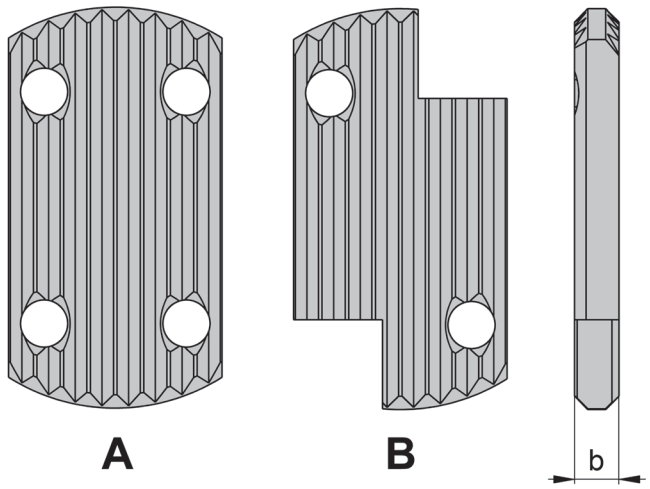

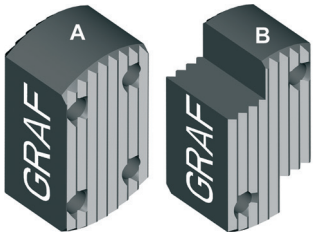

Bestellnummer Part number	b	Form
Z5	5	A
Z10	10	
Z15	15	
Z20	20	
Z25	25	
Z30	30	
Z5SR16/20R	5	B
Z10SR16/20R	10	
Z15SR16/20R	15	
Z20SR16/20R	20	
Z25SR16/20R	25	
Z30SR16/20R	30	

Weitere Abmessungen auf Anfrage
Further sizes upon request

Abmessungen in mm
Dimensions in mm

Zwischenstück Graf Typ
Adaptor GRAF Type

Z
ohne Einbauhalter
without cartridge

für einstellbare Halter HORN BKT105.2327.01
for adjustable holder HORN BKT.105.2327.01

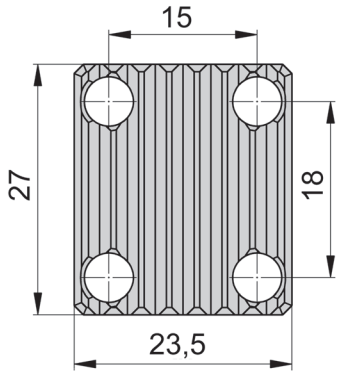

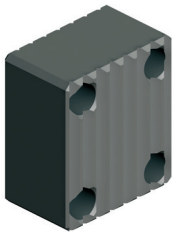

Bestellnummer Part number	b
Z10SW7	10
Z15SW7	15
Z20SW7	20
Z25SW7	25
Z30SW7	30

Weitere Abmessungen auf Anfrage
Further sizes upon request

Abmessungen in mm
Dimensions in mm

Einstellbare Halter Typ N
Adjustable Holder Type

Bohrungs-Ø ab	Bore Ø from	0,2 mm
Stechtiefe bis	Depth of groove up to	2,5 mm
Stechbreite bis	Width of groove up to	2,0 mm

mit innerer Kühlmittelzufuhr
with through coolant supply

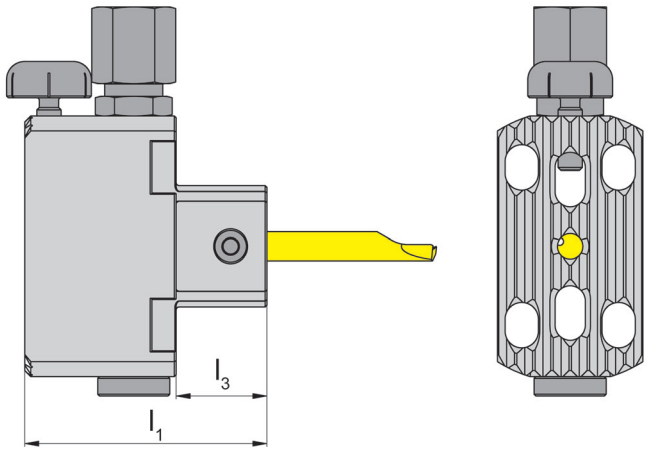

Abbildung = rechtsschneidend
Picture = right hand cutting version

für Schneidplatte
for Insert

Typ 105
Type

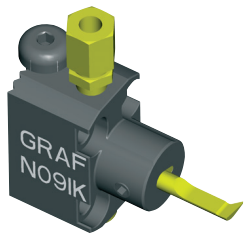

Bestellnummer Part number	l_1	l_3
N09IK	40	15

Weitere Abmessungen auf Anfrage
Further sizes upon request

Abmessungen in mm
Dimensions in mm

Das Anzugsdrehmoment der Schrauben finden Sie in den Technischen Hinweisen.
For torque specifications of the screw, please see Technical Instructions.

Ersatzteile
Spare parts

Einstellbare Halter Adjustable Holder	Spannschraube Screw	Höhenverstellschraube Height Adjustable Screw	Kühlmittelanschluss Coolant Supply
N09IK	**6.075T15P**	**002.00.69**	**004.00.19**

Einstellbare Halter Typ N
Adjustable Holder Type

Bohrungs-Ø ab	Bore Ø from	0,2 mm
Stechtiefe bis	Depth of groove up to	2,5 mm
Stechbreite bis	Width of groove up to	2,0 mm

ohne innere Kühlmittelzufuhr
no through coolant supply

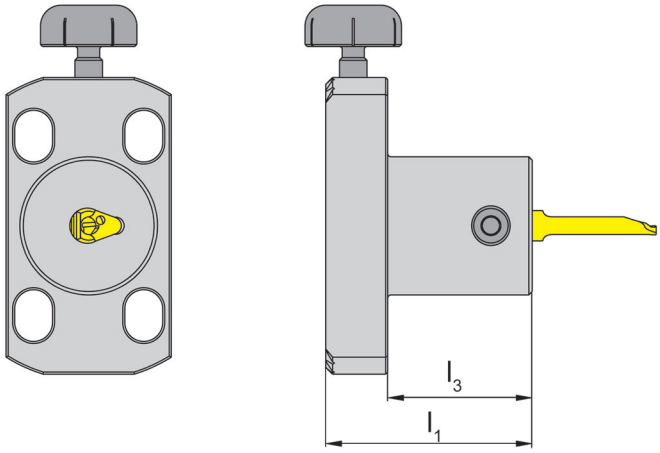

für Schneidplatte
for Insert

Typ 105
Type

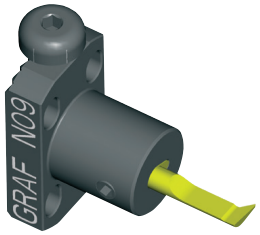

Abbildung = rechtsschneidend
Picture = right hand cutting version

Bestellnummer Part number	l_1	l_3
N09	30	20

Weitere Abmessungen auf Anfrage
Further sizes upon request

Abmessungen in mm
Dimensions in mm

Das Anzugsdrehmoment der Schrauben finden Sie in den Technischen Hinweisen.
For torque specifications of the screw, please see Technical Instructions.

Ersatzteile
Spare parts

Einstellbare Halter Adjustable Holder	Spannschraube Screw	Höhenverstellschraube Height Adjustable Screw
N09	**6.075T15P**	**002.00.69**

Einstellbare Halter Typ **N**

Adjustable Holder Type

Bohrungs-Ø ab	Bore Ø from	0,2 mm
Stechtiefe bis	Depth of groove up to	2,5 mm
Stechbreite bis	Width of groove up to	2,0 mm

mit innerer Kühlmittelzufuhr
with through coolant supply

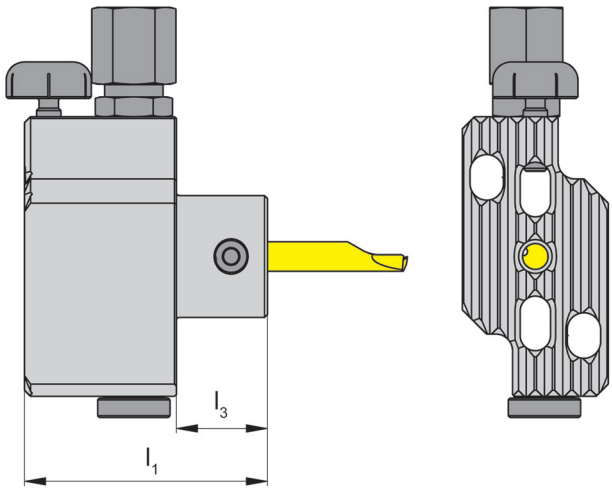

Abbildung = rechtsschneidend
Picture = right hand cutting version

für Schneidplatte
for Insert

Typ 105
Type

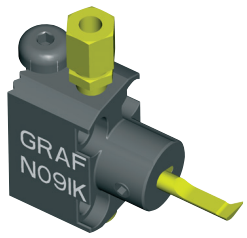

Bestellnummer Part number	l_1	l_3
N73IK	40	15

Weitere Abmessungen auf Anfrage
Further sizes upon request

Abmessungen in mm
Dimensions in mm

Das Anzugsdrehmoment der Schrauben finden Sie in den Technischen Hinweisen.
For torque specifications of the screw, please see Technical Instructions.

Ersatzteile
Spare parts

Einstellbare Halter Adjustable Holder	Spannschraube Screw	Höhenverstellschraube Height Adjustable Screw	Kühlmittelanschluss Coolant Supply
N73IK	**6.075T15P**	**002.00.69**	**004.00.19**

Einstellbare Halter Typ N
Adjustable Holder Type

Bohrungs-Ø ab	Bore Ø from	0,2 mm
Stechtiefe bis	Depth of groove up to	2,5 mm
Stechbreite bis	Width of groove up to	2,0 mm

ohne innere Kühlmittelzufuhr
no through coolant supply

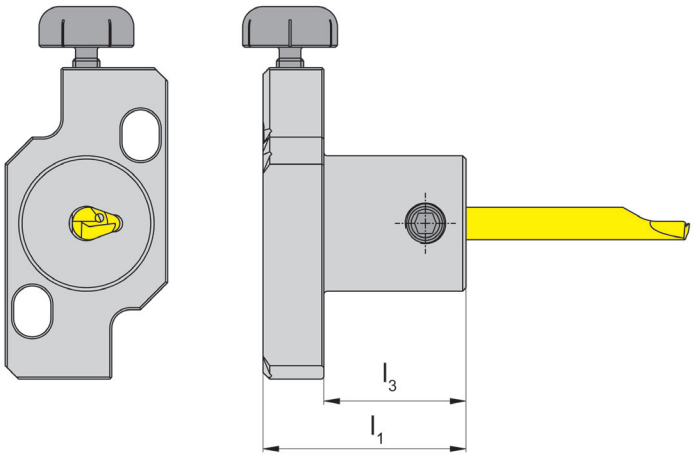

für Schneidplatte
for Insert

Typ 105
Type

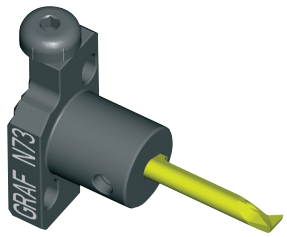

Abbildung = rechtsschneidend
Picture = right hand cutting version

Bestellnummer Part number	l_1	l_3
N73	30	20

Weitere Abmessungen auf Anfrage
Further sizes upon request

Abmessungen in mm
Dimensions in mm

Das Anzugsdrehmoment der Schrauben finden Sie in den Technischen Hinweisen.
For torque specifications of the screw, please see Technical Instructions.

Ersatzteile
Spare parts

Einstellbare Halter Adjustable Holder	Spannschraube Screw	Höhenverstellschraube Height Adjustable Screw
N73	**6.075T15P**	**002.00.69**

Einstellbare Halter Typ
Adjustable Holder Type

N

GRAF WERKZEUGSYSTEME

mit Spannmutter ER16 System Graf
with chucking nut ER16 system Graf

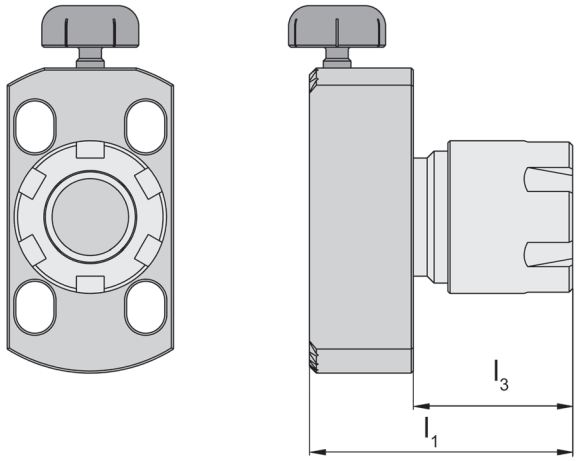

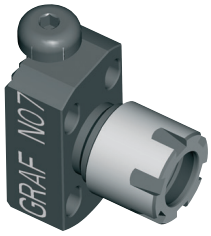

Bestellnummer Part number	l_1	l_3	Bemerkung Remark
N07	37	18	ER16

Weitere Abmessungen auf Anfrage
Further sizes upon request

Abmessungen in mm
Dimensions in mm

Ersatzteile
Spare parts

Einstellbare Halter Adjustable Holder	Spannmutter Clamping Nut	Höhenverstellschraube Height Adjustable Screw
N07	**62.000.16**	**002.00.69**

Einstellbare Halter Typ
Adjustable Holder Type

N

GRAF WERKZEUGSYSTEME

mit Spannmutter ER16 / ER20 System Graf
with chucking nut ER16 / E20 system Graf

mit innerer Kühlmittelzufuhr
with through coolant supply

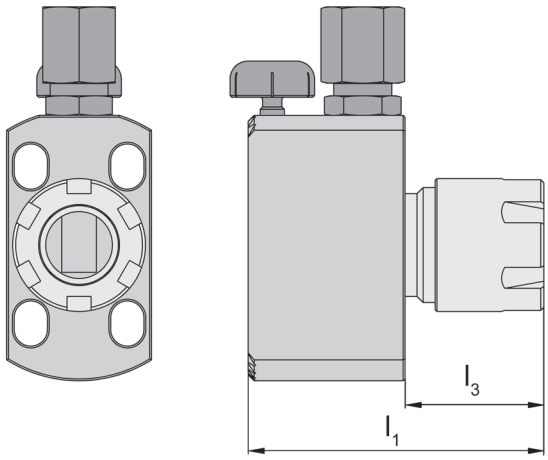

Bestellnummer Part number	l_1	l_3	Bemerkung Remark
N07IK	54	18	ER16
N41IK	64	26	ER20

Weitere Abmessungen auf Anfrage
Further sizes upon request

Abmessungen in mm
Dimensions in mm

Einstellbare Halter Adjustable Holder	Spannmutter Clamping Nut	Höhenverstellschraube Height Adjustable Screw	Kühlmittelanschluss Coolant Supply
N07IK	**62.000.16**	**002.00.69**	**004.00.19**
N41IK	**62.000.20**	**002.00.69**	**004.00.19**

Kühlmittelanschluss Standard für Rohr Ø 6 mm

Standard connection for coolant supply for pipe Ø 6 mm

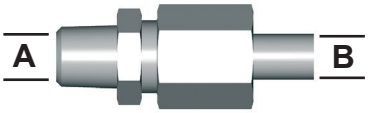

Kühlmittelanschluss gerade
Connection for coolant supply straight screwed

A	B	Bestellnummer Part number
M8 x 1	ø 6 mm	004.00.19
G1/8"	ø 6 mm	004.00.14

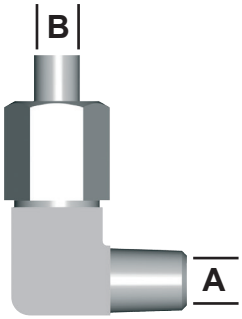

Kühlmittelanschluss winkelig fest
Connection for coolant supply angeled and fix

A	B	Bestellnummer Part number
M8 x 1	ø 6 mm	004.00.22
G1/8"	ø 6 mm	004.00.33

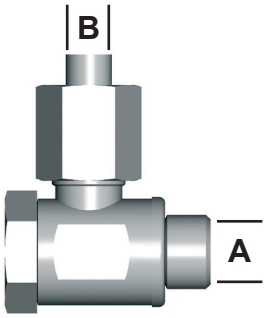

Schwenkverschraubung
Swivelling screw-fitting

A	B	Bestellnummer Part number
M8 x 1	ø 6 mm	004.00.16

Kühlmittelanschluss Schnellkupplung

Clip connection for coolant supply

Schnellkupplung
Quick connector

M10 x 1 - 004.00.49

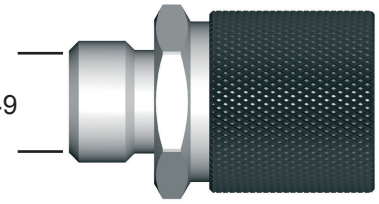

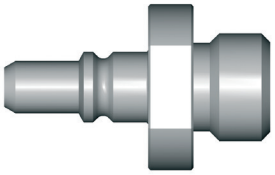

Stecker
Plug

M8 x 1 - 004.00.56
G1/8" - 004.00.57

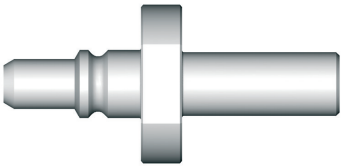

Stecker
Plug

Ø 6 mm - 004.00.59

BOHRUNG-DREHEN ≥ Ø 0,2 mm
BORING and PROFILING

Schneidplatte Typ
Insert Type

105

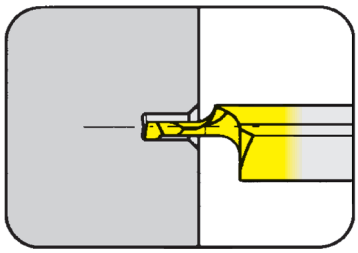

Bohrungs-Ø ab	Bore Ø from	0,2 mm

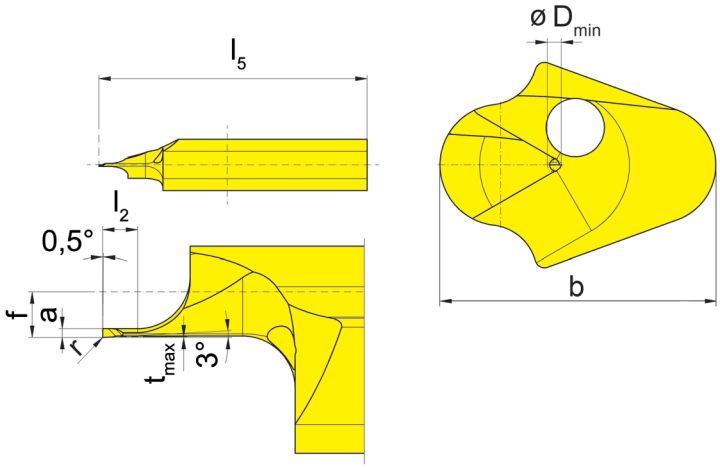

für Klemmhalter
for Toolholder

Typ / Type: B105, BKT105, H105, HC105, VDI

R = rechts wie gezeichnet
R = right hand version shown

Bestellnummer / Part number	f	a	b	l_2	l_5	t_{max}	D_{min}	r	MG12	AN25
R105.9013.000.0.02	1,3	0,17	5,9	1	23	0,015	0,2			▲
R105.9013.000.0.03	1,3	0,25	5,9	1	23	0,015	0,3			▲
R105.9013.000.0.05	1,3	0,40	5,9	2	23	0,020	0,5		▲	▲
R105.9013.000.0.07	1,3	0,60	5,9	2	23	0,020	0,7			▲

▲ ab Lager / on stock Δ 4 Wochen / 4 weeks
● Haupteinsatzbereich / main recommendation
o bedingt einsetzbar / alternative recommendation
unbeschichtete HM-Sorten / uncoated grades
beschichtete HM-Sorten / coated grades
bestückt/Cermet / brazed/Cermet

	MG12	AN25
P	o	●
M	●	o
K	●	●
N	●	●
S	●	o
H		

HM-Sorten
Carbide grades

Abmessungen in mm
Dimensions in mm

Weitere Abmessungen auf Anfrage
Further sizes upon request

BOHRUNG-DREHEN ≥ Ø 1 mm
BORING and PROFILING

Schneidplatte Typ
Insert Type

105

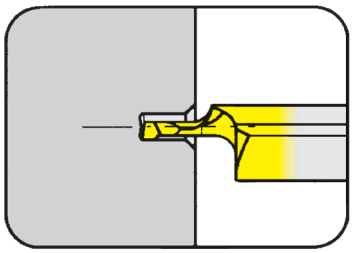

Bohrungs-Ø ab	Bore Ø from	1,0 mm

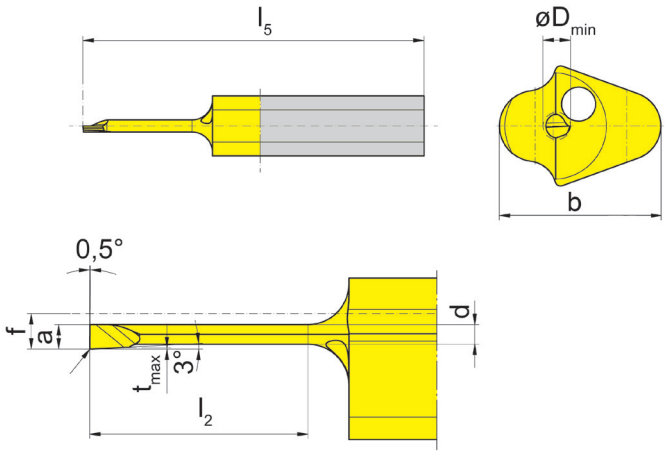

für Klemmhalter
for Toolholder

Typ / Type: B105, BKT105, H105, HC105, VDI

R = rechts wie gezeichnet
R = right hand version shown

Bestellnummer Part number	f	a	d	b	l_2	l_5	t_{max}	D_{min}	r	AN25
R105.9013.000.0.1	1,3	0,9	0,72	5,9	4	25	0,05	1,0	0,03	▲
R105.9013.000.2.1					8					▲
R105.9013.003.0.1					4				0,03	▲
R105.9013.003.2.1					8				0,03	▲
R105.9013.000.0.15	1,3	1,4	1,15	5,9	6	25	0,10	1,5	0,03	▲
R105.9013.000.1.15					9					▲
R105.9013.003.0.15					6				0,03	▲
R105.9013.003.1.15					9				0,03	▲

▲ ab Lager / on stock Δ 4 Wochen / 4 weeks
● Haupteinsatzbereich / main recommendation
o bedingt einsetzbar / alternative recommendation
unbeschichtete HM-Sorten / uncoated grades
beschichtete HM-Sorten / coated grades
bestückt/Cermet / brazed/Cermet

HM-Sorten Carbide grades	
P	●
M	o
K	●
N	●
S	o
H	

Abmessungen in mm
Dimensions in mm

Weitere Abmessungen auf Anfrage
Further sizes upon request

BOHRUNG-DREHEN ≥ Ø 2 mm
BORING and PROFILING

Schneidplatte Typ
Insert Type

105

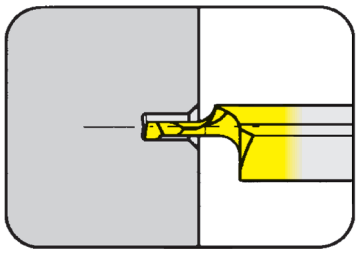

Bohrungs-Ø ab	Bore Ø from	2,0 mm

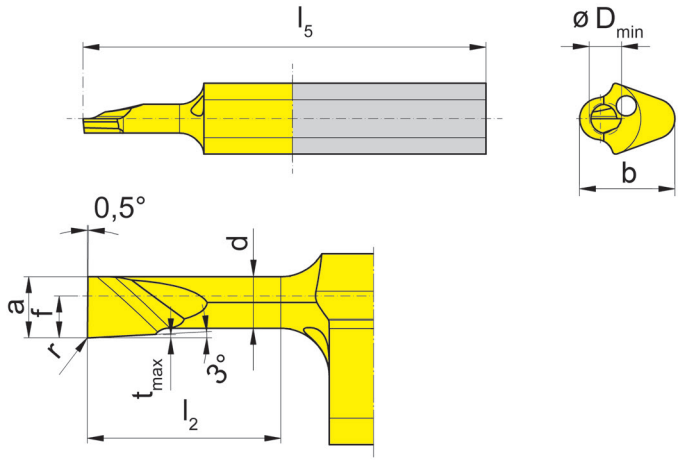

für Klemmhalter
for Toolholder

Typ / Type: B105, BKT105, H105, HC105, VDI

R = rechts wie gezeichnet
R = right hand version shown

Bestellnummer Part number	f	a	d	b	l_2	l_5	t_{max}	D_{min}	r	MG12	AN25
R105.9013.000.0.2	1,3	1,9	1,6	5,9	6	25	0,1	2,0			▲
R105.9013.000.2.2					12	30					▲
R105.9013.003.0.2					6	25			0,03		▲
R105.9013.003.2.2					12	30			0,03		▲
R105.9013.000.0.25	1,3	2,3	2,0	5,9	6	25	0,1	2,5			▲
R105.9013.000.2.25					12	30				▲	▲
R105.9013.000.3.25					16	35					▲
R105.9013.003.0.25					6	25			0,03		▲
R105.9013.003.2.25					12	30			0,03	▲	▲
R105.9013.003.3.25					16	35			0,03		▲

▲ ab Lager / on stock Δ 4 Wochen / 4 weeks
● Haupteinsatzbereich / main recommendation
o bedingt einsetzbar / alternative recommendation
unbeschichtete HM-Sorten / uncoated grades
beschichtete HM-Sorten / coated grades
bestückt/Cermet / brazed/Cermet

	MG12	AN25
P	o	●
M	●	o
K	●	●
N	●	●
S	●	o
H		

HM-Sorten
Carbide grades

Abmessungen in mm
Dimensions in mm

Weitere Abmessungen auf Anfrage
Further sizes upon request

BOHRUNG-DREHEN ≥ Ø 3 mm
BORING and PROFILING

Schneidplatte Typ
Insert Type

105

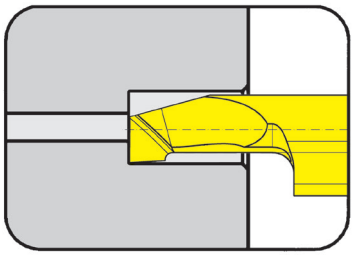

Bohrungs-Ø ab	Bore Ø from	3,0 mm

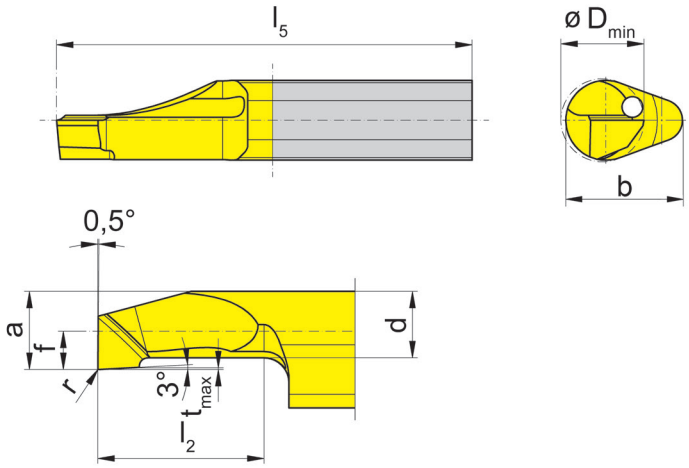

für Klemmhalter
for Toolholder

Typ / Type: B105, BKT105, H105, HC105, VDI

R = rechts wie gezeichnet
R = right hand version shown

Bestellnummer Part number	f	a	d	b	l_2	l_5	t_{max}	D_{min}	r	AN25
R105.9013.000.1.3	1,3	2,6	2,3	5,9	10	25	0,1	3		▲
R105.9013.000.3.3					20	35				▲
R105.9013.003.1.3					10	25			0,03	▲
R105.9013.003.3.3					20	35			0,03	▲
R105.9019.000.1.4	1,9	3,7	3,2	6,4	10	25	0,1	4		▲
R105.9019.000.3.4					20	35				▲
R105.9019.003.1.4					10	25			0,03	▲
R105.9019.003.3.4					20	35			0,03	▲

▲ ab Lager / on stock Δ 4 Wochen / 4 weeks
● Haupteinsatzbereich / main recommendation
o bedingt einsetzbar / alternative recommendation
unbeschichtete HM-Sorten / uncoated grades
beschichtete HM-Sorten / coated grades
bestückt/Cermet / brazed/Cermet

HM-Sorten Carbide grades	
P	●
M	o
K	●
N	●
S	o
H	

Abmessungen in mm
Dimensions in mm

Weitere Abmessungen auf Anfrage
Further sizes upon request

Schneidplatte Typ
Insert Type

105

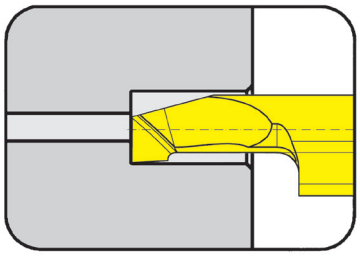

Bohrungs-Ø ab	Bore Ø from	5,0 mm

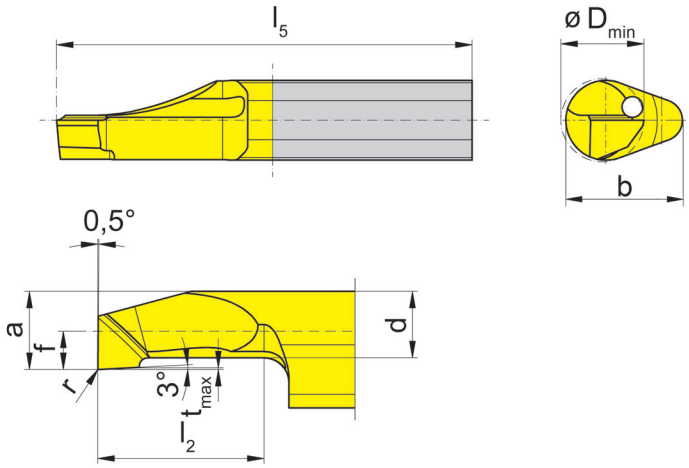

für Klemmhalter
for Toolholder

Typ / Type: B105, BKT105, H105, HC105, VDI

R = rechts wie gezeichnet
R = right hand version shown

Bestellnummer Part number	f	a	d	b	l_2	l_5	t_{max}	D_{min}	r		MG12	AN25
R105.9023.000.1.5	2,3	4,7	4	7	10	25	0,1	5	0,03			▲
R105.9023.000.3.5					20	35			0,03			▲
R105.9023.000.5.5					30	45			0,03			▲
R105.9023.003.1.5					10	25			0,03			▲
R105.9023.003.3.5					20	35			0,03			▲
R105.9023.003.5.5					30	45			0,03			▲
										P		•
										M		o
										K		•
										N		•
										S		o
										H		

▲ ab Lager / on stock Δ 4 Wochen / 4 weeks
● Haupteinsatzbereich / main recommendation
o bedingt einsetzbar / alternative recommendation
unbeschichtete HM-Sorten / uncoated grades
beschichtete HM-Sorten / coated grades
bestückt/Cermet / brazed/Cermet

Abmessungen in mm
Dimensions in mm

Weitere Abmessungen auf Anfrage
Further sizes upon request

HM-Sorten
Carbide grades

BOHRUNG-DREHEN ≥ Ø 1 mm
BORING and PROFILING

Schneidplatte Typ
Insert Type

105

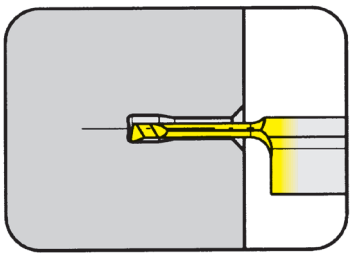

Bohrungs-Ø ab	Bore Ø from	1,0 mm

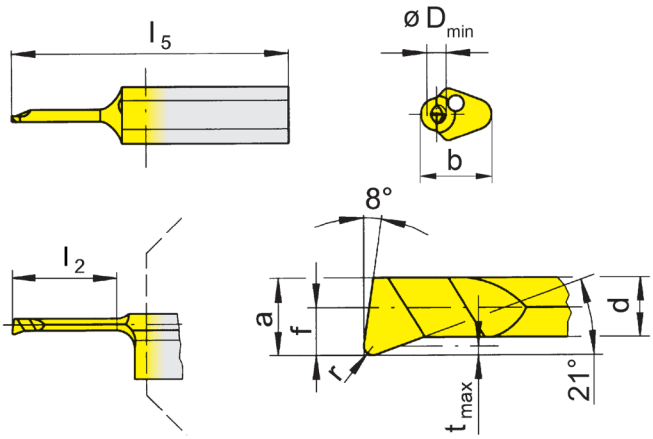

für Klemmhalter
for Toolholder

Typ / Type: B105, BKT105, H105, HC105, VDI

R = rechts wie gezeichnet
R = right hand version shown

L = links spiegelbildlich
L = left hand version

Bestellnummer Part number	f	a	d	b	l_2	l_5	t_{max}	D_{min}	r	MG12	TN35	TI25	TF45	TH35
R/L105.1805.005.0.1	0,5	0,9	0,65	5,9	4	25	0,10	1,0	0,05				▲/▲	
R/L105.1805.005.1.1					6								▲/▲	
R/L105.1805.005.2.1					8								▲/▲	
R/L105.1805.0.1	0,5	0,9	0,65	5,9	4	25	0,10	1,0	0,10	▲/Δ	▲/▲	▲/Δ		
R/L105.1805.1.1					6						▲/▲	▲/▲		
R/L105.1805.2.1					8						▲/Δ	▲/Δ		
R/L105.1813.005.0.15	1,3	1,4	1,10	5,9	6	25	0,15	1,5	0,05				▲/▲	
R/L105.1813.005.1.15					9	25							▲/▲	
R/L105.1813.005.2.15					12	30							▲/Δ	
R/L105.1813.01.0.15	1,3	1,4	1,10	5,9	6	25	0,15	1,5	0,10			▲/▲		▲/▲
R/L105.1813.01.1.15					9	25						▲/▲		▲/▲
R/L105.1813.01.2.15					12	30						▲/Δ		▲/▲

▲ ab Lager / on stock Δ 4 Wochen / 4 weeks
● Haupteinsatzbereich / main recommendation
o bedingt einsetzbar / alternative recommendation
unbeschichtete HM-Sorten / uncoated grades
beschichtete HM-Sorten / coated grades
bestückt/Cermet / brazed/Cermet

	MG12	TN35	TI25	TF45	TH35
P	o	●	●	●	●
M	●	●	●	●	●
K	●	●	●	●	●
N	●	●	●	●	●
S	●	●	●	●	●
H					

HM-Sorten
Carbide grades

Abmessungen in mm
Dimensions in mm

Ausführung R oder L angeben
State R or L version

Weitere Abmessungen auf Anfrage
Further sizes upon request

BOHRUNG-DREHEN ≥ Ø 2 mm
BORING and PROFILING

Schneidplatte Typ
Insert Type

105

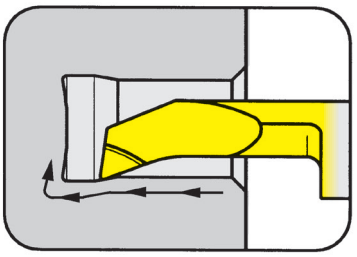

Bohrungs-Ø ab	Bore Ø from	2,0 mm

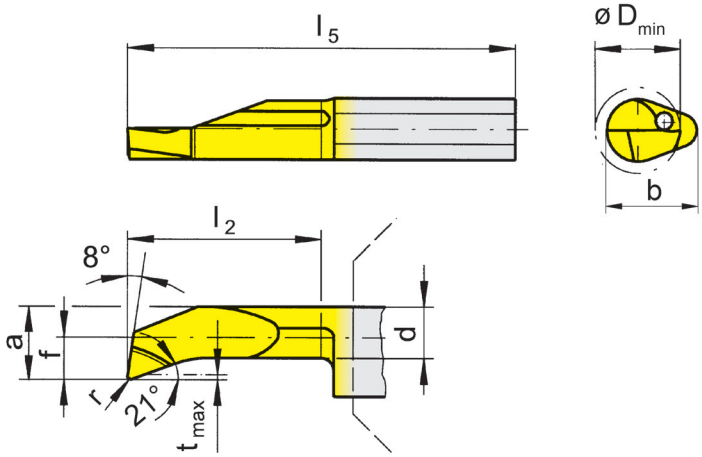

für Klemmhalter
for Toolholder

Typ / Type: B105, BKT105, H105, HC105, VDI

R = rechts wie gezeichnet
R = right hand version shown

L = links spiegelbildlich
L = left hand version

Bestellnummer Part number	f	a	d	b	l_2	l_5	t_{max}	D_{min}	r	MG12	TN35	TI25	TF45	TH35
R/L105.1809.005.0.2	1,0	1,9	1,60	5,9	6	25	0,15	2,0	0,05				▲/▲	
R/L105.1809.005.1.2					9	25							▲/▲	
R/L105.1809.005.2.2					12	30							▲/▲	
R/L105.1809.01.0.2	1,0	1,9	1,60	5,9	6	25	0,15	2,0	0,10			▲/▲		▲/▲
R/L105.1809.01.1.2					9	25						▲/▲		▲/▲
R/L105.1809.01.2.2					12	30						▲/▲		▲/▲
R/L105.1809.0.2	1,0	1,9	1,60	5,9	6	25	0,15	2,0	0,15	▲/Δ	▲/▲	▲/▲		▲/▲
R/L105.1809.1.2					9	25				▲/Δ	▲/▲	▲/▲		▲/▲
R/L105.1809.2.2					12	30				▲/Δ	▲/▲	▲/▲		▲/▲
R/L105.1813.005.0.25	1,3	2,3	1,95	5,9	6	25	0,15	2,5	0,05					▲/▲
R/L105.1813.005.1.25					9	25							▲/▲	
R/L105.1813.005.2.25					12	30							▲/▲	▲
R/L105.1813.005.3.25					16	35							▲/▲	

	MG12	TN35	TI25	TF45	TH35
P	o	•	•	•	•
M	•	•	•	•	•
K	•	•	•	•	•
N	•	•	•	•	•
S	•	•	•	•	•
H					

▲ ab Lager / on stock Δ 4 Wochen / 4 weeks
● Haupteinsatzbereich / main recommendation
o bedingt einsetzbar / alternative recommendation
unbeschichtete HM-Sorten / uncoated grades
beschichtete HM-Sorten / coated grades
bestückt/Cermet / brazed/Cermet

HM-Sorten
Carbide grades

Abmessungen in mm
Dimensions in mm

Ausführung R oder L angeben
State R or L version

Weitere Abmessungen auf Anfrage
Further sizes upon request

BOHRUNG-DREHEN ≥ Ø 3 mm
BORING and PROFILING

Schneidplatte Typ
Insert Type

105

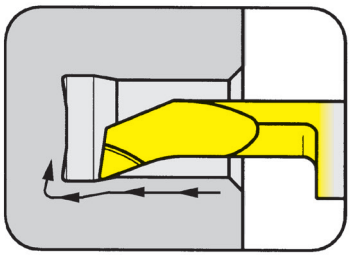

Bohrungs-Ø ab	Bore Ø from	3,0 mm

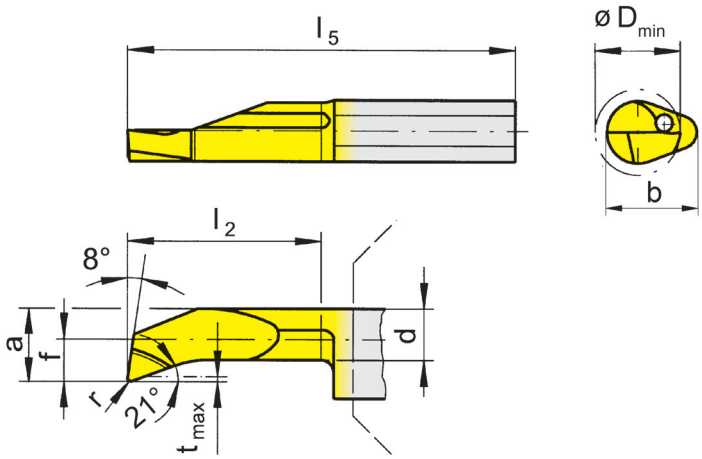

für Klemmhalter
for Toolholder

Typ / Type: B105, BKT105, H105, HC105, VDI

R = rechts wie gezeichnet
R = right hand version shown

L = links spiegelbildlich
L = left hand version

Bestellnummer Part number	f	a	d	b	l_2	l_5	t_{max}	D_{min}	r	MG12	TN35	TI25	TF45	TH35
R/L105.1813.005.1.3	1,3	2,6	2,3	5,9	10	25	0,15	3	0,05				▲/▲	
R/L105.1813.005.2.3					15	30							▲/▲	
R/L105.1813.005.3.3					20	35							▲/▲	
R/L105.1813.01.1.3	1,3	2,6	2,3	5,9	10	25	0,15	3	0,10			▲/▲		▲/▲
R/L105.1813.01.2.3					15	30						▲/▲		▲/▲
R/L105.1813.01.3.3					20	35						▲/▲		▲/▲
R/L105.1813.1.3	1,3	2,6	2,3	5,9	10	25	0,15	3	0,20	▲/▲	▲/▲	▲/▲		▲/▲
R/L105.1813.2.3					15	30				▲/Δ	▲/▲	▲/▲		▲/▲
R/L105.1813.3.3					20	35				▲/▲	▲/▲	▲/▲		▲/▲
R/L105.1819.005.1.4	1,9	3,7	2,9	6,4	10	25	0,30	4	0,05				▲/▲	
R/L105.1819.005.2.4					15	30							▲/▲	
R/L105.1819.005.3.4					20	35							▲/▲	
R/L105.1819.1.4	1,9	3,7	2,9	6,4	10	25	0,30	4	0,20	▲/▲	▲/▲	▲/▲		▲/▲
R/L105.1819.2.4					15	30				▲/▲	▲/▲	▲/▲		▲/▲
R/L105.1819.3.4					20	35				▲/▲	▲/▲	▲/▲		▲/▲

	MG12	TN35	TI25	TF45	TH35
P	o	•	•	•	•
M	•	•	•	•	•
K	•	•	•	•	•
N	•	•	•	•	•
S	•	•	•	•	•
H					

▲ ab Lager / on stock Δ 4 Wochen / 4 weeks
● Haupteinsatzbereich / main recommendation
o bedingt einsetzbar / alternative recommendation
unbeschichtete HM-Sorten / uncoated grades
beschichtete HM-Sorten / coated grades
bestückt/Cermet / brazed/Cermet

Abmessungen in mm
Dimensions in mm

HM-Sorten
Carbide grades

Ausführung R oder L angeben
State R or L version

Weitere Abmessungen auf Anfrage
Further sizes upon request

BOHRUNG-DREHEN ≥ Ø 5 mm
BORING and PROFILING

Schneidplatte Typ
Insert Type

105

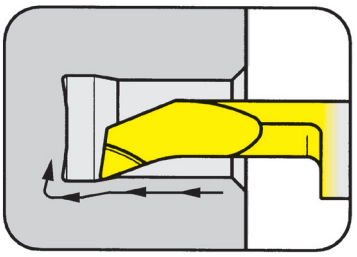

Bohrungs-Ø ab	Bore Ø from	5,0 mm

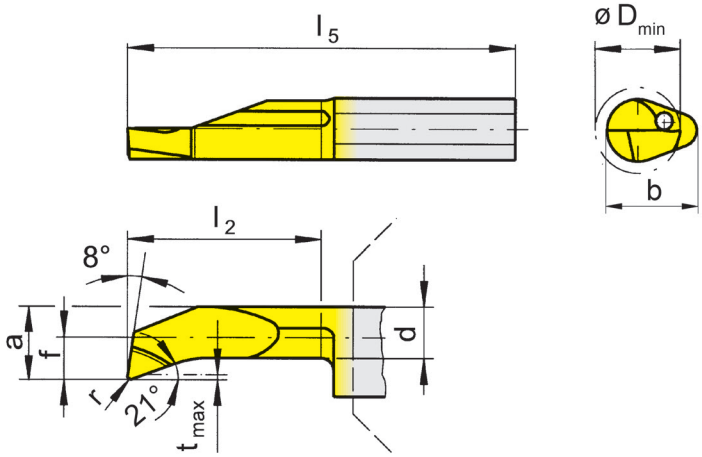

für Klemmhalter
for Toolholder

Typ / Type: B105, BKT105, H105, HC105, VDI

R = rechts wie gezeichnet
R = right hand version shown

L = links spiegelbildlich
L = left hand version

Bestellnummer Part number	f	a	d	b	l_2	l_5	t_{max}	D_{min}	r	MG12	TN35	TI25	TF45	TH35
R/L105.1823.005.1.5	2,3	4,7	4	7	10	25	0,5	5	0,05				▲/▲	
R/L105.1823.005.2.5					15	30							▲/▲	
R/L105.1823.005.3.5					20	35							▲/▲	
R/L105.1823.005.4.5					25	40							▲/▲	
R/L105.1823.005.5.5					30	45							▲/▲	
R/L105.1823.1.5	2,3	4,7	4	7	10	25	0,5	5	0,20	▲/▲	▲/▲	▲/▲		▲/▲
R/L105.1823.2.5					15	30				▲/▲	▲/▲	▲/▲		▲/▲
R/L105.1823.3.5					20	35				▲/▲	▲/▲	▲/▲		▲/▲
R/L105.1823.4.5					25	40				▲/▲	▲/▲	▲/▲		▲/▲
R/L105.1823.5.5					30	45				▲/▲	▲/▲	▲/▲		▲/▲

	MG12	TN35	TI25	TF45	TH35
P	o	•	•	•	•
M	•	•	•	•	•
K	•	•	•	•	•
N	•	•	•	•	•
S	•	•	•	•	•
H					

▲ ab Lager / on stock Δ 4 Wochen / 4 weeks
● Haupteinsatzbereich / main recommendation
o bedingt einsetzbar / alternative recommendation
unbeschichtete HM-Sorten / uncoated grades
beschichtete HM-Sorten / coated grades
bestückt/Cermet / brazed/Cermet

HM-Sorten
Carbide grades

Abmessungen in mm
Dimensions in mm

Ausführung R oder L angeben
State R or L version

Weitere Abmessungen auf Anfrage
Further sizes upon request

BOHRUNG-DREHEN ≥ Ø 6 mm
BORING and PROFILING

Schneidplatte Typ
Insert Type

105

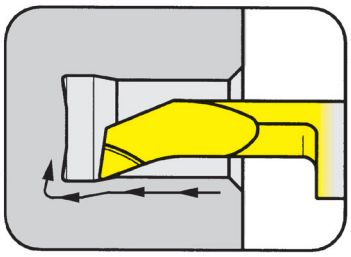

Bohrungs-Ø ab	Bore Ø from	6,0 mm

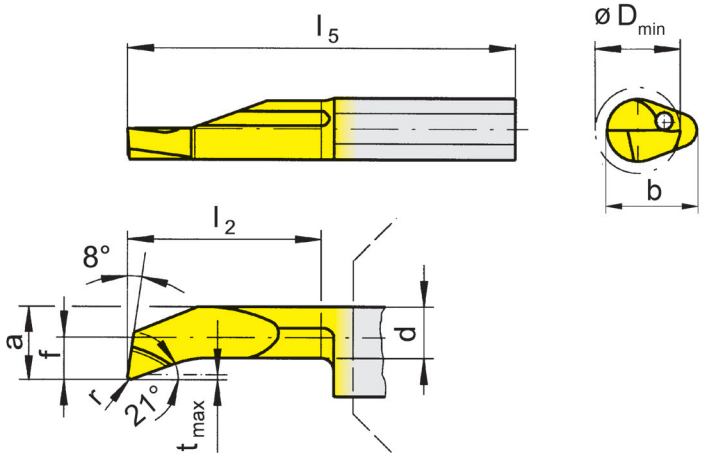

für Klemmhalter
for Toolholder

Typ / Type: B105, BKT105, H105, HC105, VDI

R = rechts wie gezeichnet
R = right hand version shown

L = links spiegelbildlich
L = left hand version

Bestellnummer Part number	f	a	d	b	l_2	l_5	t_{max}	D_{min}	r	MG12	TN35	TI25	TF45	TH35
R/L105.1833.005.2.6	3,3	5,7	4,7	7	15	30	0,5	6,0	0,05				▲/▲	
R/L105.1833.005.3.6					20	35							▲/▲	
R/L105.1833.005.4.6					25	40							▲/▲	
R/L105.1833.005.5.6					30	45							▲/Δ	
R/L105.1833.2.6	3,3	5,7	4,7	7	15	30	0,5	6,0	0,20	▲/▲	▲/▲	▲/▲		▲/▲
R/L105.1833.3.6					20	35				▲/▲	▲/▲	▲/▲		▲/▲
R/L105.1833.4.6					25	40				▲/▲	▲/▲	▲/▲		▲/▲
R/L105.1833.5.6					30	45				▲/▲	▲/▲	▲/▲		▲/▲
R/L105.1840.005.3.7	4,0	6,4	5,2	7	20	35	0,5	6,8	0,05				▲/Δ	
R/L105.1840.005.4.7					25	40							▲/▲	
R/L105.1840.005.5.7					30	45							▲/▲	
R/L105.1840.3.7	4,0	6,4	5,2	7	20	35	0,5	6,8	0,20	▲/▲	▲/▲	▲/▲		▲/▲
R/L105.1840.4.7					25	40				▲/▲	▲/▲	▲/▲		▲/▲
R/L105.1840.5.7					30	45				▲/▲	▲/▲	▲/▲		▲/▲
										P o	•	•	•	•
										M •	•	•	•	•
										K •	•	•	•	•
										N •	•	•	•	•
										S •	•	•	•	•
										H				

▲ ab Lager / on stock Δ 4 Wochen / 4 weeks
● Haupteinsatzbereich / main recommendation
o bedingt einsetzbar / alternative recommendation
unbeschichtete HM-Sorten / uncoated grades
beschichtete HM-Sorten / coated grades
bestückt/Cermet / brazed/Cermet

Abmessungen in mm
Dimensions in mm

HM-Sorten
Carbide grades

Ausführung R oder L angeben
State R or L version

Weitere Abmessungen auf Anfrage
Further sizes upon request

BOHRUNG-DREHEN ≥ Ø 4 mm
BORING and PROFILING

Schneidplatte Typ
Insert Type

105

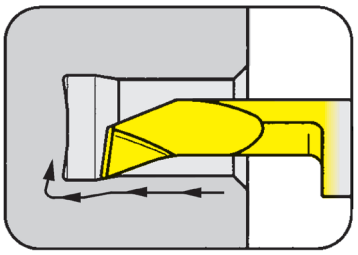

Bohrungs-Ø ab	Bore Ø from	4,0 mm

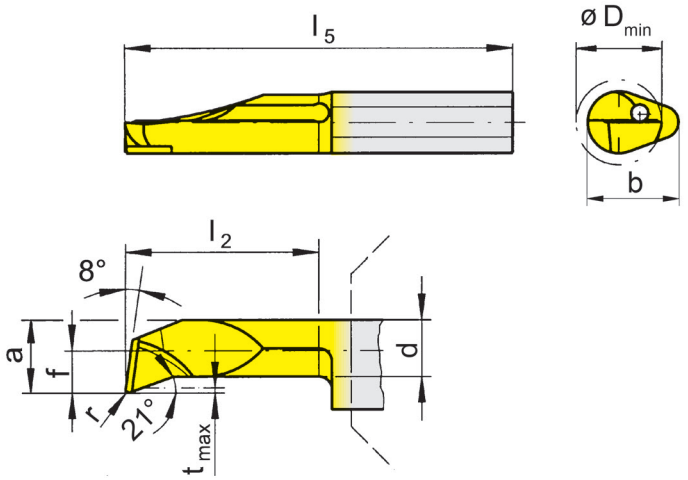

für Klemmhalter
for Toolholder

Typ / Type: B105, BKT105, H105, HC105, VDI

R = rechts wie gezeichnet
R = right hand version shown

L = links spiegelbildlich
L = left hand version

verlängerte Spantreppe (Geometrie HV)
extended chip breaker (geometry HV)

Bestellnummer Part number	f	a	d	b	l_2	l_5	t_{max}	D_{min}	r		MG12	TN35	TI25	TH35
R/L105.1819.1.HV4	1,9	3,7	2,9	7	10	25	0,3	4,0	0,2					▲/Δ
R/L105.1819.2.HV4					15	30								▲/Δ
R/L105.1819.3.HV4					20	35								▲/Δ
R/L105.1823.1.HV5	2,3	4,7	4,0	7	10	25	0,5	5,0	0,2					▲/▲
R/L105.1823.2.HV5					15	30								▲/▲
R/L105.1823.3.HV5					20	35								▲/▲
R/L105.1823.4.HV5					25	40								▲/Δ
R/L105.1823.5.HV5					30	45								▲/Δ
R/L105.1833.2.HV6	3,3	5,7	4,7	7	15	30	0,5	6,0	0,2					▲/▲
R/L105.1833.3.HV6					20	35								▲/▲
R/L105.1833.4.HV6					25	40								▲/Δ
R/L105.1833.5.HV6					30	45								▲/Δ
R/L105.1840.2.HV7	4,0	6,4	5,2	7	15	30	0,5	6,8	0,2					▲/▲
R/L105.1840.3.HV7					20	35								▲/Δ
R/L105.1840.4.HV7					25	40								▲/Δ
R/L105.1840.5.HV7					30	45								▲/Δ
										P				•
										M				•
										K				•
										N				•
										S				•
										H				

▲ ab Lager / on stock Δ 4 Wochen / 4 weeks
● Haupteinsatzbereich / main recommendation
o bedingt einsetzbar / alternative recommendation
unbeschichtete HM-Sorten / uncoated grades
beschichtete HM-Sorten / coated grades
bestückt/Cermet / brazed/Cermet

Abmessungen in mm
Dimensions in mm

Weitere Abmessungen auf Anfrage
Further sizes upon request

HM-Sorten
Carbide grades

Ausführung R oder L angeben
State R or L version

BOHRUNG-DREHEN ≥ Ø 4 mm
BORING and PROFILING

Schneidplatte Typ
Insert Type

105

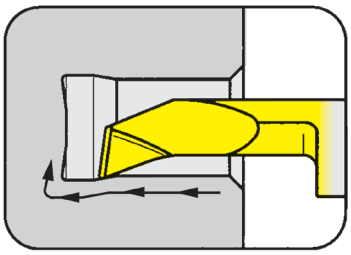

Bohrungs-Ø ab	Bore Ø from	4,0 mm

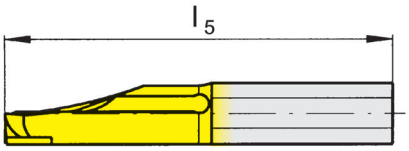

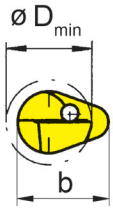

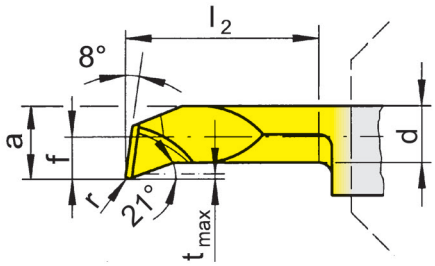

für Klemmhalter
for Toolholder

Typ / Type: B105, BKT105, H105, HC105, VDI

R = rechts wie gezeichnet
R = right hand version shown

L = links spiegelbildlich
L = left hand version

verlängerte Spantreppe (Geometrie HV)
extended chip breaker (geometry HV)

Bestellnummer Part number	f	a	d	b	l_2	l_5	t_{max}	D_{min}	r	MG12	TN35	TI25	TH35
R/L105.1819.04.1.HV4	1,9	3,7	2,9	7	10	25	0,3	4,0	0,4				▲/▲
R/L105.1819.04.2.HV4					15	30							▲/Δ
R/L105.1819.04.3.HV4					20	35							▲/Δ
R/L105.1823.04.1.HV5	2,3	4,7	4,0	7	10	25	0,5	5,0	0,4				▲/▲
R/L105.1823.04.2.HV5					15	30							▲/Δ
R/L105.1823.04.3.HV5					20	35							▲
R/L105.1823.04.4.HV5					25	40							Δ/Δ
R/L105.1823.04.5.HV5					30	45							▲/Δ
R/L105.1833.04.2.HV6	3,3	5,7	4,7	7	15	30	0,5	6,0	0,4				▲/▲
R/L105.1833.04.3.HV6					20	35							▲/▲
R/L105.1833.04.4.HV6					25	40							▲/Δ
R/L105.1833.04.5.HV6					30	45							Δ/Δ
R/L105.1840.04.2.HV7	4,0	6,4	5,2	7	15	30	0,5	6,8	0,4				▲/Δ
R/L105.1840.04.3.HV7					20	35							▲/Δ
R/L105.1840.04.4.HV7					25	40							▲/Δ
R/L105.1840.04.5.HV7					30	45							▲/Δ
										P			•
										M			•
										K			•
										N			•
										S			•
										H			

▲ ab Lager / on stock Δ 4 Wochen / 4 weeks
● Haupteinsatzbereich / main recommendation
o bedingt einsetzbar / alternative recommendation
unbeschichtete HM-Sorten / uncoated grades
beschichtete HM-Sorten / coated grades
bestückt/Cermet / brazed/Cermet

Abmessungen in mm
Dimensions in mm

Weitere Abmessungen auf Anfrage
Further sizes upon request

HM-Sorten
Carbide grades

Ausführung R oder L angeben
State R or L version

BOHRUNG-DREHEN ≥ Ø 4 mm
BORING and PROFILING

Schneidplatte Typ
Insert Type

105
verstärkte Ausführung
reinforced version

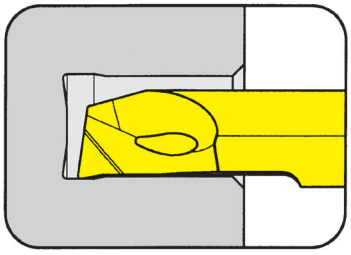

Bohrungs-Ø ab	Bore Ø from	4,0 mm

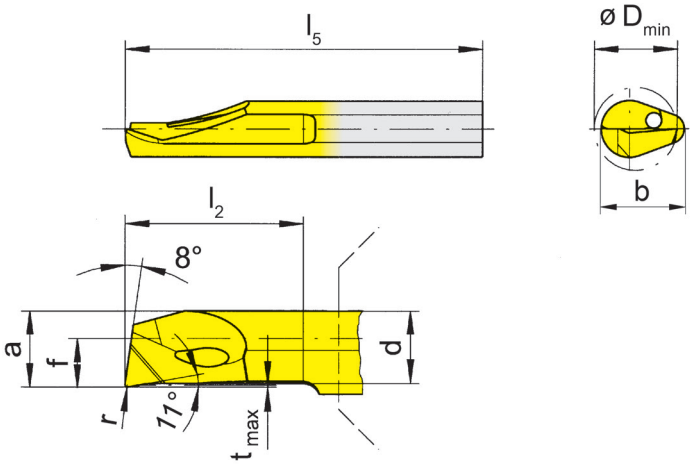

für Klemmhalter
for Toolholder

Typ / Type: B105, BKT105, H105, HC105, VDI

R = rechts wie gezeichnet
R = right hand version shown

L = links spiegelbildlich
L = left hand version

Bestellnummer Part number	f	a	d	b	l_2	l_5	t_{max}	D_{min}	r		MG12	TN35	TI25	TH35
R/L105.1019.005.1.4	1,5	3,7	3,4	7	10	25	0,15	4	0,05					▲/▲
R/L105.1019.005.2.4					15	30								▲/Δ
R/L105.1019.005.3.4					20	35								▲/▲
R/L105.1019.005.4.4					25	40								▲/▲
R/L105.1019.1.4	1,5	3,7	3,4	7	10	25	0,15	4	0,20					▲/▲
R/L105.1019.2.4					15	30								▲/▲
R/L105.1019.3.4					20	35								▲/Δ
R/L105.1019.4.4					25	40								▲/▲
										P				•
										M				•
										K				•
										N				•
										S				•
										H				

▲ ab Lager / on stock Δ 4 Wochen / 4 weeks
● Haupteinsatzbereich / main recommendation
o bedingt einsetzbar / alternative recommendation
unbeschichtete HM-Sorten / uncoated grades
beschichtete HM-Sorten / coated grades
bestückt/Cermet / brazed/Cermet

HM-Sorten
Carbide grades

Abmessungen in mm
Dimensions in mm

Ausführung R oder L angeben
State R or L version

Weitere Abmessungen auf Anfrage
Further sizes upon request

BOHRUNG-DREHEN ≥ Ø 5 mm
BORING and PROFILING

Schneidplatte Typ
Insert Type

105
verstärkte Ausführung
reinforced version

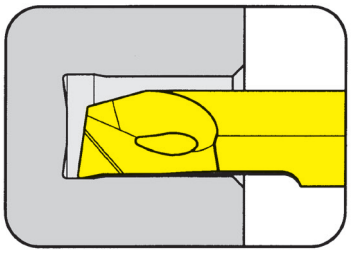

Bohrungs-Ø ab	Bore Ø from	5,0 mm

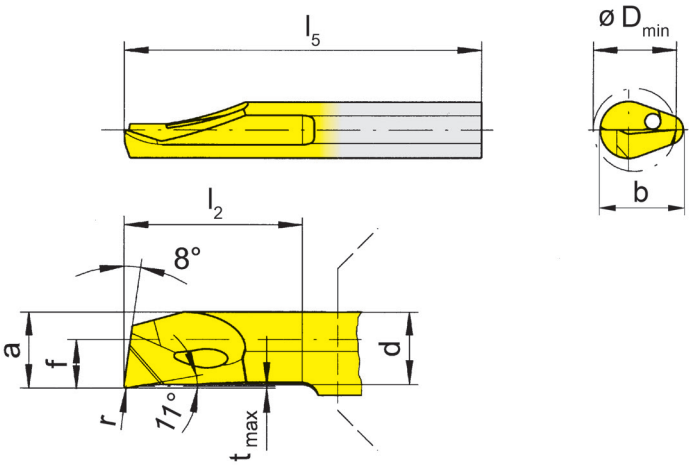

für Klemmhalter
for Toolholder

Typ / Type: B105, BKT105, H105, HC105, VDI

R = rechts wie gezeichnet
R = right hand version shown

L = links spiegelbildlich
L = left hand version

Bestellnummer Part number	f	a	d	b	l_2	l_5	t_{max}	D_{min}	r	MG12	TN35	TI25	TH35
R/L105.1023.005.1.5	2,8	4,7	4,4	7	10	25	0,15	5	0,05				▲/▲
R/L105.1023.005.2.5					15	30							▲/Δ
R/L105.1023.005.3.5					20	35							▲/▲
R/L105.1023.005.4.5					25	40							▲/▲
R/L105.1023.005.5.5					30	45							▲/▲
R/L105.1023.005.6.5					35	50							▲/▲
R/L105.1023.1.5	2,8	4,7	4,4	7	10	25	0,15	5	0,20				▲/▲
R/L105.1023.2.5					15	30							▲/▲
R/L105.1023.3.5					20	35							▲/▲
R/L105.1023.4.5					25	40							▲/▲
R/L105.1023.5.5					30	45							▲/Δ
R/L105.1023.6.5					35	50							▲/▲

	MG12	TN35	TI25	TH35
P				•
M				•
K				•
N				•
S				•
H				

▲ ab Lager / on stock Δ 4 Wochen / 4 weeks
● Haupteinsatzbereich / main recommendation
o bedingt einsetzbar / alternative recommendation
unbeschichtete HM-Sorten / uncoated grades
beschichtete HM-Sorten / coated grades
bestückt/Cermet / brazed/Cermet

HM-Sorten
Carbide grades

Abmessungen in mm
Dimensions in mm

Ausführung R oder L angeben
State R or L version

Weitere Abmessungen auf Anfrage
Further sizes upon request

BOHRUNG-DREHEN ≥ Ø 6 mm
BORING and PROFILING

Schneidplatte Typ
Insert Type

105
verstärkte Ausführung
reinforced version

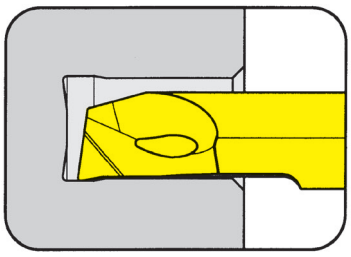

Bohrungs-Ø ab	Bore Ø from	6,0 mm

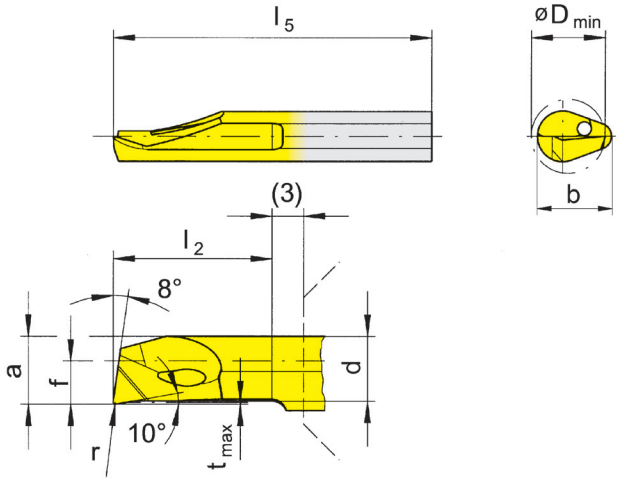

für Klemmhalter
for Toolholder

Typ / Type: B105, BKT105, H105, HC105, VDI

R = rechts wie gezeichnet
R = right hand version shown

L = links spiegelbildlich
L = left hand version

Bestellnummer Part number	f	a	d	b	l_2	l_5	t_{max}	D_{min}	r		MG12	TN35	TI25	TH35
R/L105.1033.005.1.6	3,3	5,7	5,4	7	10	25	0,15	6	0,05					▲/▲
R/L105.1033.005.2.6					15	30								▲/▲
R/L105.1033.005.3.6					20	35								▲/Δ
R/L105.1033.005.4.6					25	40								▲/Δ
R/L105.1033.005.5.6					30	45								▲/▲
R/L105.1033.005.6.6					35	50								▲/Δ
R/L105.1033.1.6	3,3	5,7	5,4	7	10	25	0,15	6	0,20					▲/▲
R/L105.1033.2.6					15	30								▲/▲
R/L105.1033.3.6					20	35								▲/▲
R/L105.1033.4.6					25	40								▲/▲
R/L105.1033.5.6					30	45								▲/▲
R/L105.1033.6.6					35	50								▲/▲
										P				•
										M				•
										K				•
										N				•
										S				•
										H				

▲ ab Lager / on stock Δ 4 Wochen / 4 weeks
● Haupteinsatzbereich / main recommendation
o bedingt einsetzbar / alternative recommendation
unbeschichtete HM-Sorten / uncoated grades
beschichtete HM-Sorten / coated grades
bestückt/Cermet / brazed/Cermet

HM-Sorten
Carbide grades

Abmessungen in mm
Dimensions in mm

Ausführung R oder L angeben
State R or L version

Weitere Abmessungen auf Anfrage
Further sizes upon request

BOHRUNG-DREHEN ≥ Ø 2 mm
BORING and PROFILING

Schneidplatte Typ
Insert Type

105

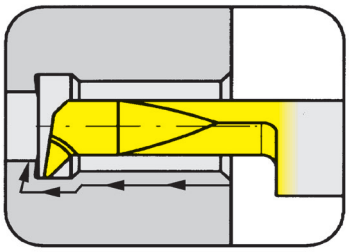

Bohrungs-Ø ab	Bore Ø from	2,0 mm

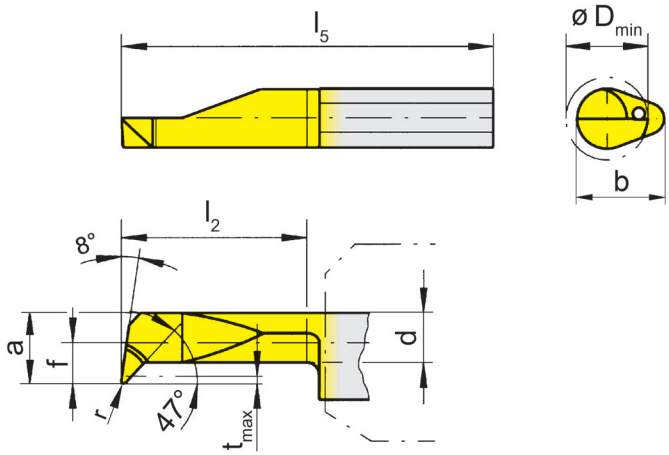

für Klemmhalter
for Toolholder

Typ / Type: B105, BKT105, H105, HC105, VDI

R = rechts wie gezeichnet
R = right hand version shown

L = links spiegelbildlich
L = left hand version

Bestellnummer Part number	f	a	d	b	l_2	l_5	t_{max}	D_{min}	r	MG12	TN35	TI25	TH35	AN25
R105.4715.005.1.2 **R105.4715.005.2.2**	1,5	1,9	1,45	5,9	9 12	25 30	0,3	2	0,05					▲ ▲
R105.4713.005.1.3 **R105.4713.005.2.3**	1,3	2,6	2,00	5,9	10 15	25 30	0,4	3	0,05	▲				▲ ▲
R/L105.4719.1.4 **R/L105.4719.3.4**	1,9	3,7	2,90	6,4	10 20	25 35	0,6	4	0,15		▲/▲	▲/▲	▲/▲ ▲/▲	
R/L105.4723.2.5 **R/L105.4723.4.5**	2,3	4,7	3,70	7,0	15 25	30 40	0,8	5	0,15		▲/▲	▲/▲	▲/▲ ▲/▲	
R/L105.4733.3.6 **R/L105.4733.5.6**	3,3	5,7	3,70	7,0	20 30	35 45	1,8	6	0,15		▲/▲		▲/▲ ▲/▲	

	MG12	TN35	TI25	TH35	AN25
P	o	•	•	•	•
M	•	•	•	•	o
K	•	•	•	•	•
N	•	•	•	•	•
S	•	•	•	•	o
H					

▲ ab Lager / on stock Δ 4 Wochen / 4 weeks
• Haupteinsatzbereich / main recommendation
o bedingt einsetzbar / alternative recommendation
unbeschichtete HM-Sorten / uncoated grades
beschichtete HM-Sorten / coated grades
bestückt/Cermet / brazed/Cermet

HM-Sorten
Carbide grades

Abmessungen in mm
Dimensions in mm

Ausführung R oder L angeben
State R or L version

Weitere Abmessungen auf Anfrage
Further sizes upon request

BOHRUNG-DREHEN ≥ Ø 6,8 mm
BORING and PROFILING

Schneidplatte Typ
Insert Type

105
verstärkte Ausführung
reinforced version

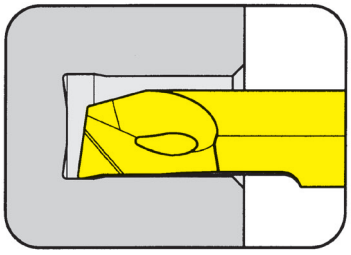

Bohrungs-Ø ab	Bore Ø from	6,8 mm

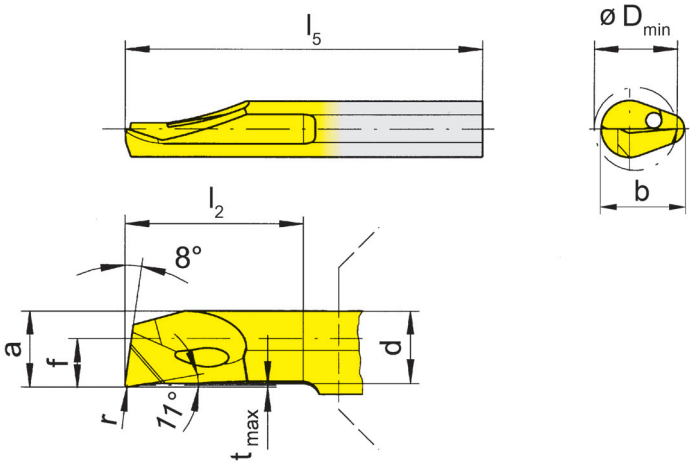

für Klemmhalter
for Toolholder

Typ / Type: B105, BKT105, H105, HC105, VDI

R = rechts wie gezeichnet
R = right hand version shown

L = links spiegelbildlich
L = left hand version

Bestellnummer Part number	f	a	d	b	l_2	l_5	t_{max}	D_{min}	r	MG12	TN35	TI25	TH35
R/L105.1040.1.7	4	6,4	6,1	7	10	25	0,15	6,8	0,2				▲/▲
R/L105.1040.2.7					15	30							▲/▲
R/L105.1040.3.7					20	35							▲/▲
R/L105.1040.4.7					25	40							▲/▲
R/L105.1040.5.7					30	45							▲/▲
R/L105.1040.6.7					35	50							▲/▲

	MG12	TN35	TI25	TH35
P				•
M				•
K				•
N				•
S				•
H				

▲ ab Lager / on stock Δ 4 Wochen / 4 weeks
● Haupteinsatzbereich / main recommendation
o bedingt einsetzbar / alternative recommendation
unbeschichtete HM-Sorten / uncoated grades
beschichtete HM-Sorten / coated grades
bestückt/Cermet / brazed/Cermet

HM-Sorten
Carbide grades

Abmessungen in mm
Dimensions in mm

Ausführung R oder L angeben
State R or L version

Weitere Abmessungen auf Anfrage
Further sizes upon request

BOHRUNG-DREHEN ≥ Ø 3 mm
BORING and PROFILING

Schneidplatte Typ
Insert Type

105

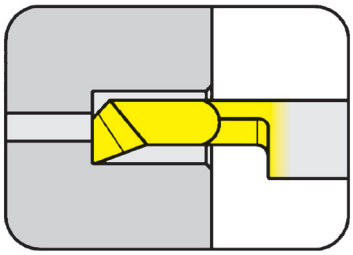

Bohrungs-Ø ab	Bore Ø from	3,0 mm

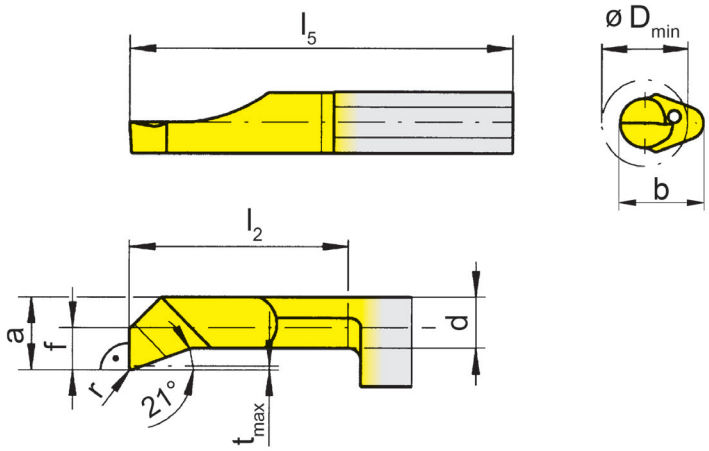

für Klemmhalter
for Toolholder

Typ / Type: B105, BKT105, H105, HC105, VDI

R = rechts wie gezeichnet
R = right hand version shown

L = links spiegelbildlich
L = left hand version

Bestellnummer Part number	f	a	d	b	l_2	l_5	t_{max}	D_{min}	r	MG12	TN35	TI25	TH35
R/L105.9013.01.1.3	1,3	2,6	2,3	5,9	10	25	0,15	3	0,1				▲/Δ
R/L105.9013.01.2.3					15	30							▲/Δ
R/L105.9013.01.3.3					20	35							
R/L105.9013.1.3	1,3	2,6	2,3	5,9	10	25	0,15	3	0,2		▲/▲		
R/L105.9013.2.3					15	30					▲/▲		
R/L105.9019.01.1.4	1,9	3,7	2,9	6,4	10	25	0,30	4	0,1				▲/Δ
R/L105.9019.01.2.4					15	30							▲/Δ
R/L105.9019.01.3.4					20	35							▲/Δ
R/L105.9019.1.4	1,9	3,7	2,9	6,4	10	25	0,30	4	0,2		▲/▲		
R/L105.9019.2.4					15	30					▲/▲		

▲ ab Lager / on stock Δ 4 Wochen / 4 weeks
● Haupteinsatzbereich / main recommendation
o bedingt einsetzbar / alternative recommendation
unbeschichtete HM-Sorten / uncoated grades
beschichtete HM-Sorten / coated grades
bestückt/Cermet / brazed/Cermet

	MG12	TN35	TI25	TH35
P		•		•
M		•		•
K		•		•
N		•		•
S		•		•
H				

HM-Sorten
Carbide grades

Abmessungen in mm
Dimensions in mm

Ausführung R oder L angeben
State R or L version

Weitere Abmessungen auf Anfrage
Further sizes upon request

BOHRUNG-DREHEN ≥ Ø 5 mm
BORING and PROFILING

Schneidplatte Typ
Insert Type

105

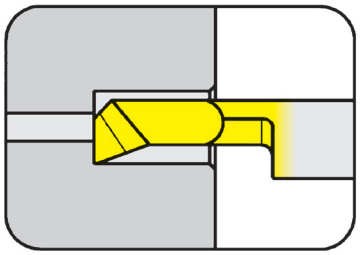

Bohrungs-Ø ab	Bore Ø from	5,0 mm

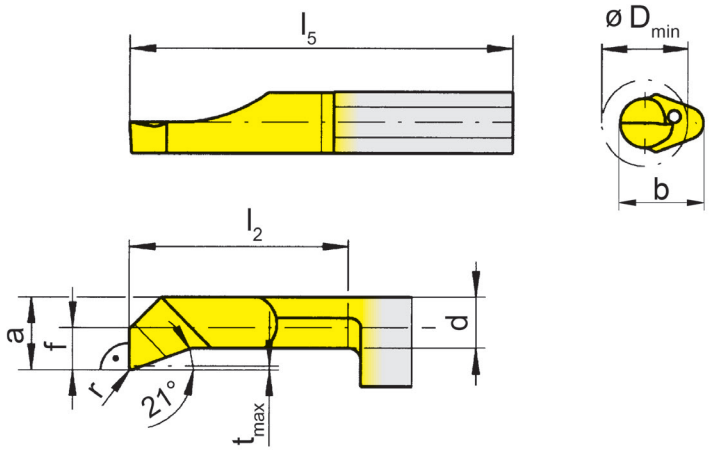

für Klemmhalter
for Toolholder

Typ / Type: B105, BKT105, H105, HC105, VDI

R = rechts wie gezeichnet
R = right hand version shown

L = links spiegelbildlich
L = left hand version

Bestellnummer Part number	f	a	d	b	l_2	l_5	t_{max}	D_{min}	r	MG12	TN35	TI25	TH35
R/L105.9023.01.1.5	2,3	4,7	4,0	7	10	25	0,5	5	0,1				▲/Δ
R/L105.9023.01.2.5					15	30							▲/Δ
R/L105.9023.01.3.5					20	35							▲/Δ
R/L105.9023.01.4.5					25	40							▲
R/L105.9023.1.5	2,3	4,7	4,0	7	10	25	0,5	5	0,2		▲/▲		▲
R/L105.9023.2.5					15	30					▲/▲		▲
R/L105.9023.3.5					20	35					▲/▲		
R/L105.9033.1.6	3,3	5,7	4,7	7	10	25	0,5	6	0,2				Δ
R/L105.9033.2.6					15	30							▲/Δ
R/L105.9033.3.6					20	35							▲/Δ
R/L105.9033.4.6					25	40							▲/Δ
R/L105.9033.5.6					30	45							▲/Δ

▲ ab Lager / on stock Δ 4 Wochen / 4 weeks
● Haupteinsatzbereich / main recommendation
o bedingt einsetzbar / alternative recommendation
unbeschichtete HM-Sorten / uncoated grades
beschichtete HM-Sorten / coated grades
bestückt/Cermet / brazed/Cermet

	TN35	TH35
P	●	●
M	●	●
K	●	●
N	●	●
S	●	●
H		

HM-Sorten
Carbide grades

Abmessungen in mm
Dimensions in mm

Ausführung R oder L angeben
State R or L version

Weitere Abmessungen auf Anfrage
Further sizes upon request

EINSTECHEN (innen) ≥ Ø 3 mm
GROOVING (internal)

Schneidplatte Typ
Insert Type

105

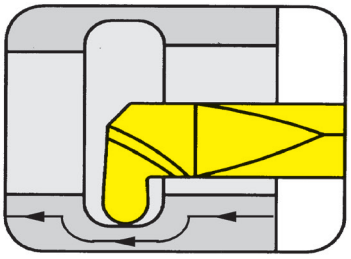

Bohrungs-Ø ab	Bore Ø from	3,00 mm
Vollradius	Full radius	r 0,25 - 1,00 mm

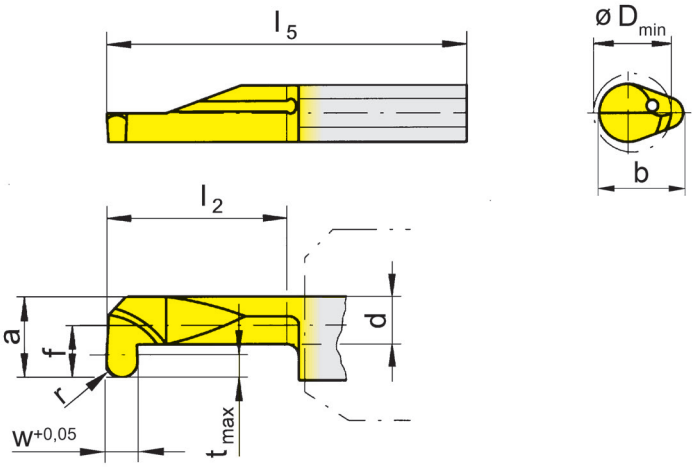

für Klemmhalter
for Toolholder

Typ / Type: B105, BKT105, H105, HC105, VDI

R = rechts wie gezeichnet
R = right hand version shown

L = links spiegelbildlich
L = left hand version

Vollradius
Full radius

Bestellnummer Part number	w	f	a	d	b	l_2	l_5	t_{max}	D_{min}	r	MG12	TN35	TH35
R105.0025.2.3	0,5	1,4	2,7	1,9	5,9	15	30	0,6	3	0,25			
R/L105.0005.1.4	1,0	1,9	3,7	2,7	6,4	10	25	0,8	4	0,50			▲/▲
R/L105.0005.2.4						15	30					▲/▲	
R105.0025.3.5	0,5	2,3	4,7	3,9	7,0	20	35	0,6	5	0,25			
R/L105.0005.3.5	1,0			3,5		20	35	1,0		0,50		▲/▲	
R/L105.0007.1.5	1,5			3,5		10	25	1,0		0,75			▲/▲
R/L105.0007.3.5	1,5			3,5		20	35	1,0		0,75		▲/▲	
R/L105.0010.1.5	2,0			3,5		10	25	1,0		1,00			▲/▲
R/L105.0010.3.5	2,0			3,5		20	35	1,0		1,00		▲/▲	

	MG12	TN35	TH35
P		•	•
M		•	•
K		•	•
N		•	•
S		•	•
H			

▲ ab Lager / on stock Δ 4 Wochen / 4 weeks
● Haupteinsatzbereich / main recommendation
o bedingt einsetzbar / alternative recommendation
unbeschichtete HM-Sorten / uncoated grades
beschichtete HM-Sorten / coated grades
bestückt/Cermet / brazed/Cermet

Abmessungen in mm
Dimensions in mm

HM-Sorten
Carbide grades

Ausführung R oder L angeben
State R or L version

Weitere Abmessungen auf Anfrage
Further sizes upon request

EINSTECHEN (innen) ≥ Ø 6 mm
GROOVING (internal)

Schneidplatte Typ
Insert Type

105

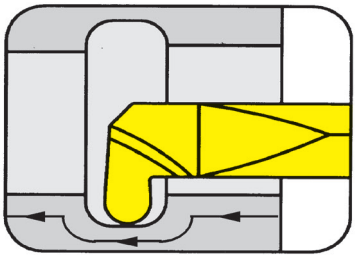

Bohrungs-Ø ab	Bore Ø from	6,0 mm
Vollradius	Full radius	r 0,5 - 1,0 mm

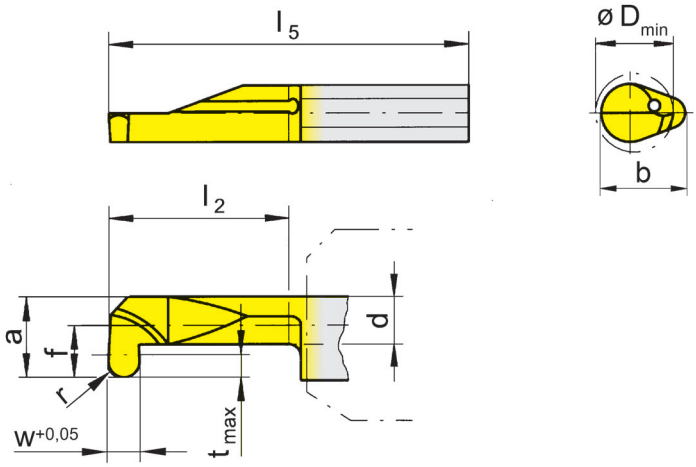

für Klemmhalter
for Toolholder

Typ / Type: B105, BKT105, H105, HC105, VDI

R = rechts wie gezeichnet
R = right hand version shown

L = links spiegelbildlich
L = left hand version

Vollradius
Full radius

Bestellnummer Part number	w	f	a	d	b	l_2	l_5	t_{max}	D_{min}	r	MG12	TN35	TI25	TH35
R/L105.0005.2.6	1,0	3,3	5,7	3,7	7	15	30	1,8	6	0,50				▲/▲
R/L105.0007.2.6	1,5									0,75				▲/▲
R/L105.0010.2.6	2,0									1,00				▲/▲
R/L105.0005.4.6	1,0	3,3	5,7	3,7	7	25	40	1,8	6	0,50		▲/▲		
R/L105.0007.4.6	1,5									0,75		▲/▲		
R/L105.0010.4.6	2,0									1,00		▲/▲		

	MG12	TN35	TI25	TH35
P		•		•
M		•		•
K		•		•
N		•		•
S		•		•
H				

▲ ab Lager / on stock Δ 4 Wochen / 4 weeks
● Haupteinsatzbereich / main recommendation
o bedingt einsetzbar / alternative recommendation
unbeschichtete HM-Sorten / uncoated grades
beschichtete HM-Sorten / coated grades
bestückt/Cermet / brazed/Cermet

HM-Sorten
Carbide grades

Abmessungen in mm
Dimensions in mm

Ausführung R oder L angeben
State R or L version

Weitere Abmessungen auf Anfrage
Further sizes upon request

EINSTECHEN (innen) ≥ Ø 6,8 mm
GROOVING (internal)

Schneidplatte Typ
Insert Type

105

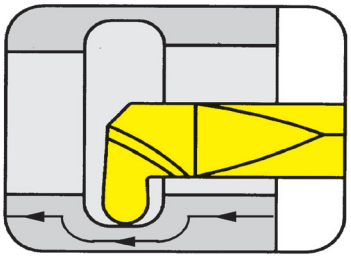

Bohrungs-Ø ab	Bore Ø from	6,8 mm
Vollradius	Full radius	r 0,5 - 1,0 mm

für Klemmhalter
for Toolholder

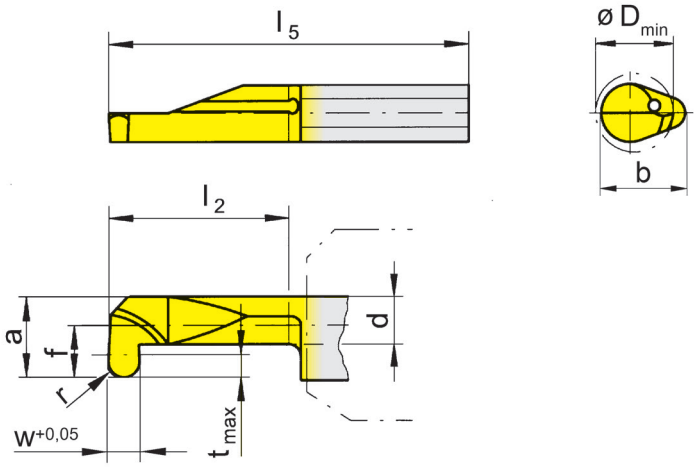

R = rechts wie gezeichnet
R = right hand version shown

L = links spiegelbildlich
L = left hand version

Vollradius
Full radius

Bestellnummer Part number	w	f	a	d	b	l_2	l_5	t_{max}	D_{min}	r	MG12	TN35	TI25	TH35
R/L105.0005.3.7	1,0									0,50				▲/▲
R/L105.0007.3.7	1,5	4	6,4	3,7	7	20	35	2,5	6,8	0,75				▲/▲
R/L105.0010.3.7	2,0									1,00				▲/▲
R/L105.0005.5.7	1,0									0,50		▲/▲		
R/L105.0007.5.7	1,5	4	6,4	3,7	7	30	45	2,5	6,8	0,75		▲/▲		
R/L105.0010.5.7	2,0									1,00		▲/▲		
P												•		•
M												•		•
K												•		•
N												•		•
S												•		•
H														

▲ ab Lager / on stock Δ 4 Wochen / 4 weeks
● Haupteinsatzbereich / main recommendation
o bedingt einsetzbar / alternative recommendation
unbeschichtete HM-Sorten / uncoated grades
beschichtete HM-Sorten / coated grades
bestückt/Cermet / brazed/Cermet

HM-Sorten
Carbide grades

Abmessungen in mm
Dimensions in mm

Ausführung R oder L angeben
State R or L version

Weitere Abmessungen auf Anfrage
Further sizes upon request

EINSTECHEN (innen) ≥ Ø 2 mm
GROOVING (internal)

Schneidplatte Typ
Insert Type

105

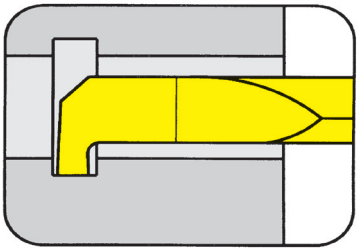

Bohrungs-Ø ab	Bore Ø from	2,0 mm
Stechtiefe bis	Depth of groove up to	0,4 mm

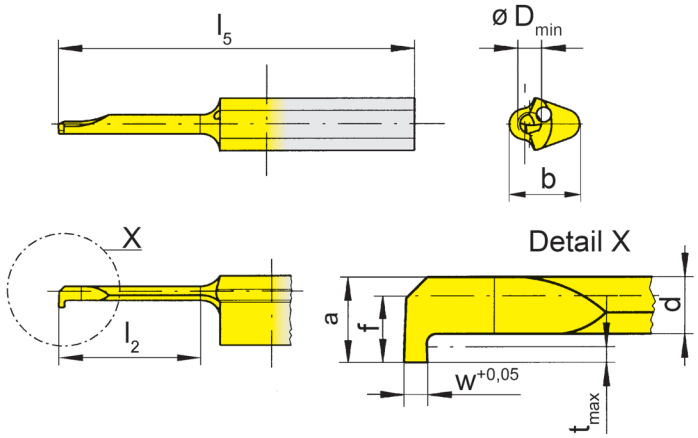

für Klemmhalter
for Toolholder

Typ / Type: B105, BKT105, H105, HC105, VDI

R = rechts wie gezeichnet
R = right hand version shown

L = links spiegelbildlich
L = left hand version

Bestellnummer Part number	w	f	a	d	b	l_2	l_5	t_{max}	D_{min}		MG12	TN35	TI25	TH35
R/L105.0050.0.2						6	25						▲/▲	
R/L105.0050.1.2	0,5	1,4	1,8	1,2	5,9	9	25	0,4	2				▲/Δ	
R/L105.0050.2.2						12	30						▲/Δ	
										P			•	
										M			•	
										K			•	
										N			•	
										S			•	
										H				

▲ ab Lager / on stock Δ 4 Wochen / 4 weeks
● Haupteinsatzbereich / main recommendation
o bedingt einsetzbar / alternative recommendation
unbeschichtete HM-Sorten / uncoated grades
beschichtete HM-Sorten / coated grades
bestückt/Cermet / brazed/Cermet

HM-Sorten
Carbide grades

Abmessungen in mm
Dimensions in mm

Ausführung R oder L angeben
State R or L version

Weitere Abmessungen auf Anfrage
Further sizes upon request

EINSTECHEN (innen) ≥ Ø 3 mm
GROOVING (internal)

Schneidplatte Typ
Insert Type

105

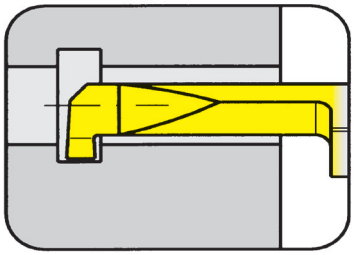

Bohrungs-Ø ab	Bore Ø from	3,0 mm
Stechtiefe bis	Depth of groove up to	0,6 mm

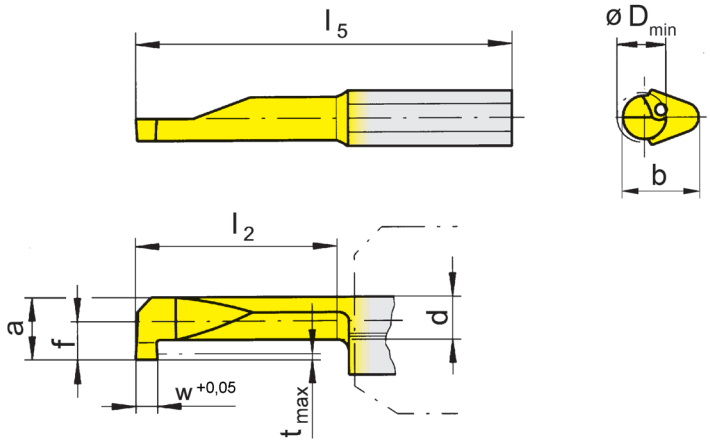

für Klemmhalter
for Toolholder

Typ / Type: B105, BKT105, H105, HC105, VDI

R = rechts wie gezeichnet
R = right hand version shown

L = links spiegelbildlich
L = left hand version

Bestellnummer Part number	w	f	a	d	b	l_2	l_5	t_{max}	D_{min}	MG12	TI25	TH35	AN25
R105.0050.1.3	0,5	1,4	2,7	2,0	5,9	8	25	0,5	3				▲
R105.0050.2.3						12	30			▲			▲
R105.0050.3.3						16	35						▲
R/L105.0070.1.3	0,7	1,4	2,7	1,9	5,9	8	25	0,6	3		▲/▲		
R/L105.0070.2.3						12	30				▲/▲		
R/L105.0070.3.3						16	35				▲/▲		

	MG12	TI25	TH35	AN25
P	o	•		•
M	•	•		o
K	•	•		•
N	•	•		•
S	•	•		o
H				

▲ ab Lager / on stock Δ 4 Wochen / 4 weeks
● Haupteinsatzbereich / main recommendation
o bedingt einsetzbar / alternative recommendation
unbeschichtete HM-Sorten / uncoated grades
beschichtete HM-Sorten / coated grades
bestückt/Cermet / brazed/Cermet

HM-Sorten
Carbide grades

Abmessungen in mm
Dimensions in mm

Ausführung R oder L angeben
State R or L version

Weitere Abmessungen auf Anfrage
Further sizes upon request

EINSTECHEN (innen) ≥ Ø 4 mm
GROOVING (internal)

Schneidplatte Typ
Insert Type

105

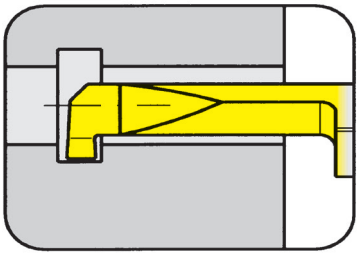

Bohrungs-Ø ab	Bore Ø from	4,0 mm
Stechtiefe bis	Depth of groove up to	0,8 mm

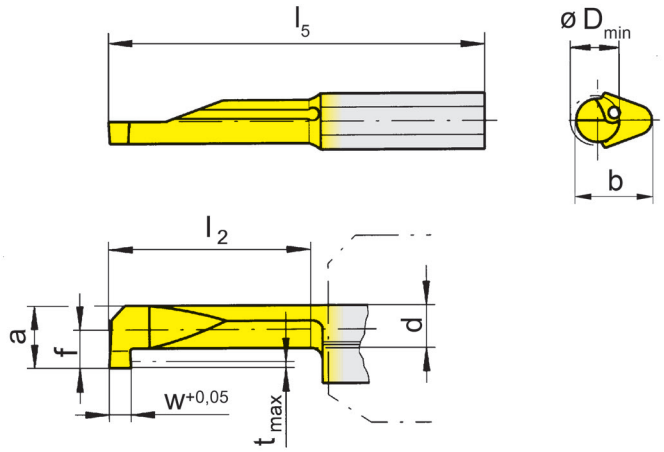

für Klemmhalter
for Toolholder

Typ / Type: B105, BKT105, H105, HC105, VDI

R = rechts wie gezeichnet
R = right hand version shown

L = links spiegelbildlich
L = left hand version

Bestellnummer Part number	w	f	a	d	b	l_2	l_5	t_{max}	D_{min}	MG12	TI25	TH35	AN25
R105.0050.1.4	0,5	1,9	3,7	2,9	6,4	10	25	0,6	4				▲
R105.0050.2.4						15	30						▲
R105.0050.3.4						20	35						▲
R/L105.0100.1.4	1,0	1,9	3,7	2,7	6,4	10	25	0,8	4	▲/▲			
R/L105.0100.2.4						15	30			▲/▲			
R/L105.0100.3.4						20	35			▲/Δ			

	MG12	TI25	TH35	AN25
P	o			•
M	•			o
K	•			•
N	•			•
S	•			o
H				

▲ ab Lager / on stock Δ 4 Wochen / 4 weeks
● Haupteinsatzbereich / main recommendation
o bedingt einsetzbar / alternative recommendation
unbeschichtete HM-Sorten / uncoated grades
beschichtete HM-Sorten / coated grades
bestückt/Cermet / brazed/Cermet

Abmessungen in mm
Dimensions in mm

Ausführung R oder L angeben
State R or L version

Weitere Abmessungen auf Anfrage
Further sizes upon request

HM-Sorten
Carbide grades

EINSTECHEN (innen) ≥ Ø 5 mm
GROOVING (internal)

Schneidplatte Typ
Insert Type

105

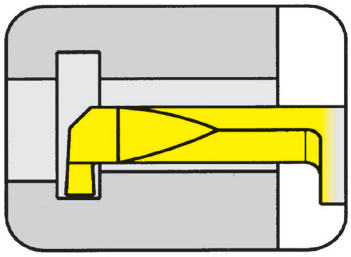

Bohrungs-Ø ab	Bore Ø from	5,0 mm
Stechtiefe bis	Depth of groove up to	1,0 mm

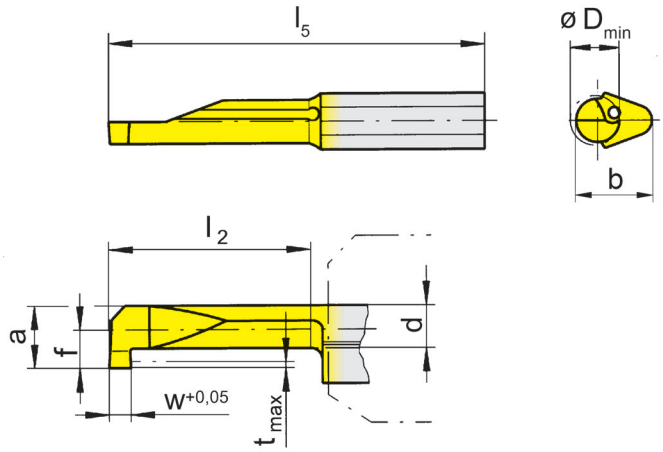

für Klemmhalter
for Toolholder

Typ / Type: B105, BKT105, H105, HC105, VDI

R = rechts wie gezeichnet
R = right hand version shown

L = links spiegelbildlich
L = left hand version

Bestellnummer Part number	w	f	a	d	b	l_2	l_5	t_{max}	D_{min}	MG12	TN35	TI25	TH35
R/L105.0100.1.5	1,0	2,3	4,7	3,5	7	10	25	1	5	▲/▲	▲/▲		▲/▲
R/L105.0150.1.5	1,5									▲	▲/▲		▲/Δ
R/L105.0200.1.5	2,0									▲/Δ	▲/▲		▲/Δ
R/L105.0100.2.5	1,0	2,3	4,7	3,5	7	15	30	1	5	▲/Δ	▲/▲		▲/Δ
R/L105.0150.2.5	1,5									▲/Δ	▲/▲		▲/Δ
R/L105.0200.2.5	2,0									▲/Δ	▲/▲		▲/Δ
R/L105.0100.3.5	1,0	2,3	4,7	3,5	7	20	35	1	5	▲/Δ	▲/▲		▲/Δ
R/L105.0150.3.5	1,5									▲/Δ	▲/▲		▲/▲
R/L105.0200.3.5	2,0									Δ	▲/Δ		▲/Δ
R/L105.0100.4.5	1,0	2,3	4,7	3,5	7	25	40	1	5		▲/Δ		Δ/Δ
R/L105.0150.4.5	1,5										▲/Δ		▲/Δ
R/L105.0200.4.5	2,0										▲/Δ		Δ/Δ
R/L105.0100.5.5	1,0	2,3	4,7	3,5	7	30	45	1	5		▲/Δ		▲/Δ
R/L105.0150.5.5	1,5										▲/Δ		▲/Δ
R/L105.0200.5.5	2,0										▲/Δ		Δ/Δ

▲ ab Lager / on stock Δ 4 Wochen / 4 weeks
● Haupteinsatzbereich / main recommendation
o bedingt einsetzbar / alternative recommendation
unbeschichtete HM-Sorten / uncoated grades
beschichtete HM-Sorten / coated grades
bestückt/Cermet / brazed/Cermet

	MG12	TN35	TI25	TH35
P	o	●		●
M	●	●		●
K	●	●		●
N	●	●		●
S	●	●		●
H				

HM-Sorten
Carbide grades

Abmessungen in mm
Dimensions in mm

Ausführung R oder L angeben
State R or L version

Weitere Abmessungen auf Anfrage
Further sizes upon request

EINSTECHEN (innen) ≥ Ø 6 mm
GROOVING (internal)

Schneidplatte Typ
Insert Type

105

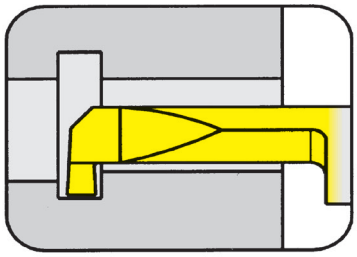

Bohrungs-Ø ab	Bore Ø from	6,0 mm
Stechtiefe bis	Depth of groove up to	1,8 mm

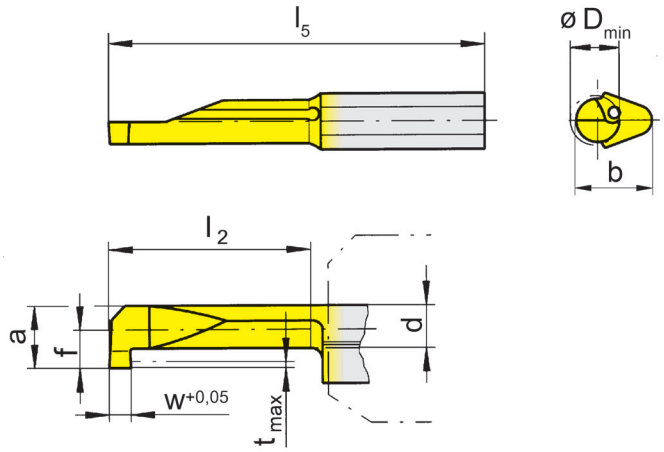

für Klemmhalter
for Toolholder

Typ / Type: B105, BKT105, H105, HC105, VDI

R = rechts wie gezeichnet
R = right hand version shown

L = links spiegelbildlich
L = left hand version

Bestellnummer Part number	w	f	a	d	b	l_2	l_5	t_{max}	D_{min}	MG12	TN35	TI25	TH35
R/L105.0100.1.6	1,0	3,3	5,7	3,7	7	10	25	1,8	6	▲/▲	▲/▲		▲/▲
R/L105.0150.1.6	1,5									▲/Δ	▲/▲		▲/Δ
R/L105.0200.1.6	2,0									▲/Δ	▲/▲		▲/Δ
R/L105.0100.2.6	1,0	3,3	5,7	3,7	7	15	30	1,8	6	▲/Δ	▲/▲		▲/Δ
R/L105.0150.2.6	1,5									▲/Δ	▲/▲		▲/Δ
R/L105.0200.2.6	2,0									▲/Δ	▲/▲		▲/▲
R/L105.0100.3.6	1,0	3,3	5,7	3,7	7	20	35	1,8	6	▲/Δ	▲/▲		▲/Δ
R/L105.0150.3.6	1,5									▲/Δ	▲/▲		▲/▲
R/L105.0200.3.6	2,0									▲	▲/▲		▲/Δ
R/L105.0100.4.6	1,0	3,3	5,7	3,7	7	25	40	1,8	6		▲/Δ		▲/Δ
R/L105.0150.4.6	1,5										▲/▲		▲/Δ
R/L105.0200.4.6	2,0										▲/▲		▲/Δ
R/L105.0100.5.6	1,0	3,3	5,7	3,7	7	30	45	1,8	6		▲/Δ		▲/Δ
R/L105.0150.5.6	1,5										▲/Δ		▲/Δ
R/L105.0200.5.6	2,0										▲/▲		▲/Δ

	MG12	TN35	TI25	TH35
P	o	•		•
M	•	•		•
K	•	•		•
N	•	•		•
S	•	•		•
H				

▲ ab Lager / on stock Δ 4 Wochen / 4 weeks
● Haupteinsatzbereich / main recommendation
o bedingt einsetzbar / alternative recommendation
unbeschichtete HM-Sorten / uncoated grades
beschichtete HM-Sorten / coated grades
bestückt/Cermet / brazed/Cermet

Abmessungen in mm
Dimensions in mm

HM-Sorten
Carbide grades

Ausführung R oder L angeben
State R or L version

Weitere Abmessungen auf Anfrage
Further sizes upon request

EINSTECHEN (innen) ≥ Ø 6,8 mm
GROOVING (internal)

Schneidplatte Typ
Insert Type

105

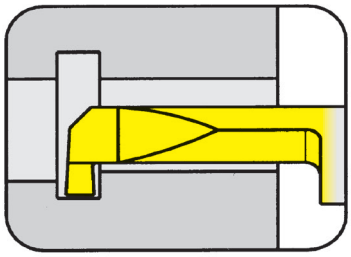

Bohrungs-Ø ab	Bore Ø from	6,8 mm
Stechtiefe bis	Depth of groove up to	2,5 mm

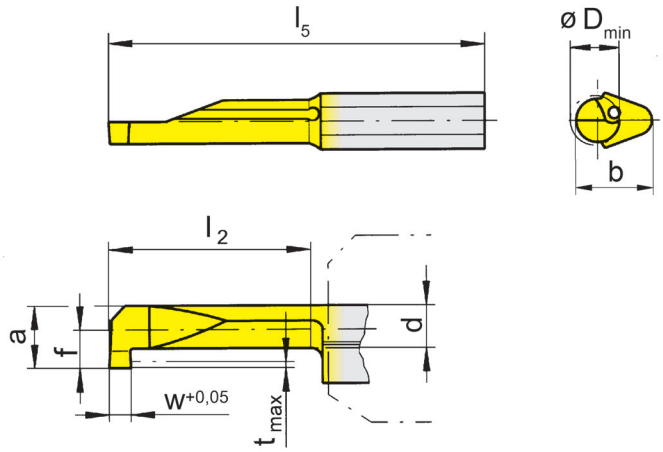

für Klemmhalter
for Toolholder

Typ / Type: B105, BKT105, H105, HC105, VDI

R = rechts wie gezeichnet
R = right hand version shown

L = links spiegelbildlich
L = left hand version

Bestellnummer Part number	w	f	a	d	b	l_2	l_5	t_{max}	D_{min}	MG12	TN35	TI25	TH35
R/L105.0100.1.7	1,0	4	6,4	3,7	7	10	25	2,5	6,8	▲/▲	▲/▲		▲/▲
R/L105.0150.1.7	1,5									▲/Δ	▲/▲		▲/▲
R/L105.0200.1.7	2,0									▲/▲	▲/▲		▲/▲
R/L105.0100.2.7	1,0	4	6,4	3,7	7	15	30	2,5	6,8	▲/▲	▲/▲		▲/▲
R/L105.0150.2.7	1,5									▲/Δ	▲/▲		▲/▲
R/L105.0200.2.7	2,0									▲/▲	▲/▲		▲/▲
R/L105.0100.3.7	1,0	4	6,4	3,7	7	20	35	2,5	6,8	▲/▲	▲/▲		▲/Δ
R/L105.0150.3.7	1,5									▲/Δ	▲/▲		▲/Δ
R/L105.0200.3.7	2,0									▲/Δ	▲/▲		▲/▲
R/L105.0100.4.7	1,0	4	6,4	3,7	7	25	40	2,5	6,8		▲/Δ		▲/Δ
R/L105.0150.4.7	1,5										▲/▲		▲/▲
R/L105.0200.4.7	2,0										▲/▲		▲/Δ
R/L105.0100.5.7	1,0	4	6,4	3,7	7	30	45	2,5	6,8		▲/▲		▲/▲
R/L105.0150.5.7	1,5										▲/▲		▲/Δ
R/L105.0200.5.7	2,0										▲/▲		▲/Δ

	MG12	TN35	TI25	TH35
P	o	•		•
M	•	•		•
K	•	•		•
N	•	•		•
S	•	•		•
H				

▲ ab Lager / on stock Δ 4 Wochen / 4 weeks
● Haupteinsatzbereich / main recommendation
o bedingt einsetzbar / alternative recommendation
unbeschichtete HM-Sorten / uncoated grades
beschichtete HM-Sorten / coated grades
bestückt/Cermet / brazed/Cermet

Abmessungen in mm
Dimensions in mm

HM-Sorten
Carbide grades

Ausführung R oder L angeben
State R or L version

Weitere Abmessungen auf Anfrage
Further sizes upon request

GEWINDEDREHEN (innen) Teilprofil
THREADING (internal) Partial profile

Schneidplatte Typ
Insert Type

105

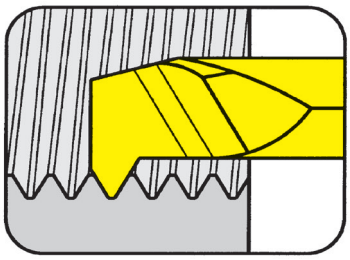

Bohrungs-Ø ab	Bore Ø from	3,00 mm
Steigung	Pitch	P 0,25 mm

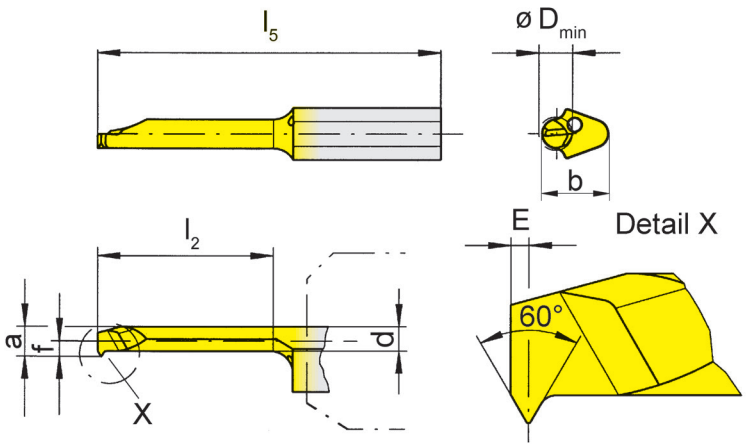

für Klemmhalter
for Toolholder

Typ / Type: B105, BKT105, H105, HC105, VDI

R = rechts wie gezeichnet
R = right hand version shown

L = links spiegelbildlich
L = left hand version

Metrisches ISO-Gewinde
Metric ISO thread

Bestellnummer Part number	P	E	f	a	d	b	l_2	l_5	D_{min}	MG12	TN35	TI25	TH35
R/L105.0102.2.3	0,25	0,3	1,4	2,7	2,2	5,9	15	30	3		▲/Δ		
P											•		
M											•		
K											•		
N											•		
S											•		
H													

▲ ab Lager / on stock Δ 4 Wochen / 4 weeks
● Haupteinsatzbereich / main recommendation
o bedingt einsetzbar / alternative recommendation
unbeschichtete HM-Sorten / uncoated grades
beschichtete HM-Sorten / coated grades
bestückt/Cermet / brazed/Cermet

HM-Sorten
Carbide grades

Abmessungen in mm
Dimensions in mm

Ausführung R oder L angeben
State R or L version

Weitere Abmessungen auf Anfrage
Further sizes upon request

GEWINDEDREHEN (innen) Teilprofil
THREADING (internal) Partial profile

Schneidplatte Typ
Insert Type

105

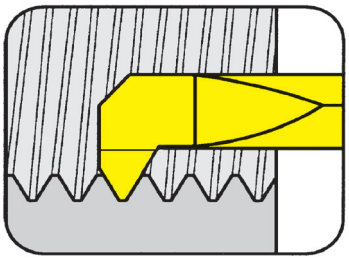

Bohrungs-Ø ab	Bore Ø from	3,00 mm
Steigung	Pitch	P 0,35 mm

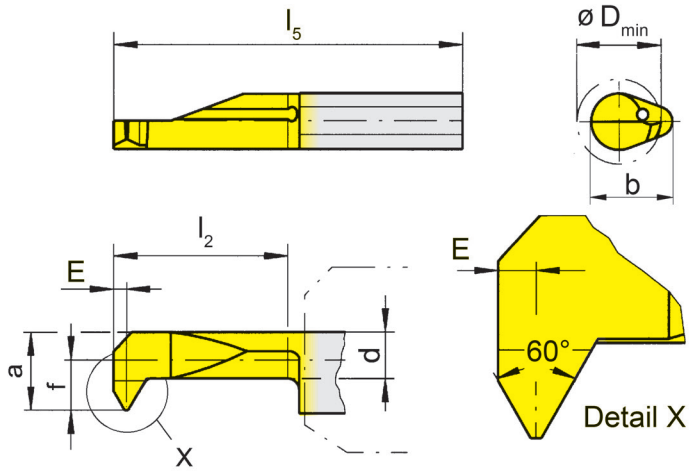

für Klemmhalter
for Toolholder

Typ / Type: B105, BKT105, H105, HC105, VDI

R = rechts wie gezeichnet
R = right hand version shown

L = links spiegelbildlich
L = left hand version

Metrisches ISO-Gewinde
Metric ISO thread

Bestellnummer Part number	P	E	f	a	d	b	l_2	l_5	D_{min}	MG12	TN35	TI25	TH35
R/L105.0203.1.3	0,35	0,3	1,4	2,7	2,1	5,9	10	25	3		▲/Δ		
R/L105.0203.2.5	0,35	0,3	2,3	4,7	3,5	7,0	15	30	5		▲/▲		
P											•		
M											•		
K											•		
N											•		
S											•		
H													

▲ ab Lager / on stock Δ 4 Wochen / 4 weeks
● Haupteinsatzbereich / main recommendation
o bedingt einsetzbar / alternative recommendation
unbeschichtete HM-Sorten / uncoated grades
beschichtete HM-Sorten / coated grades
bestückt/Cermet / brazed/Cermet

HM-Sorten
Carbide grades

Abmessungen in mm
Dimensions in mm

Ausführung R oder L angeben
State R or L version

Weitere Abmessungen auf Anfrage
Further sizes upon request

GEWINDEDREHEN (innen) Teilprofil
THREADING (internal) Partial profile

Schneidplatte Typ
Insert Type

105

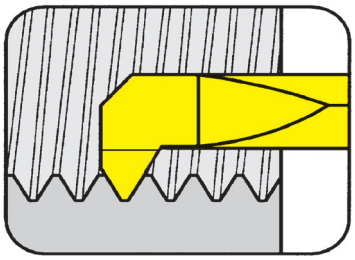

Bohrungs-Ø ab	Bore Ø from	3,00 mm
Steigung	Pitch	P 0,50 mm

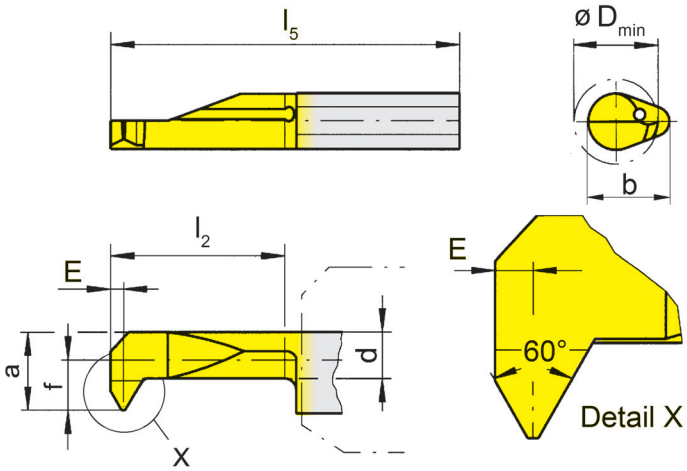

für Klemmhalter
for Toolholder

Typ / Type: B105, BKT105, H105, HC105, VDI

R = rechts wie gezeichnet
R = right hand version shown

L = links spiegelbildlich
L = left hand version

Metrisches ISO-Gewinde
Metric ISO thread

Bestellnummer Part number	P	E	f	a	d	b	l_2	l_5	D_{min}	MG12	TN35	TI25	TH35
R/L105.0205.2.3	0,5	0,35	1,4	2,7	2,1	5,9	15	30	3		▲/▲		
R/L105.0205.2.4	0,5	0,35	1,9	3,7	2,7	6,4	15	30	4		▲/▲		▲/Δ
R/L105.0205.3.4							20	35			▲		
R/L105.0205.2.5	0,5	0,35	2,3	4,7	3,5	7,0	15	30	5	▲/Δ	▲/▲		▲/▲
R/L105.0205.3.5							20	35			▲/Δ		
R/L105.0205.4.5							25	40			▲		
R/L105.0205.3.6	0,5	0,35	3,3	5,7	4,8	7,0	20	35	6		▲		

▲ ab Lager / on stock Δ 4 Wochen / 4 weeks
● Haupteinsatzbereich / main recommendation
o bedingt einsetzbar / alternative recommendation
unbeschichtete HM-Sorten / uncoated grades
beschichtete HM-Sorten / coated grades
bestückt/Cermet / brazed/Cermet

	MG12	TN35	TI25	TH35
P	o	●		●
M	●	●		●
K	●	●		●
N	●	●		●
S	●	●		●
H				

HM-Sorten
Carbide grades

Abmessungen in mm
Dimensions in mm

Ausführung R oder L angeben
State R or L version

Weitere Abmessungen auf Anfrage
Further sizes upon request

GEWINDEDREHEN (innen) Teilprofil
THREADING (internal) Partial profile

Schneidplatte Typ
Insert Type

105

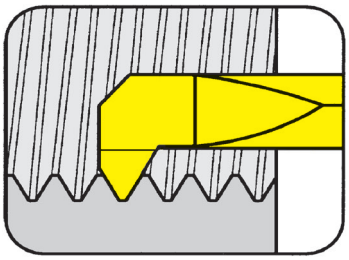

Bohrungs-Ø ab	Bore Ø from	3,00 mm
Steigung	Pitch	P 0,50 - 0,75 mm

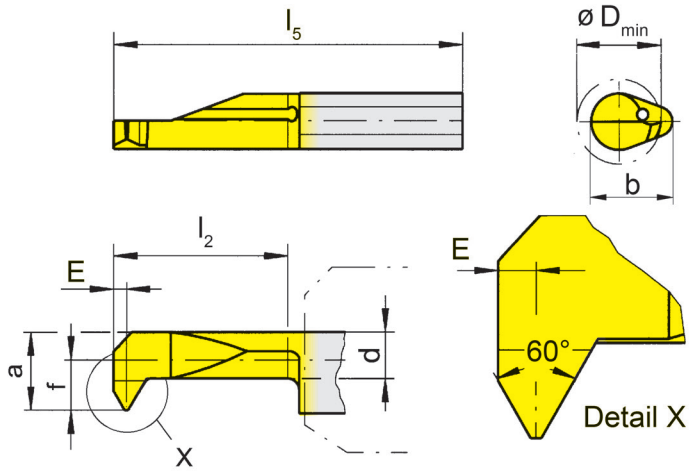

für Klemmhalter
for Toolholder

Typ / Type: B105, BKT105, H105, HC105, VDI

R = rechts wie gezeichnet
R = right hand version shown

L = links spiegelbildlich
L = left hand version

Metrisches ISO-Gewinde
Metric ISO thread

Bestellnummer Part number	P	P_{max}	E	f	a	d	b	l_2	l_5	D_{min}	MG12	TN35	TI25	TH35
R/L105.0407.2.3	0,5	0,75	0,45	1,4	2,7	2,0	5,9	15	30	3		▲		
R/L105.0407.1.4	0,5	0,75	0,45	1,9	3,7	2,7	6,4	10	25	4		▲/Δ		
R/L105.0407.2.4								15	30			▲/Δ		
R/L105.0407.3.4								20	35			▲/Δ		
R/L105.0407.2.5	0,5	0,75	0,45	2,3	4,7	3,5	7,0	15	30	5		▲/▲		▲/Δ
R/L105.0407.3.5								20	35			▲/Δ		
R/L105.0407.4.5								25	40			▲/Δ		
R/L105.0407.3.6	0,5	0,75	0,45	3,3	5,7	4,7	7,0	20	35	6		▲		

▲ ab Lager / on stock Δ 4 Wochen / 4 weeks
● Haupteinsatzbereich / main recommendation
o bedingt einsetzbar / alternative recommendation
unbeschichtete HM-Sorten / uncoated grades
beschichtete HM-Sorten / coated grades
bestückt/Cermet / brazed/Cermet

	MG12	TN35	TI25	TH35
P		•		•
M		•		•
K		•		•
N		•		•
S		•		•
H				

HM-Sorten
Carbide grades

Abmessungen in mm
Dimensions in mm

Ausführung R oder L angeben
State R or L version

Weitere Abmessungen auf Anfrage
Further sizes upon request

GEWINDEDREHEN (innen) Teilprofil
THREADING (internal) Partial profile

Schneidplatte Typ
Insert Type

105

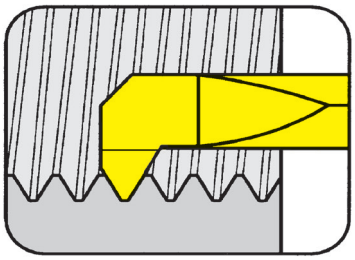

Bohrungs-Ø ab	Bore Ø from	4,8 mm
Steigung	Pitch	P 1,0 - 1,5 mm

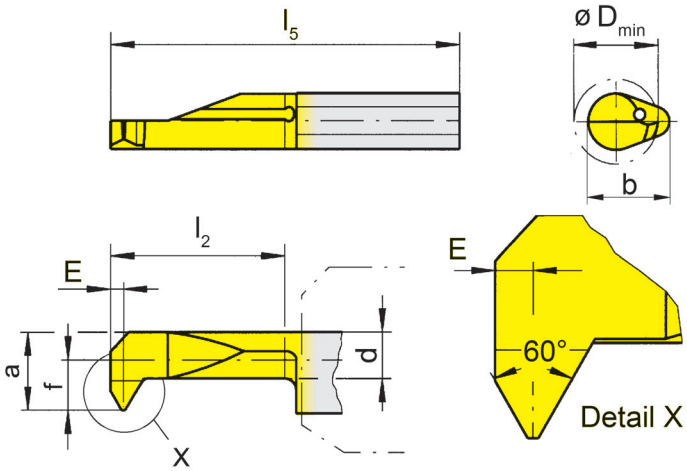

für Klemmhalter
for Toolholder

Typ / Type: B105, BKT105, H105, HC105, VDI

R = rechts wie gezeichnet
R = right hand version shown

L = links spiegelbildlich
L = left hand version

Metrisches ISO-Gewinde
Metric ISO thread

Bestellnummer Part number	P	E	f	a	d	b	l_2	l_5	D_{min}	MG12	TN35	TI25	TH35
R/L105.0510.2.5	1,00	0,55	2,1	4,5	3,5	7	15	30	4,8	▲/Δ	▲/▲		▲/▲
R/L105.0510.3.5							20	35			▲/Δ		
R/L105.0510.4.5							25	40			▲/▲		
R/L105.0510.2.6	1,00	0,55	3,3	5,7	3,7	7	15	30	6,0		▲/▲		▲/▲
R/L105.0612.2.6	1,25	0,65	3,3	5,7	3,7	7	15	30	6,0	Δ/Δ	▲/▲		▲/▲
R/L105.0612.3.6							20	35			▲/▲		
R/L105.0612.4.6							25	40			▲/▲		
R/L105.0815.2.7	1,50	0,75	4,0	6,4	3,7	7	15	30	7,0		▲/▲		▲/▲
R/L105.0815.3.7							20	35			▲/▲		
R/L105.0815.4.7							25	40			▲/▲		

	MG12	TN35	TI25	TH35
P	o	•		•
M	•	•		•
K	•	•		•
N	•	•		•
S	•	•		•
H				

▲ ab Lager / on stock Δ 4 Wochen / 4 weeks
● Haupteinsatzbereich / main recommendation
o bedingt einsetzbar / alternative recommendation
unbeschichtete HM-Sorten / uncoated grades
beschichtete HM-Sorten / coated grades
bestückt/Cermet / brazed/Cermet

HM-Sorten
Carbide grades

Abmessungen in mm
Dimensions in mm

Ausführung R oder L angeben
State R or L version

Weitere Abmessungen auf Anfrage
Further sizes upon request

GEWINDEDREHEN (innen) Vollprofil
THREADING (internal) Full profile

Schneidplatte Typ
Insert Type

105

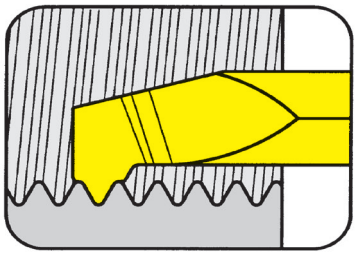

Bohrungs-Ø ab	Bore Ø from	2,40 mm
Steigung	Pitch	P 0,50 - 1,25 mm

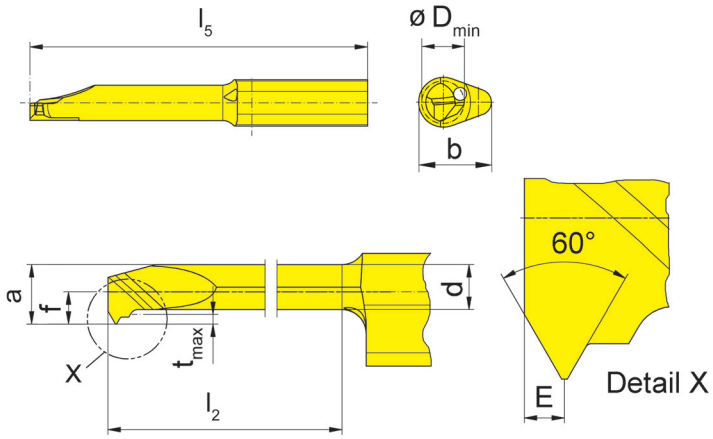

für Klemmhalter
for Toolholder

Typ / Type: B105, BKT105, H105, HC105, VDI

R = rechts wie gezeichnet
R = right hand version shown

L = links spiegelbildlich
L = left hand version

Metrisches ISO-Gewinde
Metric ISO thread

Bestellnummer Part number	P	E	f	a	d	b	l_2	l_5	D_{min}	MG12	TN35	TI25	TH35
R/L105.VPM3.2.3	0,50	0,3	1,4	2,2	1,65	5,9	9	25	2,4				▲/Δ
R/L105.VPM3.4.3							16	35					▲/Δ
R/L105.VPM4.2.4	0,70	0,4	1,5	2,9	2,10	6,4	15	30	3,2				▲/Δ
R/L105.VPM4.3.4							20	35					▲/Δ
R/L105.VPM5.2.5	0,80	0,5	2,0	3,7	2,80	7,0	15	30	4,1				▲/▲
R/L105.VPM5.4.5							25	40					▲/Δ
R/L105.VPM6.3.6	1,00	0,5	2,4	4,5	3,40	7,0	20	35	4,9				▲/▲
R/L105.VPM6.4.6							25	40					▲/Δ
R/L105.VPM6.5.6							30	45					▲/Δ
R/L105.VPM8.3.8	1,25	0,7	3,8	6,2	4,70	7,0	20	35	6,6				▲/▲
R/L105.VPM8.5.8							30	45					▲/Δ

▲ ab Lager / on stock Δ 4 Wochen / 4 weeks
● Haupteinsatzbereich / main recommendation
o bedingt einsetzbar / alternative recommendation
unbeschichtete HM-Sorten / uncoated grades
beschichtete HM-Sorten / coated grades
bestückt/Cermet / brazed/Cermet

	MG12	TN35	TI25	TH35
P				•
M				•
K				•
N				•
S				•
H				

HM-Sorten
Carbide grades

Abmessungen in mm
Dimensions in mm

Ausführung R oder L angeben
State R or L version

Weitere Abmessungen auf Anfrage
Further sizes upon request

GEWINDEDREHEN (innen) Teilprofil
THREADING (internal) Partial profile

Schneidplatte Typ
Insert Type

105

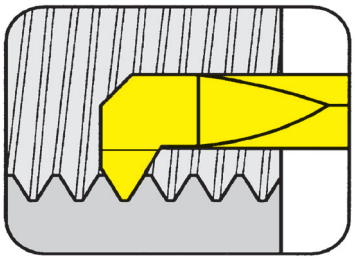

Bohrungs-Ø ab	Bore Ø from	4,0 mm
Gang pro Zoll	Threads per inch	16 - 40

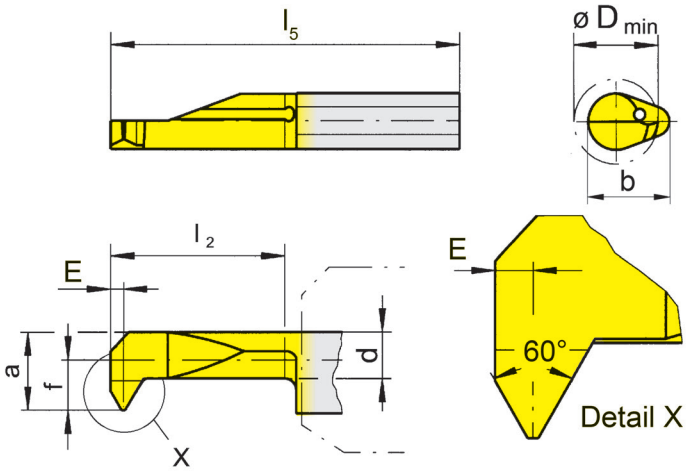

für Klemmhalter
for Toolholder

Typ / Type: B105, BKT105, H105, HC105, VDI

R = rechts wie gezeichnet
R = right hand version shown

L = links spiegelbildlich
L = left hand version

Gewinde UN
Thread UN

Bestellnummer Part number	Gang/Zoll Threads per Inch	E	f	a	d	b	l_2	l_5	D_{min}	MG12	TN35	TI25	TH35
R/L105.3240.2.4	32 - 40	0,45	1,9	3,7	2,7	6,4	15	30	4		▲/▲		
R/L105.1620.2.5	16 - 20	0,70	2,3	4,7	3,3	7,0	15	30	5				▲/Δ
R/L105.1620.3.5							20	35					▲/Δ
R/L105.2428.2.5	24 - 28	0,55	2,3	4,7	3,5	7,0	15	30	5		▲/▲		
R/L105.3240.2.5	32 - 40	0,45									▲/Δ		
R/L105.1620.2.6	16 - 20	0,70	3,3	5,7	3,7	7,0	15	30	6		▲/▲		
R/L105.1620.3.6							20	35			▲		
R/L105.1620.4.6							25	40			▲		
R/L105.2428.2.6	24 - 28	0,55	3,3	5,7	3,7	7,0	15	30	6		▲/▲		
R/L105.2428.3.6							20	35			▲		
R/L105.2428.4.6							25	40			▲/▲		

	TN35	TH35
P	•	•
M	•	•
K	•	•
N	•	•
S	•	•
H		

▲ ab Lager / on stock Δ 4 Wochen / 4 weeks
● Haupteinsatzbereich / main recommendation
o bedingt einsetzbar / alternative recommendation
unbeschichtete HM-Sorten / uncoated grades
beschichtete HM-Sorten / coated grades
bestückt/Cermet / brazed/Cermet

HM-Sorten
Carbide grades

Abmessungen in mm
Dimensions in mm

Ausführung R oder L angeben
State R or L version

Weitere Abmessungen auf Anfrage
Further sizes upon request

GEWINDEDREHEN (innen) Vollprofil
THREADING (internal) Full profile

Schneidplatte Typ
Insert Type

105
Whitworth-Gewinde
Whitworth thread

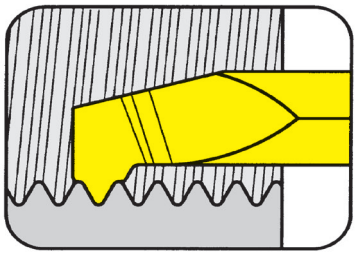

Bohrungs-Ø ab	Bore Ø from	4,0 mm
Gang pro Zoll	Threads per inch	20 - 28

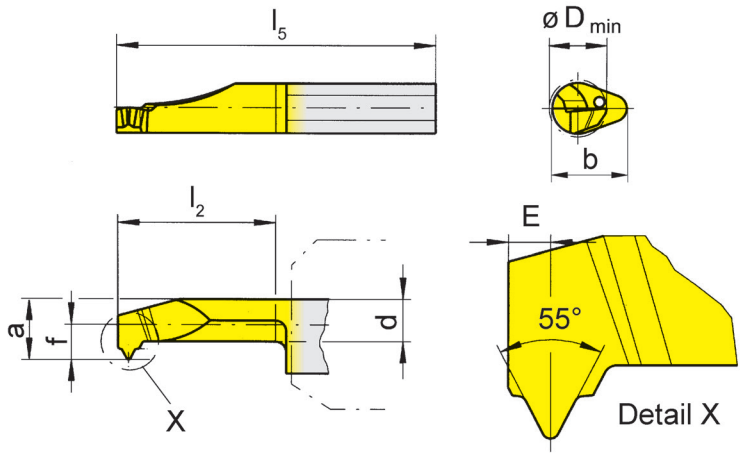

für Klemmhalter
for Toolholder

Typ / Type: B105, BKT105, H105, HC105, VDI

R = rechts wie gezeichnet
R = right hand version shown

L = links spiegelbildlich
L = left hand version

Gewinde BSW/BSF
Thread BSW/BSF

Bestellnummer Part number	Gang/Zoll Threads per Inch	E	f	a	d	b	l_2	l_5	D_{min}	MG12	TN35	TI25	TH35
R105.5520.2.4	20	1,0	1,9	3,7	2,5	6,4	15	30	4		▲		
R/L105.5524.2.5	24	0,8	2,3	4,7	3,5	7,0	15	30	5		Δ/Δ		
R/L105.5526.2.5	26										▲		
R/L105.5528.2.5	28										▲/Δ		

▲ ab Lager / on stock Δ 4 Wochen / 4 weeks
● Haupteinsatzbereich / main recommendation
o bedingt einsetzbar / alternative recommendation
unbeschichtete HM-Sorten / uncoated grades
beschichtete HM-Sorten / coated grades
bestückt/Cermet / brazed/Cermet

	MG12	TN35	TI25	TH35
P		•		
M		•		
K		•		
N		•		
S		•		
H				

HM-Sorten
Carbide grades

Abmessungen in mm
Dimensions in mm

Weitere Abmessungen auf Anfrage
Further sizes upon request

GEWINDEDREHEN (innen) Vollprofil
THREADING (internal) Full profile

Schneidplatte Typ
Insert Type

105
Whitworth-Gewinde
Whitworth thread

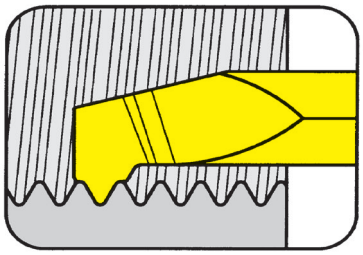

Bohrungs-Ø ab	Bore Ø from	6,0 mm
Gang pro Zoll	Threads per inch	1:28

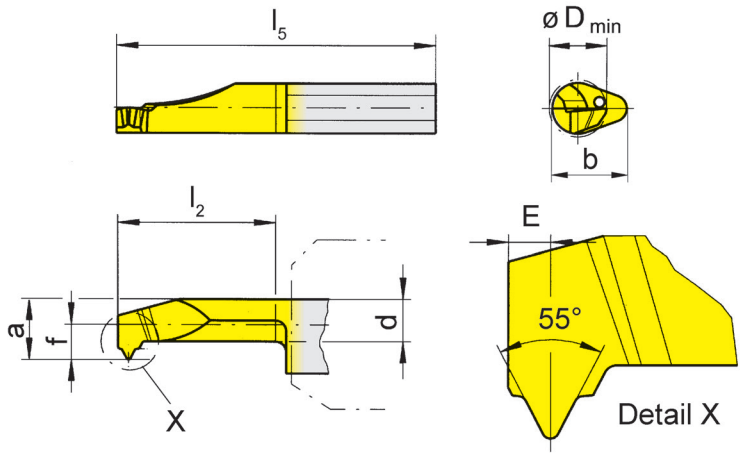

für Klemmhalter
for Toolholder

Typ / Type: B105, BKT105, H105, HC105, VDI

R = rechts wie gezeichnet
R = right hand version shown

L = links spiegelbildlich
L = left hand version

Gewinde BSW/BSF
Thread BSW/BSF

Bestellnummer Part number	Gang/Zoll Threads per Inch	E	f	a	d	b	l_2	l_5	D_{min}	MG12	TN35	TI25	TH35
R/L105.5524.2.6	24	0,8	3,3	5,7	3,7	7	15	30	6		▲		
R/L105.5526.2.6	26	0,8									▲		
R/L105.5528.2.6	28	0,8									▲/Δ		
R/L105.5519.2.6	19	1,0									▲/▲		
R/L105.5520.2.6	20	1,0									▲/Δ		
R/L105.5522.2.6	22	1,0									Δ		
R/L105.5528.3.6	28	0,8	3,3	5,7	3,7	7	20	35	6		▲/Δ		
R105.5524.3.6	24	0,8	3,3	5,7	3,7	7	20	35	6		Δ		
R105.5526.3.6	26	0,8									Δ		
R105.5519.3.6	19	1,0									▲		
R105.5522.3.6	22	1,0									Δ		

▲ ab Lager / on stock Δ 4 Wochen / 4 weeks
● Haupteinsatzbereich / main recommendation
o bedingt einsetzbar / alternative recommendation
unbeschichtete HM-Sorten / uncoated grades
beschichtete HM-Sorten / coated grades
bestückt/Cermet / brazed/Cermet

	TN35
P	•
M	•
K	•
N	•
S	•
H	

HM-Sorten
Carbide grades

Abmessungen in mm
Dimensions in mm

Ausführung R oder L angeben
State R or L version

Weitere Abmessungen auf Anfrage
Further sizes upon request

GEWINDEDREHEN (innen) Teilprofil
THREADING (internal) Partial profile

Schneidplatte Typ
Insert Type

105

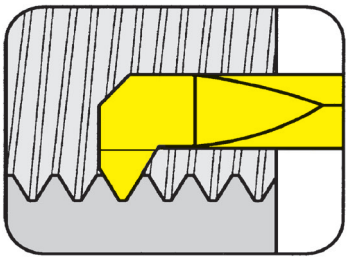

Bohrungs-Ø ab	Bore Ø from	6,0 mm
Gang pro Zoll	Threads per inch	18 - 27

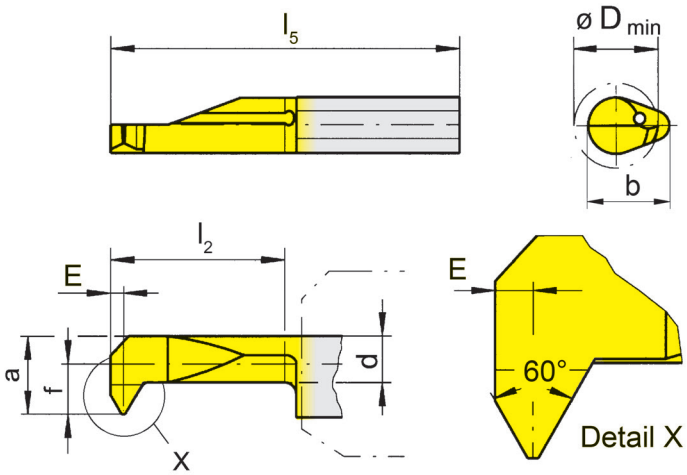

für Klemmhalter
for Toolholder

Typ / Type: B105, BKT105, H105, HC105, VDI

R = rechts wie gezeichnet
R = right hand version shown

L = links spiegelbildlich
L = left hand version

Gewinde NPT / NPTF
Thread NPT / NPTF

Bestellnummer Part number	Gang/Zoll Threads per Inch	E	f	a	d	b	l_2	l_5	D_{min}	MG12	TN35	TI25	TH35
R/L105.NP18.2.6	18	1,0	3,3	5,7	3,7	7	15	30	6	Δ/Δ	▲/▲	Δ/Δ	
R/L105.NP18.3.6	18	1,0					20	35			Δ/Δ		Δ/Δ
R/L105.NP18.4.6	18	1,0					25	40			Δ/Δ		Δ/Δ
R/L105.NP27.2.6	27	0,8					15	30			▲/Δ	Δ/Δ	
R/L105.NP27.3.6	27	0,8					20	35			Δ/Δ	/Δ	Δ/Δ
R/L105.NP27.4.6	27	0,8					25	40			Δ/Δ		Δ/Δ

	MG12	TN35	TI25	TH35
P	o	•	•	•
M	•	•	•	•
K	•	•	•	•
N	•	•	•	•
S	•	•	•	•
H				

▲ ab Lager / on stock Δ 4 Wochen / 4 weeks
● Haupteinsatzbereich / main recommendation
o bedingt einsetzbar / alternative recommendation
unbeschichtete HM-Sorten / uncoated grades
beschichtete HM-Sorten / coated grades
bestückt/Cermet / brazed/Cermet

HM-Sorten
Carbide grades

Abmessungen in mm
Dimensions in mm

Ausführung R oder L angeben
State R or L version

Weitere Abmessungen auf Anfrage
Further sizes upon request

VORSTECHEN und FASEN (innen)
PREGROOVING and CHAMFERING (internal)

Schneidplatte Typ
Insert Type

105

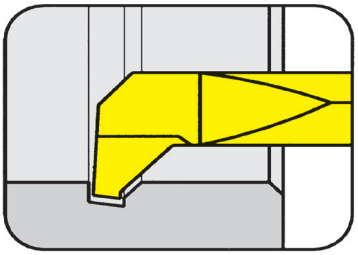

Bohrungs-Ø ab	Bore Ø from	3,0 mm

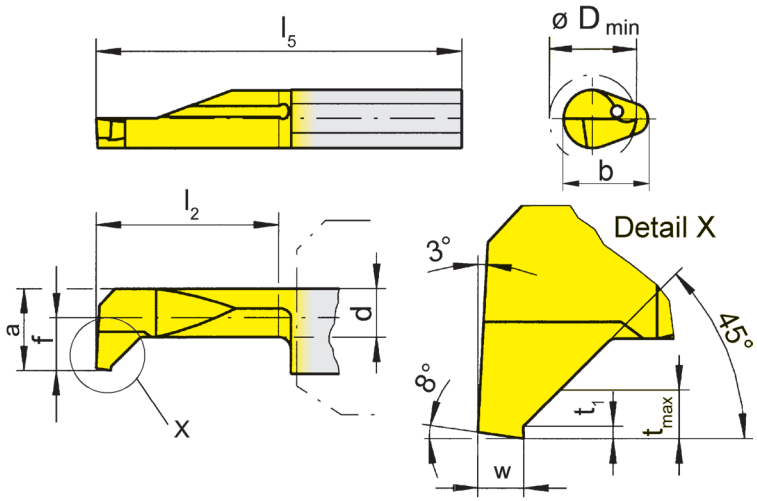

für Klemmhalter
for Toolholder

Typ / Type: B105, BKT105, H105, HC105, VDI

R = rechts wie gezeichnet
R = right hand version shown

L = links spiegelbildlich
L = left hand version

Bestellnummer Part number	w	f	a	d	b	l_2	l_5	t_{1max}	t_{max}	D_{min}	MG12	TN35	TI25	TH35
R/L105.0810.1.3	0,7	1,4	2,7	2,0	5,9	10	25	0,2	0,5	3		▲/▲		
R/L105.0810.2.3						15	30					▲/▲		
R/L105.0810.1.4	1,0	1,9	3,7	2,7	6,4	10	25	0,2	0,7	4		▲/▲		
R/L105.0810.2.4						15	30					▲/▲		
R/L105.0810.3.4						20	35					▲/▲		
R/L105.0810.2.5	1,0	2,3	4,7	3,5	7,0	15	30	0,2	0,7	5	▲/▲	▲/▲		
R/L105.0810.3.5						20	35					▲/▲	▲/▲	
R/L105.0810.4.5						25	40					▲/Δ	▲/▲	
R/L105.0810.5.5						30	45					Δ/Δ	Δ/Δ	
R/L105.0810.5.6	1,0	3,1	5,5	4,2	7,0	30	45	0,2	1,0	6		▲/▲		
R/L105.0810.7.6						40	55					▲/▲		

	MG12	TN35	TI25	TH35
P	o	•	•	
M	•	•	•	
K	•	•	•	
N	•	•	•	
S	•	•	•	
H				

HM-Sorten
Carbide grades

▲ ab Lager / on stock Δ 4 Wochen / 4 weeks
● Haupteinsatzbereich / main recommendation
o bedingt einsetzbar / alternative recommendation
unbeschichtete HM-Sorten / uncoated grades
beschichtete HM-Sorten / coated grades
bestückt/Cermet / brazed/Cermet

Abmessungen in mm
Dimensions in mm

Ausführung R oder L angeben
State R or L version

Weitere Abmessungen auf Anfrage
Further sizes upon request

AXIALEINSTECHEN
FACE GROOVING

Schneidplatte Typ
Insert Type

105

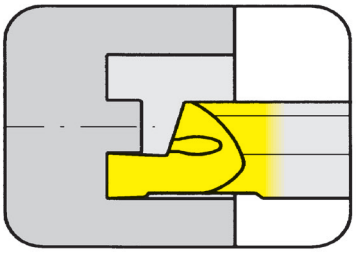

Nutaußen-Ø ab	from outer groove Ø	5,0 mm
Stechtiefe	Depth of groove	5,0 mm
Stechbreite bis	Width of groove up to	2,0 mm

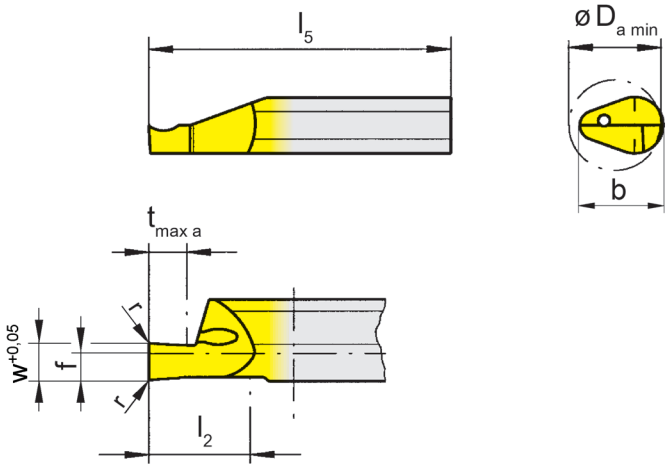

für Klemmhalter
for Toolholder

Typ / Type: B105, BKT105, H105, HC105, VDI

R = rechts wie gezeichnet
R = right hand version shown

L = links spiegelbildlich
L = left hand version

Bestellnummer Part number	w	r	f	b	l_2	l_5	$t_{max\ a}$	$D_{a\ min}$	MG12	TN35	TI25	TH35	AN25
R105.0505.1.8	0,5						2						▲
R/L105.0510.1.8	1,0	0,05	2	7	10	25	2	5	▲/Δ		▲/▲		
R/L105.0515.1.8	1,5	0,05					3		▲/Δ		▲/▲		
R/L105.0520.1.8	2,0	0,05					5		▲/Δ		▲/▲		
R/L105.0510.2.8	1,0						2		Δ		▲/▲		
R/L105.0515.2.8	1,5	0,05	2	7	15	35	3	5	Δ		▲/▲		
R/L105.0520.2.8	2,0						5		Δ/▲		▲/▲		
P									o		•		•
M									•		•		o
K									•		•		•
N									•		•		•
S									•		•		o
H													

▲ ab Lager / on stock Δ 4 Wochen / 4 weeks
● Haupteinsatzbereich / main recommendation
o bedingt einsetzbar / alternative recommendation
unbeschichtete HM-Sorten / uncoated grades
beschichtete HM-Sorten / coated grades
bestückt/Cermet / brazed/Cermet

HM-Sorten
Carbide grades

Abmessungen in mm
Dimensions in mm

Ausführung R oder L angeben
State R or L version

Weitere Abmessungen auf Anfrage
Further sizes upon request

AXIALEINSTECHEN
FACE GROOVING

Schneidplatte Typ
Insert Type

105

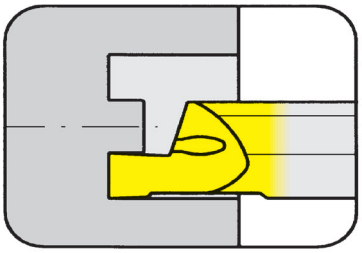

Nutaußen-Ø ab	from outer groove Ø	6,0 mm
Stechtiefe	Depth of groove	5,0 mm
Stechbreite bis	Width of groove up to	2,0 mm

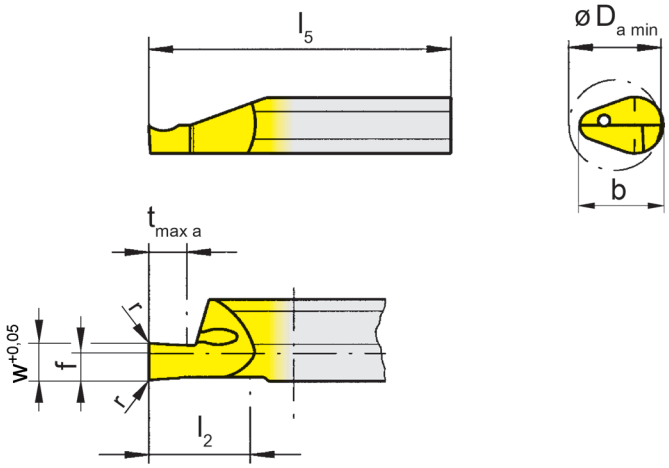

für Klemmhalter
for Toolholder

Typ / Type: B105, BKT105, H105, HC105, VDI

R = rechts wie gezeichnet
R = right hand version shown

L = links spiegelbildlich
L = left hand version

Bestellnummer Part number	w	r	f	b	l_2	l_5	$t_{max\ a}$	$D_{a\ min}$	MG12	TN35	TI25	TH35
R/L105.0610.1.8	1,0	0,05	2	7	10	25	2	6	▲/Δ		▲/▲	
R/L105.0615.1.8	1,5						3		▲/Δ		▲/▲	
R/L105.0620.1.8	2,0						5		▲/Δ		▲/▲	
R/L105.0610.2.8	1,0	0,05	2	7	15	35	2	6	Δ/Δ		▲/Δ	
R/L105.0615.2.8	1,5						3		▲		▲/▲	
R/L105.0620.2.8	2,0						5		▲/Δ		▲/▲	

	MG12	TN35	TI25	TH35
P	o		•	
M	•		•	
K	•		•	
N	•		•	
S	•		•	
H				

▲ ab Lager / on stock Δ 4 Wochen / 4 weeks
● Haupteinsatzbereich / main recommendation
o bedingt einsetzbar / alternative recommendation
unbeschichtete HM-Sorten / uncoated grades
beschichtete HM-Sorten / coated grades
bestückt/Cermet / brazed/Cermet

Abmessungen in mm
Dimensions in mm

HM-Sorten
Carbide grades

Ausführung R oder L angeben
State R or L version

Weitere Abmessungen auf Anfrage
Further sizes upon request

AXIALEINSTECHEN
FACE GROOVING

Schneidplatte Typ
Insert Type

105

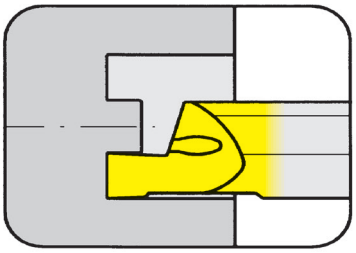

Nutaußen-Ø ab	from outer groove Ø	8,0 mm
Stechtiefe	Depth of groove	6,0 mm
Stechbreite bis	Width of groove up to	3,0 mm

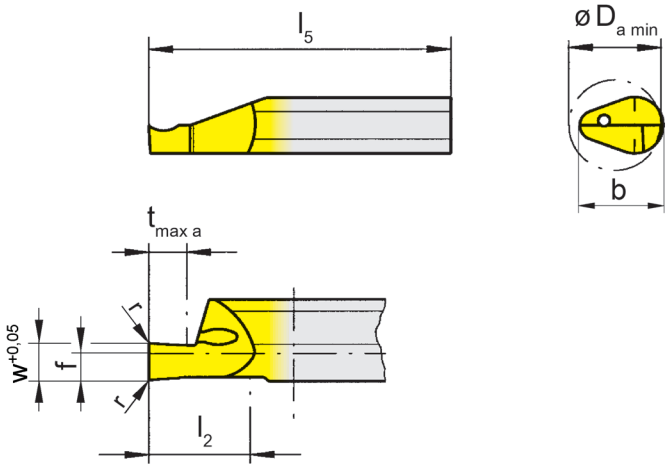

für Klemmhalter
for Toolholder

Typ / Type: B105, BKT105, H105, HC105, VDI

R = rechts wie gezeichnet
R = right hand version shown

L = links spiegelbildlich
L = left hand version

Bestellnummer Part number	w	r	f	b	l_2	l_5	$t_{max\ a}$	$D_{a\ min}$	MG12	TN35	TI25	TH35
R/L105.0810.1.8	1,0	0,15	2	7	10	25	2	8			▲/▲	
R/L105.0815.1.8	1,5						3				▲/▲	
R/L105.0820.1.8	2,0						4				▲/▲	
R/L105.0825.1.8	2,5						5				▲/▲	
R/L105.0830.1.8	3,0						6				▲/▲	
R/L105.0810.2.8	1,0	0,15	2	7	15	35	2	8			▲/▲	
R/L105.0815.2.8	1,5						3				▲/▲	
R/L105.0820.2.8	2,0						4				▲/▲	
R/L105.0825.2.8	2,5						5				▲/▲	
R/L105.0830.2.8	3,0						6				▲/▲	

	MG12	TN35	TI25	TH35
P			•	
M			•	
K			•	
N			•	
S			•	
H				

▲ ab Lager / on stock Δ 4 Wochen / 4 weeks
● Haupteinsatzbereich / main recommendation
o bedingt einsetzbar / alternative recommendation
unbeschichtete HM-Sorten / uncoated grades
beschichtete HM-Sorten / coated grades
bestückt/Cermet / brazed/Cermet

Abmessungen in mm
Dimensions in mm

HM-Sorten
Carbide grades

Ausführung R oder L angeben
State R or L version

Weitere Abmessungen auf Anfrage
Further sizes upon request

AXIALEINSTECHEN
FACE GROOVING

Schneidplatte Typ
Insert Type

105

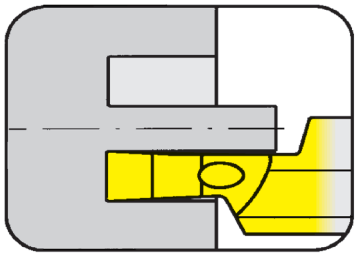

Nutaußen-Ø ab	from outer groove Ø	8,0 mm
Stechtiefe	Depth of groove	6,0 mm
Stechbreite bis	Width of groove up to	3,0 mm

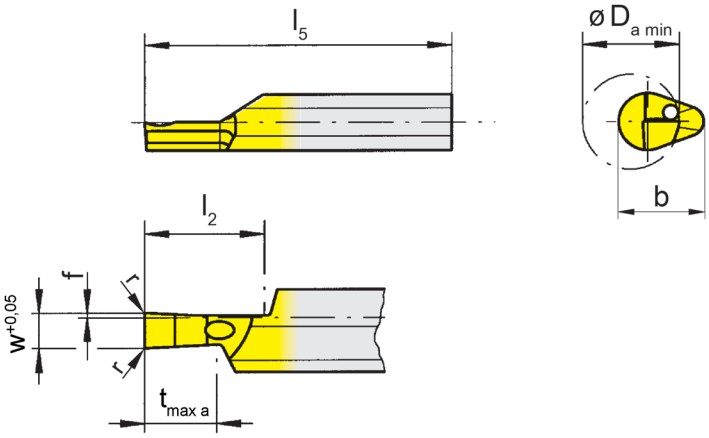

für Klemmhalter
for Toolholder

Typ / Type: B105, BKT105, H105, HC105, VDI

R = rechts wie gezeichnet
R = right hand version shown

L = links spiegelbildlich
L = left hand version

Bestellnummer Part number	w	r	f	b	l_2	l_5	$t_{max\ a}$	$D_{a\ min}$	MG12	TN35	TI25	TH35
R/L105.0810.1.9	1,0	0,15	0,4	7	10	25	2	8			▲/▲	
R/L105.0815.1.9	1,5						3				▲/▲	
R/L105.0820.1.9	2,0						4				▲/▲	
R/L105.0825.1.9	2,5						5				▲/▲	
R/L105.0830.1.9	3,0						6				▲/▲	

	MG12	TN35	TI25	TH35
P			•	
M			•	
K			•	
N			•	
S			•	
H				

▲ ab Lager / on stock Δ 4 Wochen / 4 weeks
● Haupteinsatzbereich / main recommendation
o bedingt einsetzbar / alternative recommendation
unbeschichtete HM-Sorten / uncoated grades
beschichtete HM-Sorten / coated grades
bestückt/Cermet / brazed/Cermet

HM-Sorten
Carbide grades

Abmessungen in mm
Dimensions in mm

Ausführung R oder L angeben
State R or L version

Weitere Abmessungen auf Anfrage
Further sizes upon request

AXIALEINSTECHEN
FACE GROOVING

Schneidplatte Typ
Insert Type

105

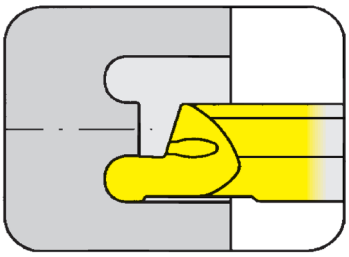

Nutaußen-Ø ab	from outer groove Ø	8,0 mm
Stechtiefe	Depth of groove	6,0 mm
Stechbreite bis	Width of groove up to	3,0 mm

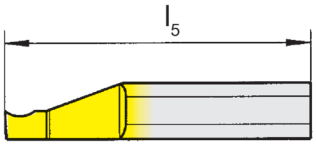

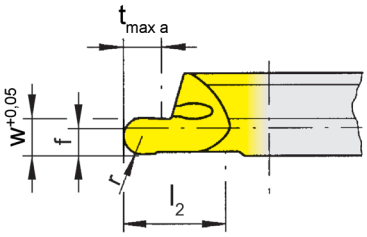

für Klemmhalter
for Toolholder

Typ / Type: B105, BKT105, H105, HC105, VDI

R = rechts wie gezeichnet
R = right hand version shown

L = links spiegelbildlich
L = left hand version

Vollradius
Full radius

Bestellnummer Part number	w	r	f	b	l_2	l_5	$t_{max\ a}$	$D_{a\ min}$	MG12	TN35	TI25	TH35
R/L105.8V10.1.8	1,0	0,50					2				▲/▲	
R/L105.8V16.1.8	1,6	0,80					3				▲/▲	
R/L105.8V20.1.8	2,0	1,00	2	7	10	25	4	8			▲/▲	
R/L105.8V25.1.8	2,5	1,25					5				▲/▲	
R/L105.8V30.1.8	3,0	1,50					6				▲/▲	
R/L105.8V10.2.8	1,0	0,50					2				▲/▲	
R/L105.8V16.2.8	1,6	0,80					3				▲/▲	
R/L105.8V20.2.8	2,0	1,00	2	7	15	35	4	8			▲/▲	
R/L105.8V25.2.8	2,5	1,25					5				▲/Δ	
R/L105.8V30.2.8	3,0	1,50					6				▲/▲	

	MG12	TN35	TI25	TH35
P			•	
M			•	
K			•	
N			•	
S			•	
H				

▲ ab Lager / on stock Δ 4 Wochen / 4 weeks
● Haupteinsatzbereich / main recommendation
o bedingt einsetzbar / alternative recommendation
unbeschichtete HM-Sorten / uncoated grades
beschichtete HM-Sorten / coated grades
bestückt/Cermet / brazed/Cermet

Abmessungen in mm
Dimensions in mm

HM-Sorten
Carbide grades

Ausführung R oder L angeben
State R or L version

Weitere Abmessungen auf Anfrage
Further sizes upon request

FASEN
CHAMFERING

Schneidplatte Typ
Insert Type

105

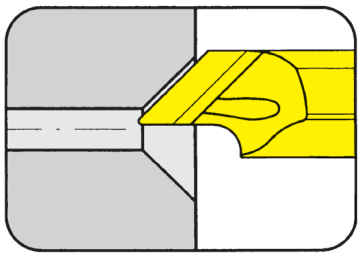

Faswinkel	Angle of chamfer	45°/ 60°
Fasenbreite bis	Width of chamfer up to	4,0 mm

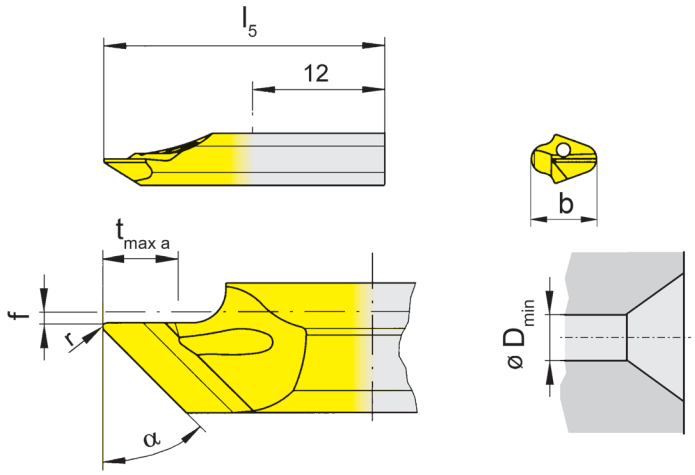

für Klemmhalter
for Toolholder

Typ / Type: B105, BKT105, H105, HC105, VDI

R = rechts wie gezeichnet
R = right hand version shown

L = links spiegelbildlich
L = left hand version

Bestellnummer Part number	r	α	f	b	l_5	$t_{max\ a}$	D_{min}	MG12	TN35	TI25	TF45	TH35
R/L105.0045.0.1	0,2	45°	0,5	5,9	20	3,5	1		▲/▲		▲/▲	
R/L105.0045.1.1					25						▲/▲	
R/L105.0060.0.1	0,2	60°	0,5	5,9	20	4,0	1				▲/▲	
R/L105.0060.1.1					25						▲/▲	
P									•		•	
M									•		•	
K									•		•	
N									•		•	
S									•		•	
H												

▲ ab Lager / on stock Δ 4 Wochen / 4 weeks
● Haupteinsatzbereich / main recommendation
o bedingt einsetzbar / alternative recommendation
unbeschichtete HM-Sorten / uncoated grades
beschichtete HM-Sorten / coated grades
bestückt/Cermet / brazed/Cermet

HM-Sorten
Carbide grades

Abmessungen in mm
Dimensions in mm

Ausführung R oder L angeben
State R or L version

Weitere Abmessungen auf Anfrage
Further sizes upon request

Platte Typ
Insert Type

105

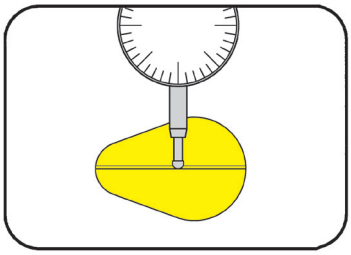

Platte zum Einrichten des Werkzeugs
Insert for tool set up

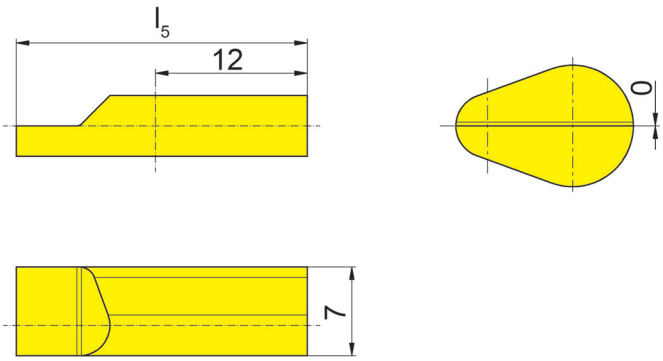

für Klemmhalter
for toolholder

Typ B105
Type

R = rechts wie gezeichnet
R = right hand version shown

Bestellnummer Part number	l_5
R105.LEHR.H.01	23

Abmessungen in mm
Dimensions in mm

B

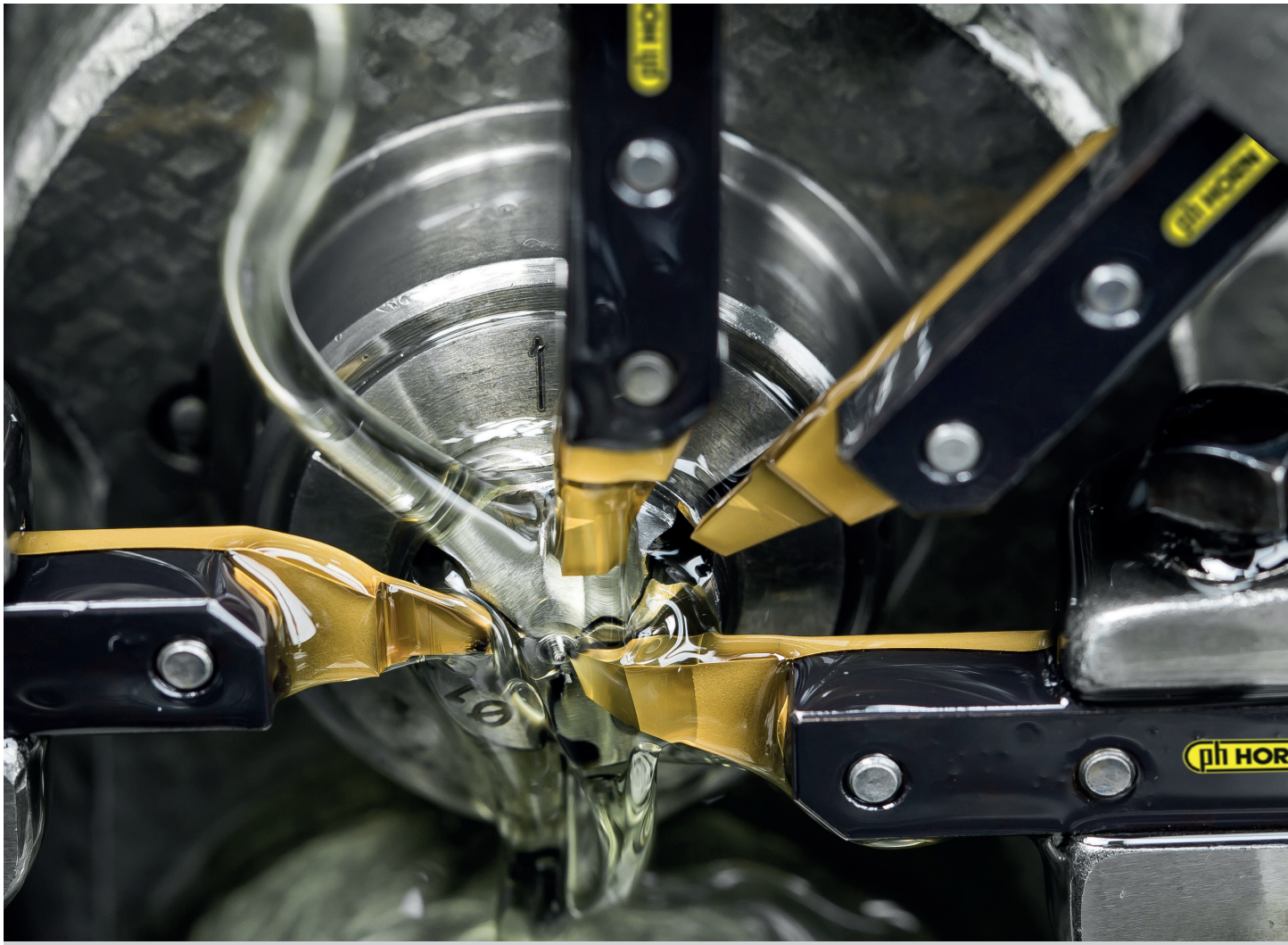

Werkzeugsystem Typ 262

für kurvengesteuerte Maschinen

Tool system type 262

for use with CAM-driven machines

EINSTECHSYSTEM S262
TOOLING SYSTEM S262

H262
Klemmhalter
Toolholder

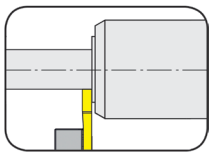

Seite/Page
B3

S262
Wendeschneidplatten
Indexable inserts

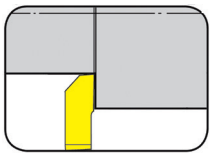

Seite/Page
B4

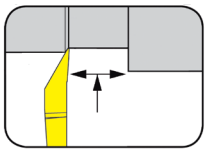

Seite/Page
B5

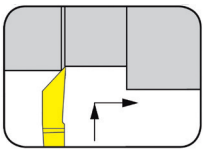

Seite/Page
B6

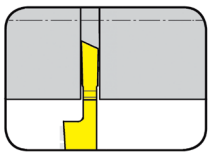

Seite/Page
B7

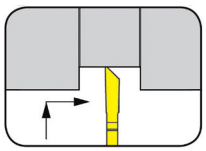

Seite/Page
B8

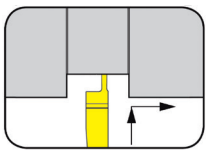

Seite/Page
B9

LS262
Halbzeug
Semi-finished insert

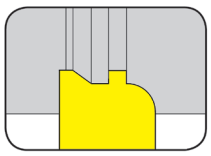

Seite/Page
B10

Technische Hinweise
Technical Instructions
Seite
Page
E1-E7

Klemmhalter Typ
Toolholder Type

H262

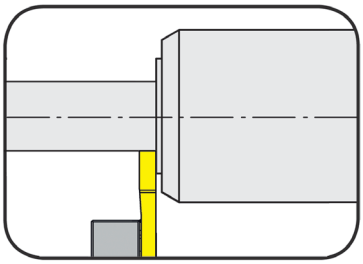

Stechbreite bis	Width of groove up to	0,05 - 2,0 mm

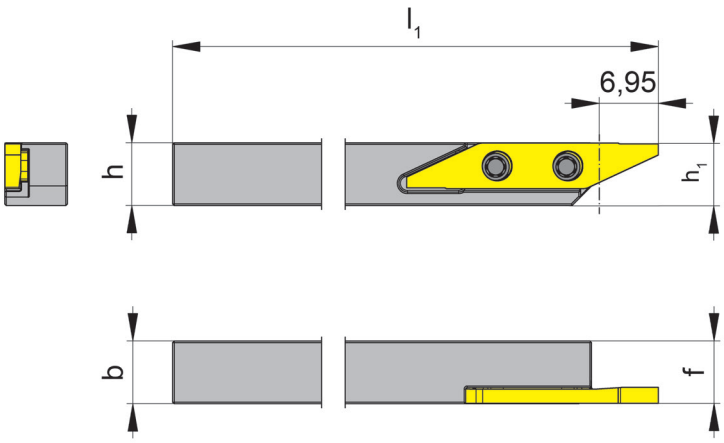

für Wendeschneidplatte
for Indexable insert

Typ S262
Type

L = links wie gezeichnet
L = left hand version shown

Bestellnummer Part number	h_1	h_1	b	b	l_1	l_1	f	f
LH262.0606.04	5,83	5,83	6	6	100	100	5,95	5,95
LH262.0707.04	6,83	6,83	7	7	100	100	6,95	6,95
LH262.0808.04	7,83	7,83	8	8	100	100	7,95	7,95

Weitere Abmessungen auf Anfrage
Further sizes upon request

Abmessungen in mm
Dimensions in mm

Das Anzugsdrehmoment der Schraube 030.2557.T8P beträgt 1,0 Nm.
Torque specification of the screw 030.2557.T8P = 1,0 Nm.

Ersatzteile
Spare parts

Klemmhalter Toolholder	Spannschraube Screw	TORX PLUS®-Schlüssel TORX PLUS® Wrench
LH262.0...	**030.2557.T8P**	**T8PL**

Wendeschneidplatte Typ
Indexable insert Type

S262

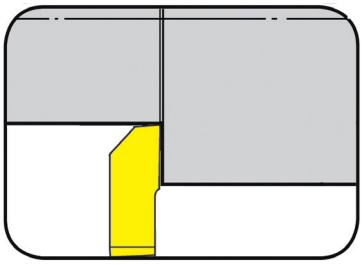

Stechbreite	Width of groove	0,05 - 2,0 mm

für Klemmhalter
for Toolholder

Typ H262
Type

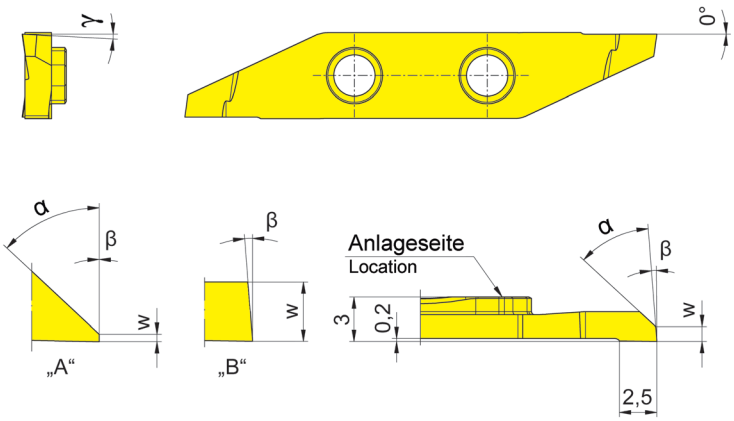

L = links wie gezeichnet
L = left hand version shown

Bestellnummer Part number	w	α	β	γ	Form		EG35
LS262.0547.04	0,05	47°	0°	0°	A		▲
LS262.2047.03	2,00	0°	4°	3°	B		Δ
						P	•
						M	•
						K	o
						N	
						S	
						H	

▲ ab Lager / on stock Δ 4 Wochen / 4 weeks
● Haupteinsatzbereich / main recommendation
o bedingt einsetzbar / alternative recommendation
unbeschichtete HM-Sorten / uncoated grades
beschichtete HM-Sorten / coated grades
bestückt/Cermet / brazed/Cermet

Abmessungen in mm
Dimensions in mm

HM-Sorten
Carbide grades

Wendeschneidplatte Typ
Indexable insert Type

S262

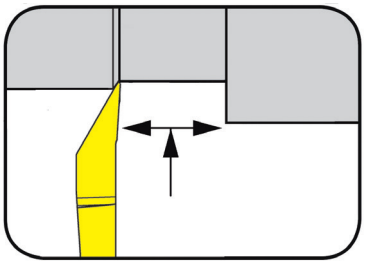

Schneidbreite	Width of groove	0,030 - 0,105 mm
Schnitttiefe bis	Depth of cut up to	3,0 mm

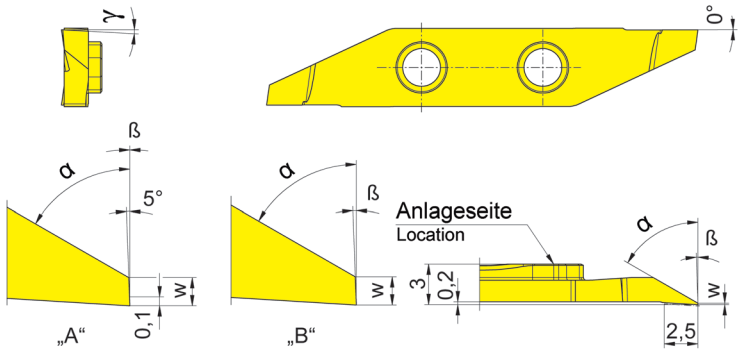

für Klemmhalter
for Toolholder

Typ H262
Type

L = links wie gezeichnet
L = left hand version shown

Bestellnummer Part number	w	α	β	γ	t_{max}	Form		EG35
LS262.0147.04	0,030	47°	0°	0°	1,8	A		▲
LS262.0160.03	0,105	60°	2°	3°	3,0	B		▲
							P	•
							M	•
							K	o
							N	
							S	
							H	

▲ ab Lager / on stock Δ 4 Wochen / 4 weeks
● Haupteinsatzbereich / main recommendation
o bedingt einsetzbar / alternative recommendation
unbeschichtete HM-Sorten / uncoated grades
beschichtete HM-Sorten / coated grades
bestückt/Cermet / brazed/Cermet

Abmessungen in mm
Dimensions in mm

HM-Sorten
Carbide grades

KOPIERDREHEN (Schlichten)
COPY TURNING (Finishing)

Wendeschneidplatte Typ
Indexable insert Type

S262

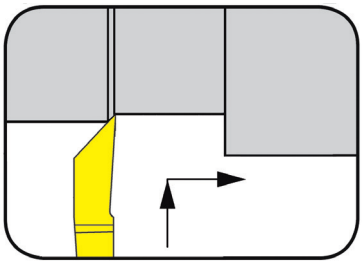

Schneidbreite	Width of groove	0,025 mm
Schnitttiefe bis	Depth of cut up to	1,8 mm

für Klemmhalter
for Toolholder

Typ H262
Type

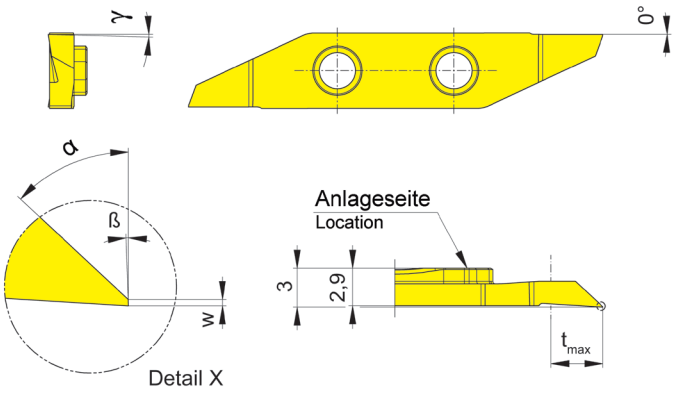

L = links wie gezeichnet
L = left hand version shown

Bestellnummer Part number	w	α	β	γ	t_{max}		EG35
LS262.0247.04	0,025	47°	2°	1.5°	1,8		▲
						P	•
						M	•
						K	o
						N	
						S	
						H	

▲ ab Lager / on stock Δ 4 Wochen / 4 weeks
● Haupteinsatzbereich / main recommendation
o bedingt einsetzbar / alternative recommendation
unbeschichtete HM-Sorten / uncoated grades
beschichtete HM-Sorten / coated grades
bestückt/Cermet / brazed/Cermet

Abmessungen in mm
Dimensions in mm

HM-Sorten
Carbide grades

Wendeschneidplatte Typ **S262**

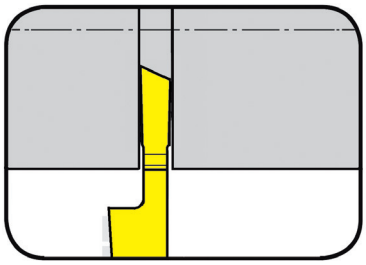

Schneidbreite	Width of groove	0,7 - 1,0 mm
Schnitttiefe bis	Depth of cut up to	5,0 mm

für Klemmhalter
for Toolholder

Typ H262
Type

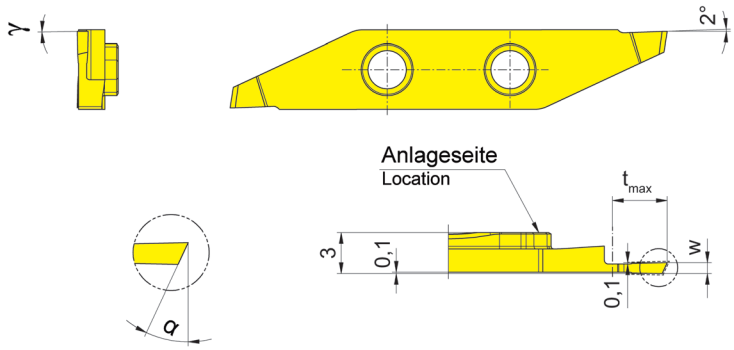

L = links wie gezeichnet
L = left hand version shown

Bestellnummer Part number	w	α	γ	t_{max}	EG35
LS262.2007.02	0,7	20°	0°	2	▲
LS262.2508.03	0,8	25°	0°	3	▲
LS262.2509.04	0,9	25°	0°	4	▲
LS262.2510.05	1,0	25°	0°	5	▲

▲ ab Lager / on stock Δ 4 Wochen / 4 weeks
● Haupteinsatzbereich / main recommendation
o bedingt einsetzbar / alternative recommendation
unbeschichtete HM-Sorten / uncoated grades
beschichtete HM-Sorten / coated grades
bestückt/Cermet / brazed/Cermet

P	●
M	●
K	o
N	
S	
H	

Abmessungen in mm
Dimensions in mm

HM-Sorten
Carbide grades

Wendeschneidplatte Typ
Indexable insert Type

S262

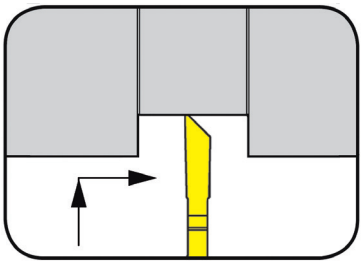

Schneidbreite	Width of groove	0,8 - 1,8 mm
Schnitttiefe bis	Depth of cut up to	6,0 mm

für Klemmhalter
for Toolholder

Typ H262
Type

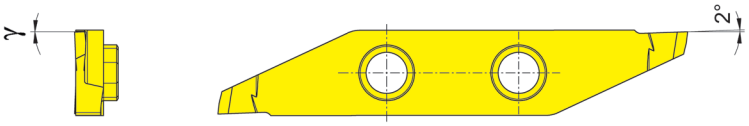

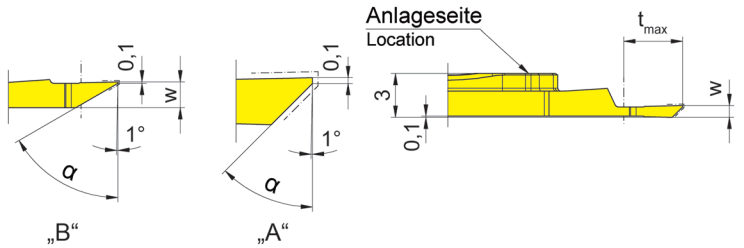

L = links wie gezeichnet
L = left hand version shown

Bestellnummer Part number	w	α	γ	t_{max}	Form		EG35
LS262.4508.04	0,8	45°	0°	2,0	A		▲
LS262.4509.04	0,9	45°	0°	4,0	A		▲
LS262.4510.06	1,0	45°	0°	6,0	A		▲
LS262.4512.06	1,2	45°	0°	6,0	A		▲
LS262.6015.02	1,8	60°	0°	2,5	B		▲
LS262.7010.02	1,2	70°	0°	2,5	B		▲

▲ ab Lager / on stock Δ 4 Wochen / 4 weeks
● Haupteinsatzbereich / main recommendation
o bedingt einsetzbar / alternative recommendation
unbeschichtete HM-Sorten / uncoated grades
beschichtete HM-Sorten / coated grades
bestückt/Cermet / brazed/Cermet

P	●
M	●
K	o
N	
S	
H	

Abmessungen in mm
Dimensions in mm

HM-Sorten
Carbide grades

Wendeschneidplatte Typ
Indexable insert Type

S262

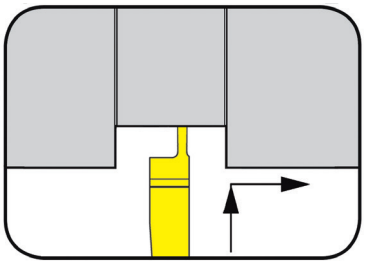

Schneidbreite	Width of groove	0,5 - 2,0 mm
Schnitttiefe bis	Depth of cut up to	3,0 mm

für Klemmhalter
for Toolholder

Typ H262
Type

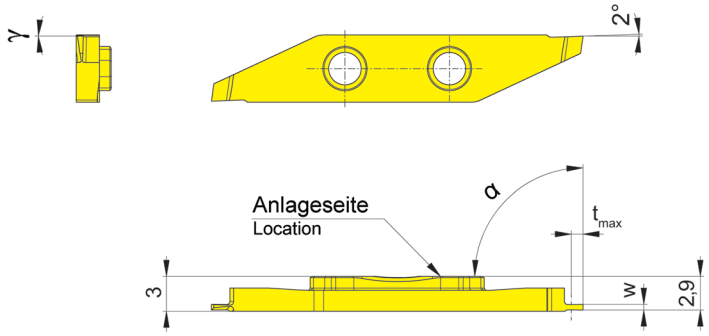

L = links wie gezeichnet
L = left hand version shown

Bestellnummer Part number	w	α	γ	t_{max}	EG35
LS262.0005.01	0,5	90°	0°	1	▲
LS262.0010.02	1,0	90°	0°	2	▲
LS262.0012.02	1,2	90°	0°	2	▲
LS262.0015.03	1,5	90°	0°	3	▲
LS262.0020.03	2,0	90°	0°	3	▲

▲ ab Lager / on stock Δ 4 Wochen / 4 weeks
● Haupteinsatzbereich / main recommendation
o bedingt einsetzbar / alternative recommendation
unbeschichtete HM-Sorten / uncoated grades
beschichtete HM-Sorten / coated grades
bestückt/Cermet / brazed/Cermet

P	●
M	●
K	o
N	
S	
H	

Abmessungen in mm
Dimensions in mm

HM-Sorten
Carbide grades

Wendeschneidplatte Typ
Indexable insert Type

S262

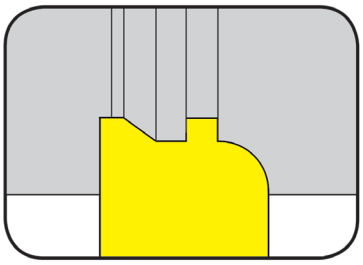

Schneidbreite	Width of groove	2,0 mm
Schnitttiefe bis	Depth of cut up to	7,5 mm

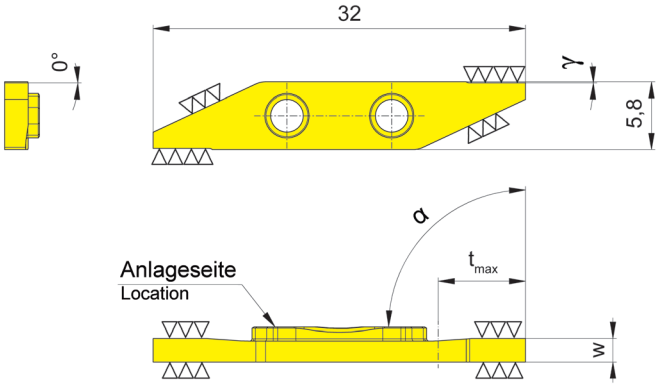

für Klemmhalter
for Toolholder

Typ H262
Type

L = links wie gezeichnet
L = left hand version shown

Bestellnummer Part number	w	α	γ	t_{max}		MG12
LS262.8520.06	2	90°	0°	7,5		▲
					P	o
					M	•
					K	•
					N	•
					S	•
					H	

▲ ab Lager / on stock Δ 4 Wochen / 4 weeks
● Haupteinsatzbereich / main recommendation
o bedingt einsetzbar / alternative recommendation
unbeschichtete HM-Sorten / uncoated grades
beschichtete HM-Sorten / coated grades
bestückt/Cermet / brazed/Cermet

Abmessungen in mm
Dimensions in mm

HM-Sorten
Carbide grades

T8PL

2,5 Nm

TORX PLUS®-Schlüssel
(ist im Lieferumfang des Klemmhalters enthalten)

TORX PLUS® Wrench
(will be delivered with the toolholder)

D041VL

2,5 Nm

Drehmoment-Schraubendreher mit Skala
- mit variabler Einstellmöglichkeit
- numerische Drehmoment-Anzeige in Fensterskala

Drehmoment stufenlos einstellbar mit Einstellwerkzeug Torque-Setter (im Lieferumfang enthalten).
Ergonomischer Mehrkomponentengriff, extrem handlich durch leichte und kompakte Bauweise. Klicksignal beim Erreichen des eingestellten Drehmomentwertes.
(Normen: EN ISO 6798, BS EN 26789, ASME B107.14.M.)
(Genauigkeit: ± 6 %, rückführbar auf nationale Normale)

Torque screw driver with scale
- variable torque setting
- adjusted torque is shown on display
The Torque can be adjusted with a special torque setter (included).
Ergonomical form gives perfect handling abilities. Audible signal when set torque is reached.
(Standard: EN ISO 6798, BS EN 26789, ASME B 107.14.M.)
(Precision: ± 6 %)

DT8PK

Wechselklinge für TORX PLUS® **Schrauben**

Klinge: Hochwertiger Chrom-Vanadium-Molybdän Stahl, durchgehend gehärtet, mattverchromt
Wiha Chrom Top-Klingenspitze garantiert höchste Maßhaltigkeit.
Farbcodierung dunkelgrün

Anwendung: Zum kontrollierten Verschrauben bei vorgegebenem Drehmoment, in Kombination mit einem Wiha Drehmomentgriff.

Blade for TORX PLUS® screws

Blade: High quality Chrome-Vanadium steel, through hardened, chrome plated.
Wiha Chrome Blade guarantees maximum precison.
Colored code dark green

Utilization: Controlled screw setting with definite torque in combination with Wiha torque screw driver handle.

Vorteile im Überblick
Benefits at a glance

- reduzierte Einricht- und Stillstandszeiten
- exakte Spitzenhöhe der Schneide +/- 0,005 mm
- Wechselgenauigkeit der Länge +/- 0,015 mm
- neue Beschichtung EG35 für höchste Standzeiten
- Schneidplatten nach Kundenspezifikation herstellbar

- reduced set-up times and downtimes
- exact centre height of the cutting edge +/-0.005 mm
- indexability length +/- 0.015 mm
- new coating EG35 for maximum durability
- inserts can be manufactured according to customer specifications

System 274

- Einstechen
- Abstechen
- Längsdrehen
- Gewindedrehen

System 274

- Grooving
- Parting off
- Side turning
- Threading

EINSTECHSYSTEM S274
TOOLING SYSTEM S274

H274
Klemmhalter
Toolholder

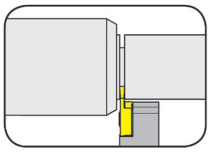
Seite/Page
C3-C4

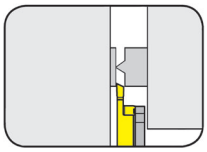
Seite/Page
C5-C6

Klemmhalter
- maschinenspezifisch -
Toolholder
- machine-specific -

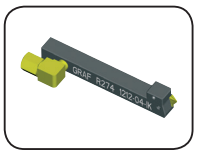
Seite/Page
C5

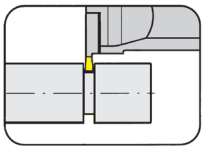
Seite/Page
C6

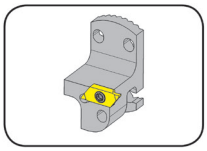
Seite/Page
C7

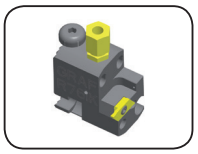
Seite/Page
C8

S274
Wendeschneidplatten
Indexable inserts

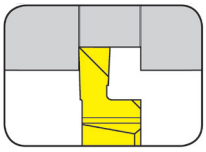
Seite/Page
C9

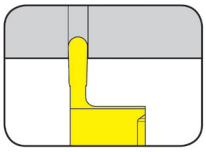
Seite/Page
C10

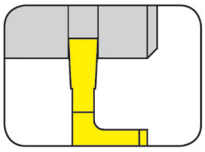
Seite/Page
C11-C13

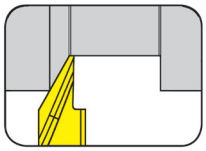
Seite/Page
C14-C16

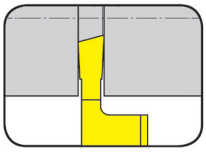
Seite/Page
C17-C21

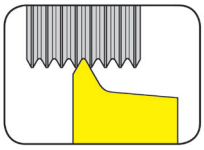
Seite/Page
C22

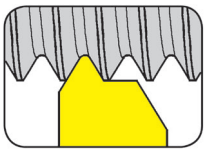
Seite/Page
C23-C24

Technische Hinweise
Technical Instructions
Seite
Page
E1-E7

C

Klemmhalter Typ
Toolholder Type

H274

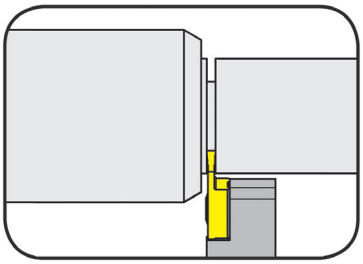

Stechtiefe	Depth of groove	6,0 mm
Stechbreite	Width of groove	0,5 - 3,0 mm

für Wendeschneidplatte
for Indexable insert

Typ S274
Type

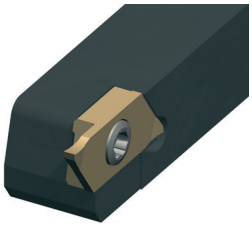

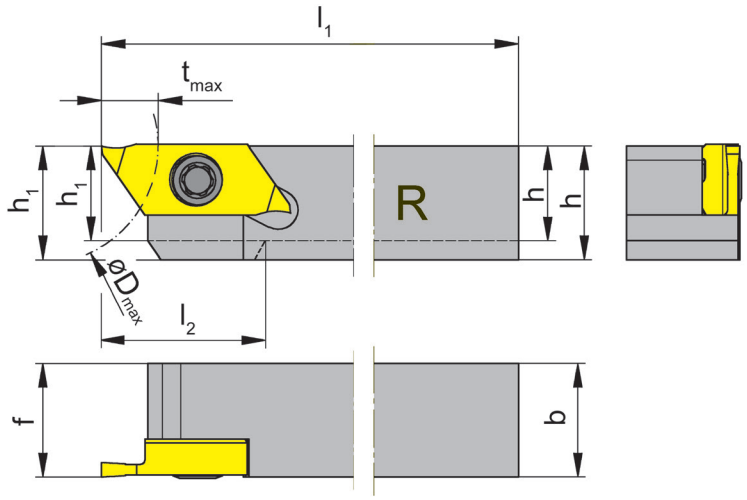

R = rechts wie gezeichnet
R = right hand version shown

L = links spiegelbildlich
L = left hand version

Bestellnummer Part number	h	b	l_1	l_2	h_1	f	t_{max}	D_{max}	Größe Size
R/LH274.0808.04	8	8	100	16	8	8	6	25	04
R/LH274.1010.04	10	10	100	-	10	10			
R/LH274.1212.04	12	12	100	-	12	12			
R/LH274.1414.04	14	14	100	-	14	14			
R/LH274.1616.04	16	16	125	-	16	16			
R/LH274.2020.04	20	20	125	-	20	20			

Ausführung R oder L angeben
State R or L version

Abmessungen in mm
Dimensions in mm

Weitere Abmessungen auf Anfrage
Further sizes upon request

Das Anzugsdrehmoment der Schrauben finden Sie in den Technischen Hinweisen.
For torque specifications of the screw, please see Technical Instructions.

Ersatzteile
Spare parts

Klemmhalter Toolholder	Schraube Screw	TORX PLUS®-Schlüssel TORX PLUS® Wrench
R/LH274...04	**030.3509.T15P**	**T15PQ**
R/LH274.0808.04	**030.350P.0744**	**T15PQ**

Klemmhalter Typ
Toolholder Type

H274

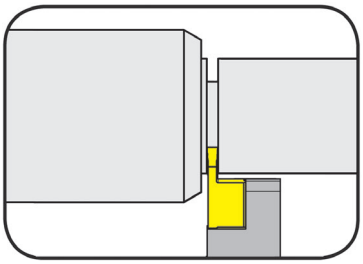

Stechtiefe	Depth of groove	6,0 mm
Stechbreite bis	Width of groove up to	7,0 mm

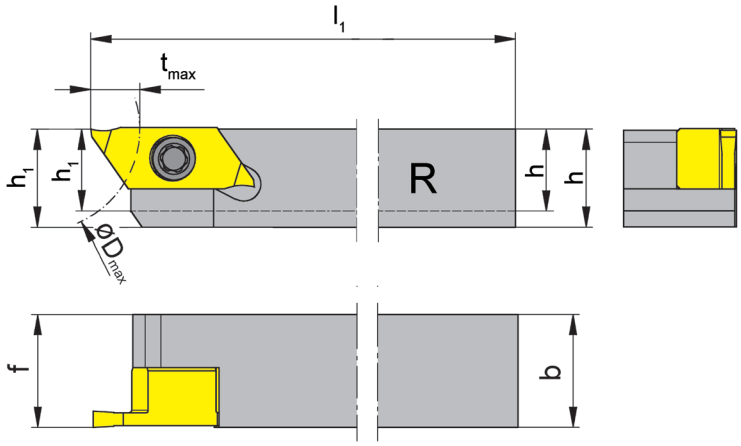

für Wendeschneidplatte
for Indexable insert

Typ S274
Type

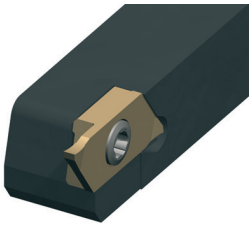

für Sonderbreiten
for special widths

R = rechts wie gezeichnet
R = right hand version shown

L = links spiegelbildlich
L = left hand version

Bestellnummer Part number	h	b	l_1	h_1	f	t_{max}	D_{max}	Größe Size
R/LH274.1214.07	12	14	100	12	14	6	25	07
R/LH274.1616.07	16	16	125	16	16			

Ausführung R oder L angeben
State R or L version

Abmessungen in mm
Dimensions in mm

Weitere Abmessungen auf Anfrage
Further sizes upon request

Das Anzugsdrehmoment der Schrauben finden Sie in den Technischen Hinweisen.
For torque specifications of the screw, please see Technical Instructions.

Ersatzteile
Spare parts

Klemmhalter Toolholder	Spannschraube Screw	TORX PLUS®-Schlüssel TORX PLUS® Wrench
R/LH274.1214.07	**030.3513.T15P**	**T15PQ**

C

Klemmhalter Typ
Toolholder Type

H274

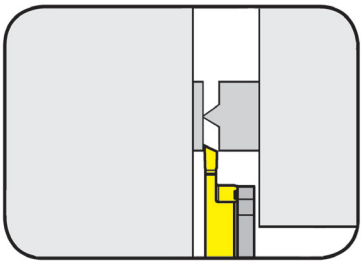

Stechtiefe	Depth of groove	6,0 mm
Stechbreite	Width of groove	0,5 - 3,0 mm

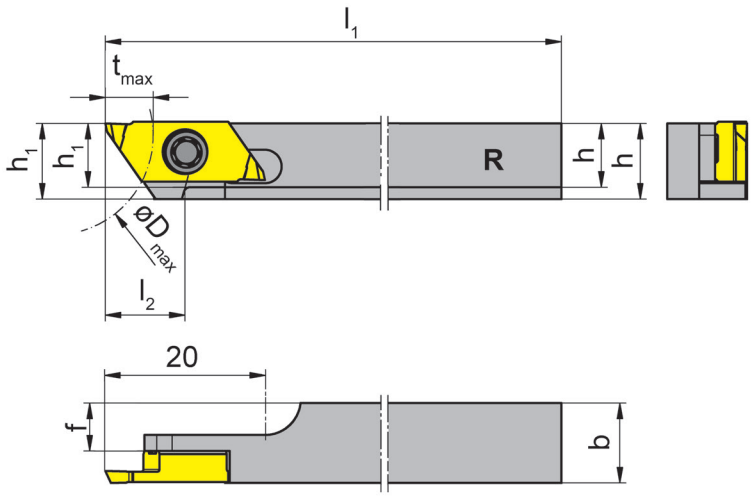

für Wendeschneidplatte
for Indexable insert

Typ S274
Type

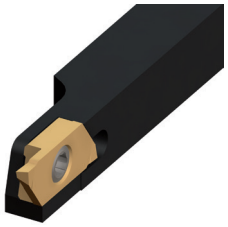

R = rechts wie gezeichnet
R = right hand version shown

Bestellnummer Part number	h	b	l_1	l_2	h_1	f	t_{max}	D_{max}	Größe Size
RH274.0808.6.04	8	8				4			
RH274.1010.6.04	10	10	100	10	9,5	6	6	25	04
RH274.1212.6.04	12	12				8			

Abmessungen in mm
Dimensions in mm

Weitere Abmessungen auf Anfrage
Further sizes upon request

Das Anzugsdrehmoment der Schrauben finden Sie in den Technischen Hinweisen.
For torque specifications of the screw, please see Technical Instructions.

Ersatzteile
Spare parts

Klemmhalter Toolholder	Schraube Screw	TORX PLUS®-Schlüssel TORX PLUS® Wrench
RH274...	**030.350P.0981**	**T15PQ**

Klemmhalter Typ
Toolholder Type

H274

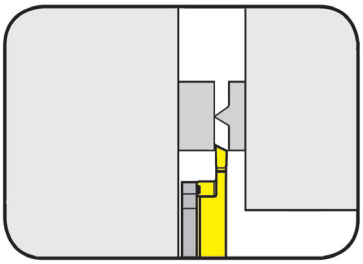

Stechtiefe	Depth of groove	6,0 mm
Stechbreite	Width of groove	0,5 - 3,0 mm

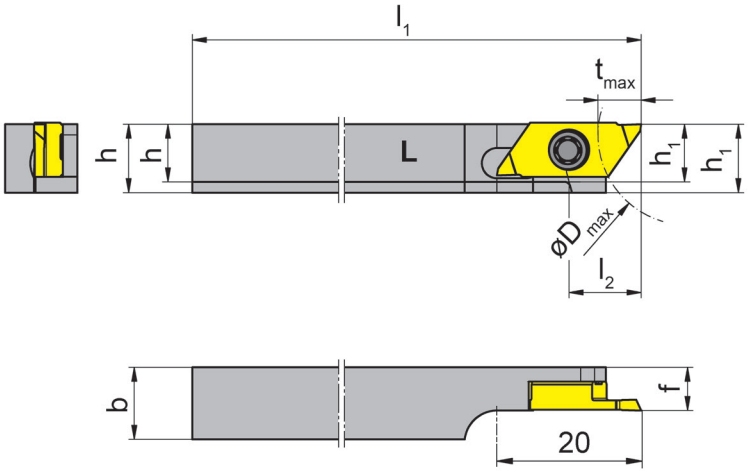

für Wendeschneidplatte
for Indexable insert

Typ S274
Type

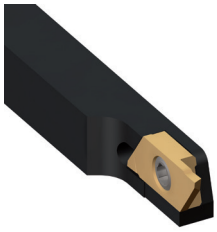

L = links wie gezeichnet
L = left hand version shown

Bestellnummer Part number	h	b	l_1	l_2	h_1	f	t_{max}	D_{max}	Größe Size
LH274.0808.6.04M	8	8							
LH274.1010.6.04M	10	10	100	10	9,5	6	6	25	04
LH274.1212.6.04M	12	12							

Abmessungen in mm
Dimensions in mm

Weitere Abmessungen auf Anfrage
Further sizes upon request

Das Anzugsdrehmoment der Schrauben finden Sie in den Technischen Hinweisen.
For torque specifications of the screw, please see Technical Instructions.

Ersatzteile
Spare parts

Klemmhalter Toolholder	Schraube Screw	TORX PLUS®-Schlüssel TORX PLUS® Wrench
LH274...	**030.350P.0981**	**T15PQ**

C

Klemmhalter Graf Typ
Toolholder Graf Type

974
mit innerer Kühlmittelzufuhr
with through coolant supply

Stechtiefe	Depth of groove	6,0 mm
Stechbreite	Width of groove	0,5 - 3,0 mm

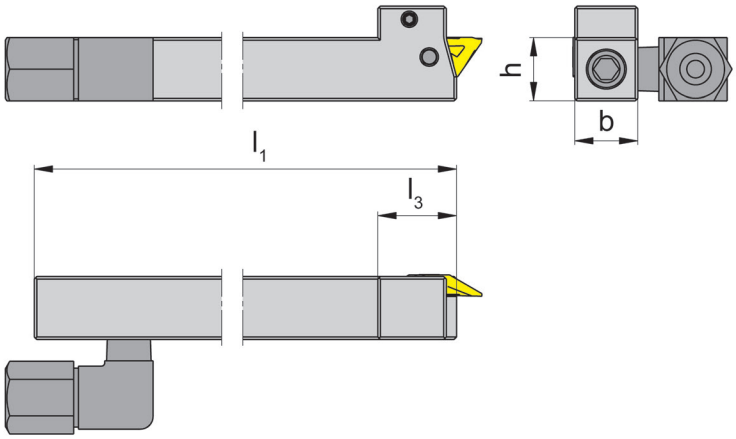

für Wendeschneidplatte
for Indexable insert

Typ S274
Type

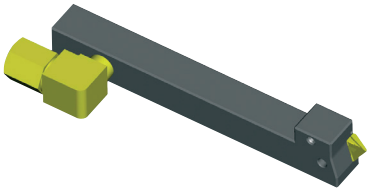

R = rechts wie gezeichnet
R = right hand version shown

L = links spiegelbildlich
L = left hand version

Bestellnummer Part number	h	b	l_1	l_3	Größe Size
974.L1010.04IK	10	10	100	15	04
974.R1010.04IK	10	10			
974.L1212.04IK	12	12			
974.R1212.04IK	12	12			
974.L1616.04IK	16	16			
974.R1616.04IK	16	16			
974.L2020.04IK	20	20			
974.R2020.04IK	20	20			

Ausführung R oder L angeben
State R or L version

Abmessungen in mm
Dimensions in mm

Weitere Abmessungen auf Anfrage
Further sizes upon request

Das Anzugsdrehmoment der Schrauben finden Sie in den Technischen Hinweisen.
For torque specifications of the screw, please see Technical Instructions.

Klemmhalter Typ
Toolholder Type

RHC274

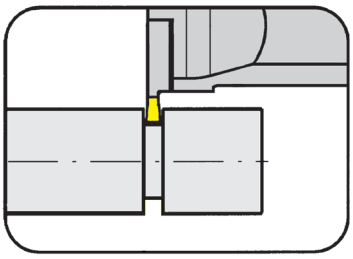

Stechtiefe bis	Depth of groove up to	4,0 mm
Stechbreite bis	Width of groove up to	3,0 mm

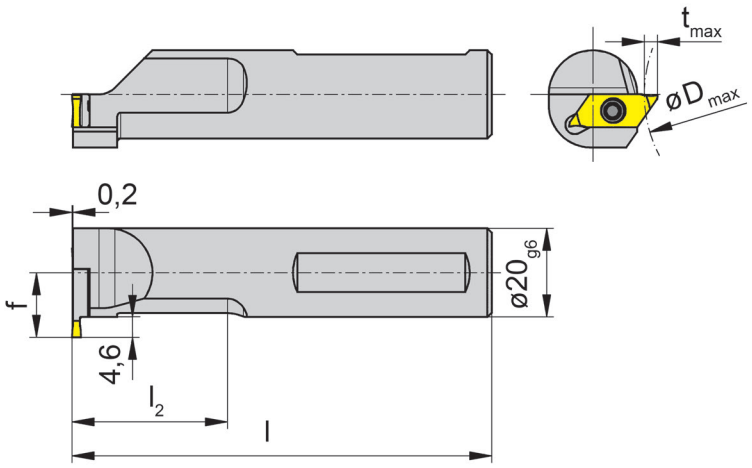

R = rechts wie gezeichnet
R = right hand version shown

für Wendeschneidplatte
for Indexable insert

Typ LS274
Type

Stechtiefe in Abhängigkeit des Bohrungs-Ø
Depth of groove in relation to bore Ø

D_{max}	t_{max}
40	2,0
60	3,0
120	3,5

TRAUB TNL18 / 32
TRAUB TNL18 / 32

Bestellnummer Part number	l	l_2	f	t_{max}	Größe Size
RHC274.0020.1.04	95	35	14,6	4	04

Abmessungen in mm
Dimensions in mm

Weitere Abmessungen auf Anfrage
Further sizes upon request

Bestellhinweis:
Linke Wendeschneidplatte für rechten Klemmhalter verwenden.

Ordering note:
Use left hand insert in right hand toolholder.

Das Anzugsdrehmoment der Schrauben finden Sie in den Technischen Hinweisen.
For torque specifications of the screw, please see Technical Instructions.

Ersatzteile
Spare parts

Klemmhalter Toolholder	Schraube Screw	TORX PLUS®-Schlüssel TORX PLUS® Wrench
RHC274.0020.1.04	**030.3509.T15P**	**T15PQ**

C

Einbauhalter Typ
Cartridge Type

KTC274

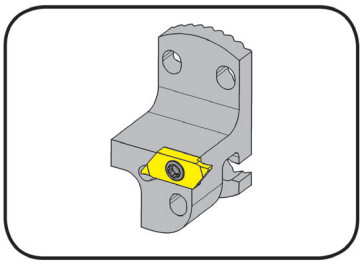

Stechtiefe bis	Depth of groove up to	6,0 mm
Stechbreite	Width of groove	0,5 - 3,0 mm

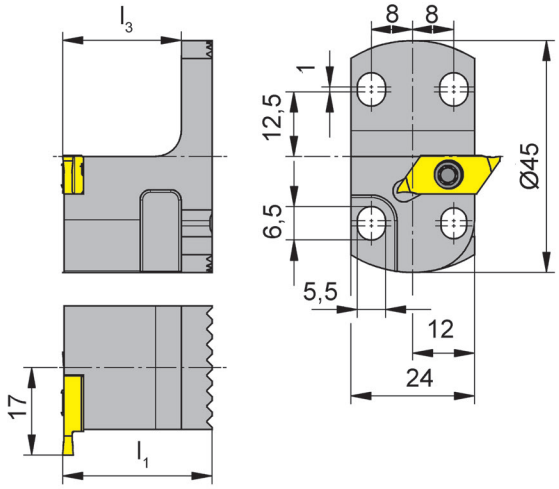

R = rechts wie gezeichnet
R = right hand version shown

für Wendeschneidplatte
for Indexable insert

Typ S274
Type

Bestellnummer Part number	l_1	l_3	Größe Size
RKTC274.2445.04	29	23	04

Weitere Abmessungen auf Anfrage
Further sizes upon request

Abmessungen in mm
Dimensions in mm

Bestellhinweis:
Linke Wendeschneidplatte für rechten Klemmhalter verwenden.

Ordering note:
Use left hand insert in right hand toolholder.

Das Anzugsdrehmoment der Schrauben finden Sie in den Technischen Hinweisen.
For torque specifications of the screw, please see Technical Instructions.

Einbauhalter Graf Typ
Cartridge Graf Type

R76
mit innerer Kühlmittelzufuhr
with through coolant supply

Stechtiefe	Depth of groove	6,0 mm
Stechbreite	Width of groove	0,5 - 3,0 mm

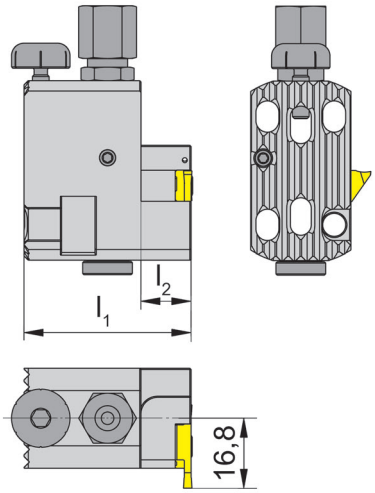

R = rechts wie gezeichnet
R = right hand version shown

für Wendeschneidplatte
for Indexable insert

Typ S274
Type

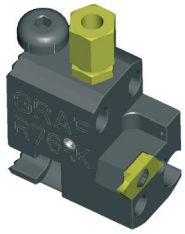

Bestellnummer Part number	l_1	l_2	Größe Size
R76IK	40	12	04

Weitere Abmessungen auf Anfrage
Further sizes upon request

Abmessungen in mm
Dimensions in mm

Bestellhinweis:
Linke Wendeschneidplatte für rechten Klemmhalter verwenden.
Ordering note:
Use left hand insert in right hand toolholder.

Das Anzugsdrehmoment der Schrauben finden Sie in den Technischen Hinweisen.
For torque specifications of the screw, please see Technical Instructions.

Ersatzteile
Spare parts

Einbauhalter Graf Cartridge Graf	Schraube Screw	TORX PLUS®-Schlüssel TORX PLUS® Wrench	Höhenverstellschraube Height Adjustable Screw	Kühlmittelanschluss Coolant Supply
R76IK	**030.3509.T15P**	**T15PQ**	**002.00.69**	**004.00.19**

C

Wendeschneidplatte Typ
Indexable Insert Type

S274

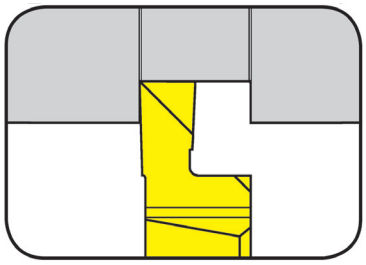

Stechtiefe bis	Depth of groove up to	4,5 mm
Stechbreite	Width of groove	1,5 - 3,0 mm

präzisionsgeschliffen
precision ground

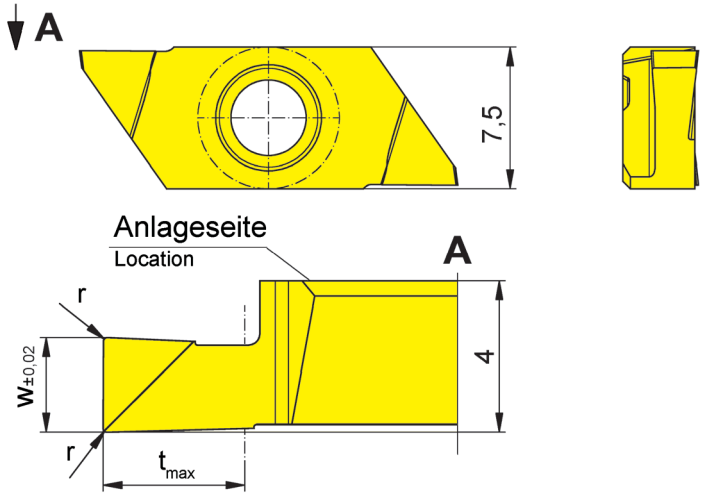

für Klemmhalter
for Toolholder

Typ / Type
H274
974
KT274
KTC274
R76

R = rechts wie gezeichnet
R = right hand version shown

L = links spiegelbildlich
L = left hand version

Wechselgenauigkeit
Länge ± 0,015 mm
Indexability length ± 0,015 mm

Bestellnummer Part number	w	r	t_{max}	Größe Size		K10	MG12	TN35	TI25	TH35
R/LS274.0150.P0	1,5	0,05	2,25	04						▲/▲
R/LS274.0200.P0	2,0	0,05	3,00							▲/Δ
R/LS274.0250.P0	2,5	0,10	3,75							▲/▲
R/LS274.0300.P0	3,0	0,10	4,50							▲/Δ
					P					•
					M					•
					K					•
					N					•
					S					•
					H					

▲ ab Lager / on stock Δ 4 Wochen / 4 weeks
● Haupteinsatzbereich / main recommendation
o bedingt einsetzbar / alternative recommendation
unbeschichtete HM-Sorten / uncoated grades
beschichtete HM-Sorten / coated grades
bestückt/Cermet / brazed/Cermet

HM-Sorten
Carbide grades

Abmessungen in mm
Dimensions in mm

Ausführung R oder L angeben
State R or L version

Wendeschneidplatte Typ
Indexable Insert Type

S274

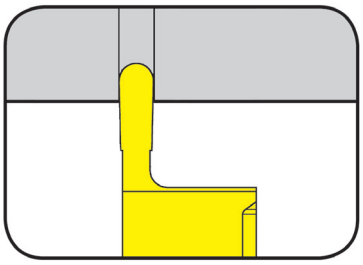

Stechtiefe bis	Depth of groove up to	4,00 mm
Vollradius	Full radius	0,25 - 1,00 mm

präzisionsgeschliffen
precision ground

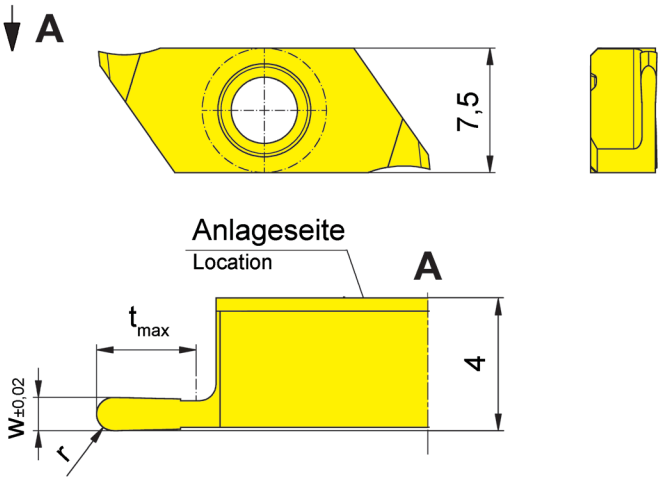

für Klemmhalter
for Toolholder

Typ / Type: H274, 974, KT274, KTC274, R76

R = rechts wie gezeichnet
R = right hand version shown

L = links spiegelbildlich
L = left hand version

Wechselgenauigkeit
Länge ± 0,015 mm
Indexability length ± 0,015 mm

Bestellnummer Part number	w	r	t_{max}	Größe Size	K10	MG12	TN35	TI25	TH35
R/LS274.0205.01.10	0,5	0,25	1,5	04					▲/Δ
R/LS274.0510.03.10	1,0	0,50	3,0						▲/▲
R/LS274.1020.04.10	2,0	1,00	4,0						▲/Δ
P									•
M									•
K									•
N									•
S									•
H									

▲ ab Lager / on stock Δ 4 Wochen / 4 weeks
● Haupteinsatzbereich / main recommendation
o bedingt einsetzbar / alternative recommendation
unbeschichtete HM-Sorten / uncoated grades
beschichtete HM-Sorten / coated grades
bestückt/Cermet / brazed/Cermet

Abmessungen in mm
Dimensions in mm

Ausführung R oder L angeben
State R or L version

HM-Sorten
Carbide grades

C

Wendeschneidplatte Typ
Indexable Insert Type

S274

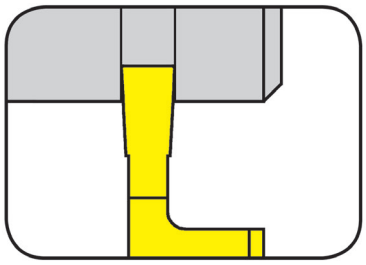

Stechtiefe bis	Depth of groove up to	6,0 mm
Stechbreite	Width of groove	0,5 - 2,0 mm

präzisionsgeschliffen
precision ground

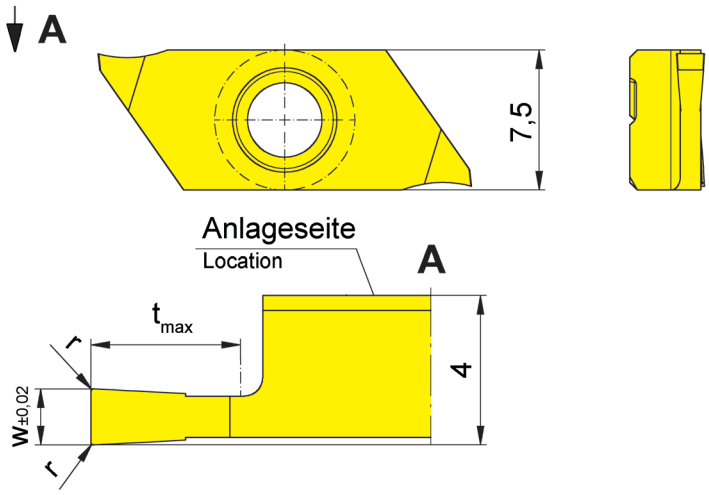

für Klemmhalter
for Toolholder

Typ / Type: H274, 974, KT274, KTC274, R76

R = rechts wie gezeichnet
R = right hand version shown

L = links spiegelbildlich
L = left hand version

Wechselgenauigkeit
Länge ± 0,015 mm
Indexability length ± 0,015 mm

Bestellnummer Part number	w	r	t_{max}	Größe Size	K10	MG12	TN35	TI25	TH35
R/LS274.0050.01.10	0,5	0,05	1,5	04					▲/▲
R/LS274.0070.02.10	0,7		2,0						▲/Δ
R/LS274.0080.03.10	0,8		3,0						▲/▲
R/LS274.0100.03.10	1,0		3,0						▲/▲
R/LS274.0120.03.10	1,2		3,0						▲/Δ
R/LS274.0150.04.10	1,5		4,0						▲/▲
R/LS274.0150.06.10	1,5		6,0						▲/▲
R/LS274.0200.04.10	2,0		4,0						▲/▲
R/LS274.0200.06.10	2,0		6,0						▲/▲

▲ ab Lager / on stock Δ 4 Wochen / 4 weeks
● Haupteinsatzbereich / main recommendation
o bedingt einsetzbar / alternative recommendation
unbeschichtete HM-Sorten / uncoated grades
beschichtete HM-Sorten / coated grades
bestückt/Cermet / brazed/Cermet

	TH35
P	●
M	●
K	●
N	●
S	●
H	

HM-Sorten
Carbide grades

Abmessungen in mm
Dimensions in mm

Ausführung R oder L angeben
State R or L version

Wendeschneidplatte Typ
Indexable Insert Type

S274

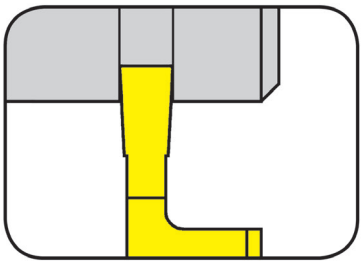

C

Stechtiefe bis	Depth of groove up to	6,0 mm
Stechbreite	Width of groove	0,5 - 2,0 mm

präzisionsgeschliffen
precision ground

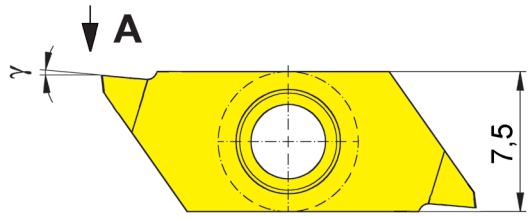

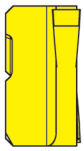

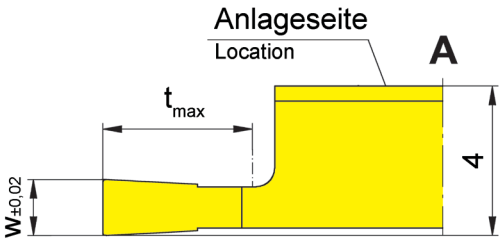

für Klemmhalter
for Toolholder

Typ / Type: H274, 974, KT274, KTC274, R76

R = rechts wie gezeichnet
R = right hand version shown

L = links spiegelbildlich
L = left hand version

Wechselgenauigkeit
Länge ± 0,015 mm
Indexability length ± 0,015 mm

Bestellnummer Part number	w	t_{max}	γ	Größe Size	K10	P20	TN32	TF45	TH35
R/LS274.0050.01.20	0,5	1,5	5°	04					▲/▲
R/LS274.0070.02.20	0,7	2,0							▲/▲
R/LS274.0080.03.20	0,8	3,0							▲/▲
R/LS274.0100.03.20	1,0	3,0							▲/▲
R/LS274.0120.03.20	1,2	3,0							▲/▲
R/LS274.0150.04.20	1,5	4,0							▲/▲
R/LS274.0150.06.20	1,5	6,0							▲/▲
R/LS274.0200.04.20	2,0	4,0							▲/▲
R/LS274.0200.06.20	2,0	6,0							▲/▲

▲ ab Lager / on stock Δ 4 Wochen / 4 weeks
● Haupteinsatzbereich / main recommendation
o bedingt einsetzbar / alternative recommendation
unbeschichtete HM-Sorten / uncoated grades
beschichtete HM-Sorten / coated grades
bestückt/Cermet / brazed/Cermet

	K10	P20	TN32	TF45	TH35
P					•
M					•
K					•
N					•
S					•
H					

HM-Sorten
Carbide grades

Abmessungen in mm
Dimensions in mm

Ausführung R oder L angeben
State R or L version

C

Wendeschneidplatte Typ
Indexable Insert Type

S274

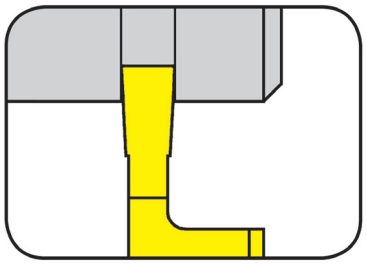

Stechtiefe bis	Depth of groove up to	6,0 mm
Stechbreite	Width of groove	0,5 - 2,0 mm

präzisionsgeschliffen
precision ground

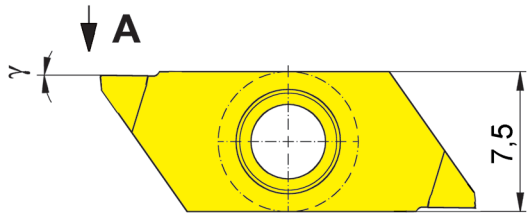

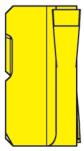

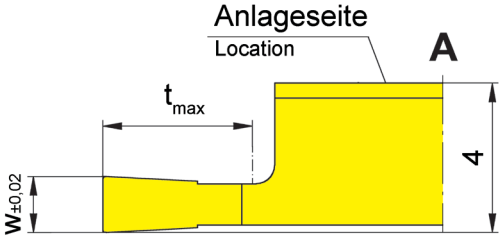

für Klemmhalter
for Toolholder

Typ / Type: H274, 974, KT274, KTC274, R76

R = rechts wie gezeichnet
R = right hand version shown

L = links spiegelbildlich
L = left hand version

Wechselgenauigkeit
Länge ± 0,015 mm
Indexability length ± 0,015 mm

Bestellnummer Part number	w	t_{max}	γ	Größe Size	K10	P20	TN32	TF45	TH35
R/LS274.0050.01.M0	0,5	1,5	0°	04					▲/▲
R/LS274.0070.02.M0	0,7	2,0							▲/▲
R/LS274.0080.03.M0	0,8	3,0							▲/▲
R/LS274.0100.03.M0	1,0	3,0							▲/▲
R/LS274.0120.03.M0	1,2	3,0							▲/▲
R/LS274.0150.04.M0	1,5	4,0							▲/▲
R/LS274.0150.06.M0	1,5	6,0							▲/▲
R/LS274.0200.04.M0	2,0	4,0							▲/▲
R/LS274.0200.06.M0	2,0	6,0							▲/▲

	K10	P20	TN32	TF45	TH35
P					•
M					•
K					•
N					•
S					•
H					

▲ ab Lager / on stock Δ 4 Wochen / 4 weeks
● Haupteinsatzbereich / main recommendation
o bedingt einsetzbar / alternative recommendation
unbeschichtete HM-Sorten / uncoated grades
beschichtete HM-Sorten / coated grades
bestückt/Cermet / brazed/Cermet

Abmessungen in mm
Dimensions in mm

HM-Sorten
Carbide grades

Ausführung R oder L angeben
State R or L version

RÜCKWÄRTSDREHEN (außen)
BACKTURNING (external)

Wendeschneidplatte Typ
Indexable Insert Type

S274

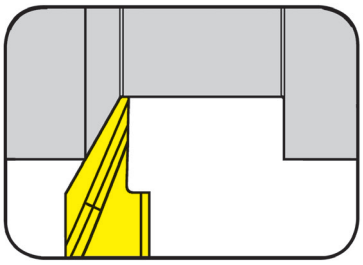

Schnitttiefe bis	Depth of cut up to	6,0 mm

präzisionsgeschliffen
precision ground

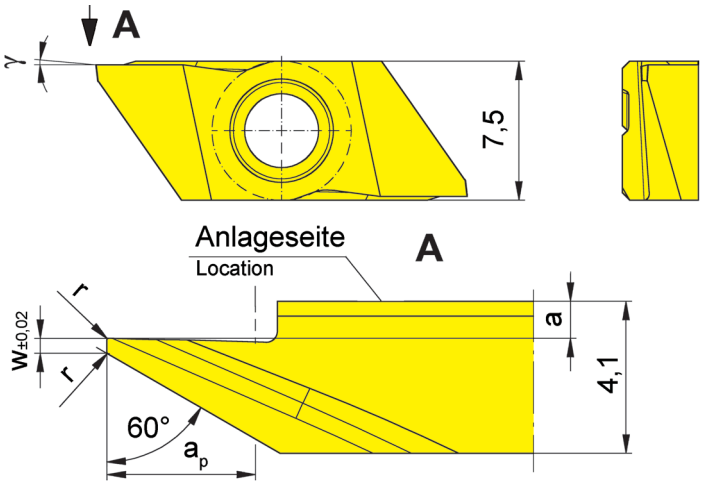

R = rechts wie gezeichnet
R = right hand version shown

L = links spiegelbildlich
L = left hand version

für Klemmhalter
for Toolholder

Typ / Type: H274, 974, KT274, KTC274, R76

Wechselgenauigkeit
Länge ± 0,015 mm
Indexability length ± 0,015 mm

Bestellnummer Part number	w	r	a_p	a	γ	Größe Size	K10	MG12	TN35	TI25	TH35
R/LS274.0460.04.10	0,4	0,05	4	1,00	15°	04					▲/▲
R/LS274.0460.04.M0	0,4	0,05	4	1,00	0°	04	▲/Δ				
R/LS274.0560.06.11	0,5	0,10	6	0,05	15°						▲/▲
R/LS274.0060.04.10		0,05	4	1,00	15°	04					▲/▲

	K10	MG12	TN35	TI25	TH35
P	•				•
M	o				•
K	•				•
N	•				•
S	o				•
H					

▲ ab Lager / on stock Δ 4 Wochen / 4 weeks
● Haupteinsatzbereich / main recommendation
o bedingt einsetzbar / alternative recommendation
unbeschichtete HM-Sorten / uncoated grades
beschichtete HM-Sorten / coated grades
bestückt/Cermet / brazed/Cermet

HM-Sorten
Carbide grades

Abmessungen in mm
Dimensions in mm

Ausführung R oder L angeben
State R or L version

γ = Spanwinkel
γ = rake angle

C

Wendeschneidplatte Typ
Indexable Insert Type

S274

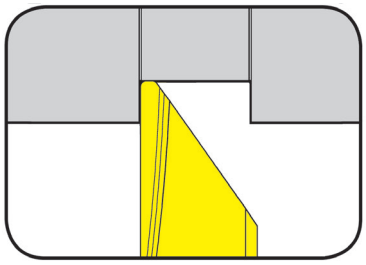

Schnitttiefe bis	Depth of cut up to	6,0 mm

präzisionsgeschliffen
precision ground

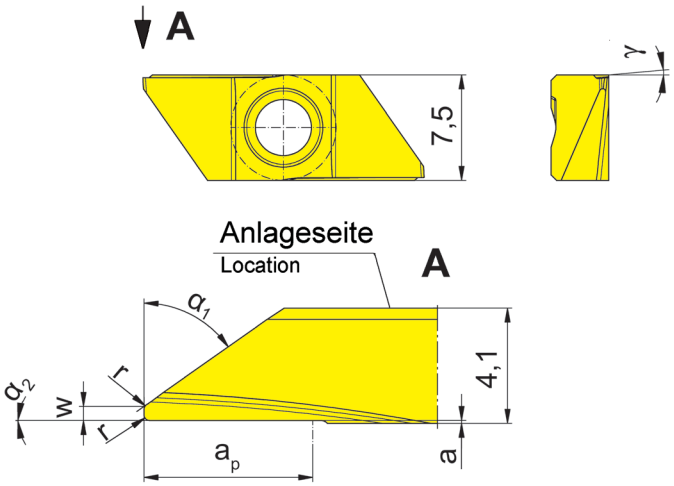

für Klemmhalter
for Toolholder

Typ / Type: H274, 974, KT274, KTC274, R76

R = rechts wie gezeichnet
R = right hand version shown

L = links spiegelbildlich
L = left hand version

Wechselgenauigkeit
Länge ± 0,015 mm
Indexability length ± 0,015 mm

Bestellnummer Part number	w	r	a_p	α	a	γ	Größe Size	K10	MG12	TN35	TI25	TH35
R/LS274.0035.04.20		0,05	4		0,1	5°	04					▲/▲
R/LS274.0235.04.20	0,2											▲/▲
R/LS274.0535.06.20	0,5	0,20	6		0,1	5°	04					▲/▲
R/LS274.0055.04.20		0,05	4									▲/▲
R/LS274.0255.04.20	0,2		4									▲/▲
R/LS274.0555.06.20	0,5	0,20	6									▲/▲

▲ ab Lager / on stock Δ 4 Wochen / 4 weeks
● Haupteinsatzbereich / main recommendation
o bedingt einsetzbar / alternative recommendation
unbeschichtete HM-Sorten / uncoated grades
beschichtete HM-Sorten / coated grades
bestückt/Cermet / brazed/Cermet

	K10	MG12	TN35	TI25	TH35
P					•
M					•
K					•
N					•
S					•
H					

Abmessungen in mm
Dimensions in mm

HM-Sorten
Carbide grades

Ausführung R oder L angeben
State R or L version

Wendeschneidplatte Typ
Indexable Insert Type

S274

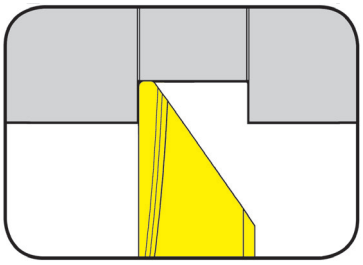

C

Schnitttiefe bis	Depth of cut up to	6,0 mm

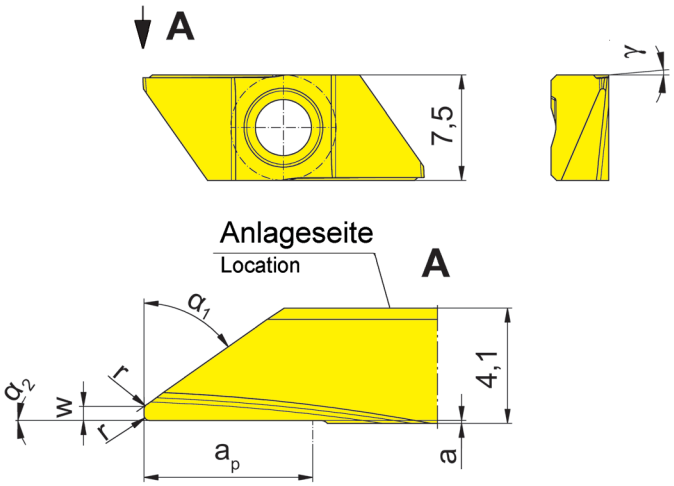

R = rechts wie gezeichnet
R = right hand version shown

L = links spiegelbildlich
L = left hand version

für Klemmhalter
for Toolholder

Typ / Type: H274, 974, KT274, KTC274, R76

Wechselgenauigkeit
Länge ± 0,015 mm
Indexability length ± 0,015 mm

Bestellnummer Part number	w	r	a_p	a_1	a_2	a	γ	Größe Size	K10	MG12	TH35
R/LS274.0035.24.20		0,05	4								▲/▲
R/LS274.0235.24.20	0,2		4	35°	2°	0,1	5°	04			▲/▲
R/LS274.0535.26.20	0,5	0,20	6								▲/▲
R/LS274.0055.24.20		0,05	4								▲/▲
R/LS274.0255.24.20	0,2		4	55°	2°	0,1	5°	04			▲/▲
R/LS274.0555.26.20	0,5	0,20	6								▲/▲

▲ ab Lager / on stock Δ 4 Wochen / 4 weeks
● Haupteinsatzbereich / main recommendation
o bedingt einsetzbar / alternative recommendation
unbeschichtete HM-Sorten / uncoated grades
beschichtete HM-Sorten / coated grades
bestückt/Cermet / brazed/Cermet

	K10	MG12	TH35
P			•
M			•
K			•
N			•
S			•
H			

HM-Sorten
Carbide grades

Abmessungen in mm
Dimensions in mm

Ausführung R oder L angeben
State R or L version

C

Wendeschneidplatte Typ
Indexable Insert Type

S274

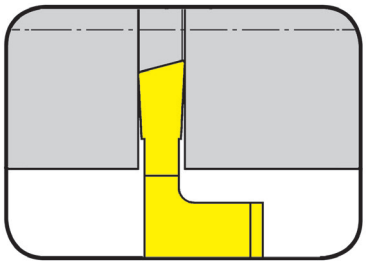

Stechtiefe bis	Depth of groove up to	6,0 mm
Stechbreite	Width of groove	0,8 - 2,0 mm

präzisionsgeschliffen
precision ground

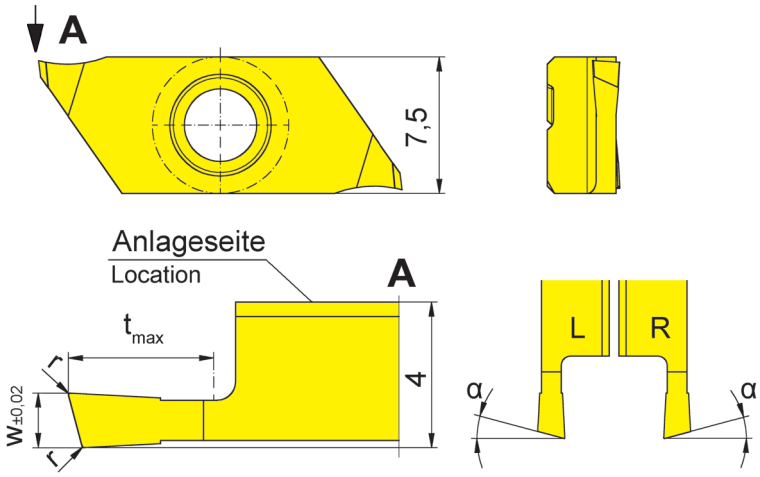

R = rechts wie gezeichnet
R = right hand version shown

L = links spiegelbildlich
L = left hand version

für Klemmhalter
for Toolholder

Typ / Type: H274, 974, KT274, KTC274, R76

Wechselgenauigkeit
Länge ± 0,015 mm
Indexability length ± 0,015 mm

Bestellnummer Part number	w	r	α	t_{max}	Größe Size	TN35	TI25	TH35
R/LS274.1508.03.10	0,8	0,05	15°	3	04			▲/Δ
R/LS274.1510.03.10	1,0			3				▲/▲
R/LS274.1515.04.10	1,5			4				▲/▲
R/LS274.1520.06.10	2,0			6				▲/▲
						P		•
						M		•
						K		•
						N		•
						S		•
						H		

▲ ab Lager / on stock Δ 4 Wochen / 4 weeks
● Haupteinsatzbereich / main recommendation
o bedingt einsetzbar / alternative recommendation
unbeschichtete HM-Sorten / uncoated grades
beschichtete HM-Sorten / coated grades
bestückt/Cermet / brazed/Cermet

HM-Sorten
Carbide grades

Abmessungen in mm
Dimensions in mm

Ausführung R oder L angeben
State R or L version

Hinweis:
t_{max} 6 mm nur bei Werkstück-Ø <le> 25 mm erreichbar.

Note:
t_{max} 6 mm can be reached only with workpiece Ø <le> 25 mm.

Wendeschneidplatte Typ
Indexable Insert Type

S274

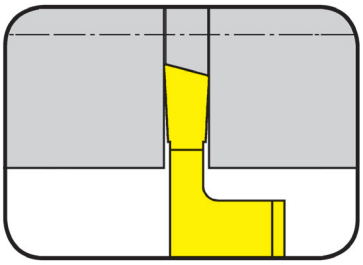

Stechtiefe bis	Depth of groove up to	6,0 mm
Stechbreite	Width of groove	0,8 - 2,0 mm

präzisionsgeschliffen
precision ground

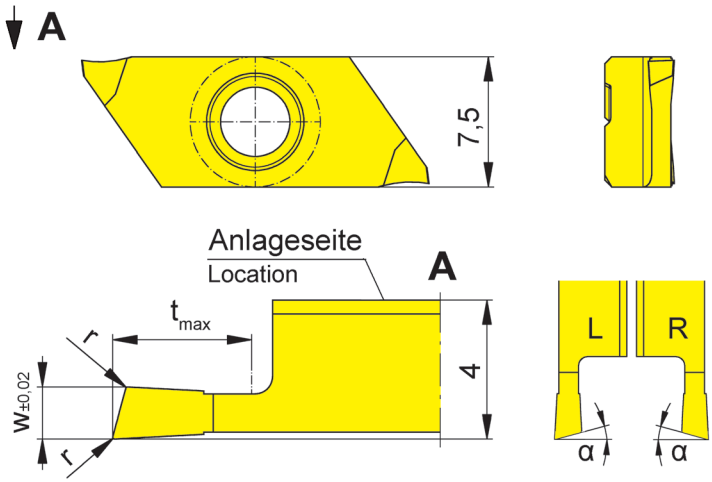

für Klemmhalter
for Toolholder

Typ / Type: H274, 974, KT274, KTC274, R76

R = rechts wie gezeichnet
R = right hand version shown

L = links spiegelbildlich
L = left hand version

Wechselgenauigkeit
Länge ± 0,015 mm
Indexability length ± 0,015 mm

Bestellnummer Part number	w	r	α	t_{max}	Größe Size	TN35	TI25	TH35
R/LS274.1508.03.10R/L	0,8	0,05	15°	3	04			Δ/Δ
R/LS274.1510.03.10R/L	1,0			3				Δ/Δ
R/LS274.1515.04.10R/L	1,5			4				Δ/▲
R/LS274.1520.06.10R/L	2,0			6				Δ/▲

▲ ab Lager / on stock Δ 4 Wochen / 4 weeks
● Haupteinsatzbereich / main recommendation
o bedingt einsetzbar / alternative recommendation
unbeschichtete HM-Sorten / uncoated grades
beschichtete HM-Sorten / coated grades
bestückt/Cermet / brazed/Cermet

	TN35	TI25	TH35
P			•
M			•
K			•
N			•
S			•
H			

HM-Sorten
Carbide grades

Abmessungen in mm
Dimensions in mm

Ausführung R oder L angeben
State R or L version

Hinweis:
t_{max} 6 mm nur bei Werkstück-Ø <le> 25 mm erreichbar.
Note:
t_{max} 6 mm can be reached only with workpiece Ø <le> 25 mm.

C

Wendeschneidplatte Typ
Indexable Insert Type

S274

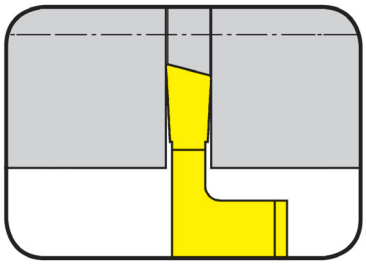

Stechtiefe bis	Depth of groove up to	6,0 mm
Stechbreite	Width of groove	1,5 - 2,0 mm

präzisionsgeschliffen
precision ground

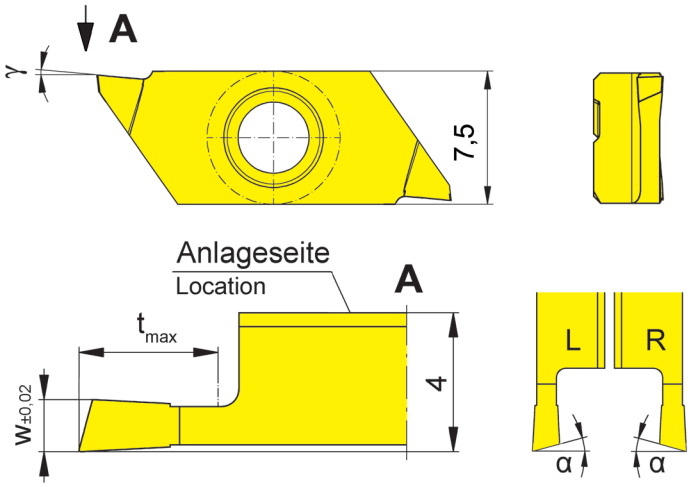

für Klemmhalter
for Toolholder

Typ / Type: H274, 974, KT274, KTC274, R76

R = rechts wie gezeichnet
R = right hand version shown

L = links spiegelbildlich
L = left hand version

Wechselgenauigkeit
Länge ± 0,015 mm
Indexability length ± 0,015 mm

Bestellnummer Part number	w	α	γ	t_{max}	Größe Size	TN35	TI25	TH35
R/LS274.1515.04.20R/L	1,5	15°	5°	4	04			▲/▲
R/LS274.1520.06.20R/L	2,0			6				▲/▲
P								•
M								•
K								•
N								•
S								•
H								

▲ ab Lager / on stock Δ 4 Wochen / 4 weeks
● Haupteinsatzbereich / main recommendation
o bedingt einsetzbar / alternative recommendation
unbeschichtete HM-Sorten / uncoated grades
beschichtete HM-Sorten / coated grades
bestückt/Cermet / brazed/Cermet

HM-Sorten
Carbide grades

Abmessungen in mm
Dimensions in mm

Ausführung R oder L angeben
State R or L version

Hinweis:
t_{max} 6 mm nur bei Werkstück-Ø <le> 25 mm erreichbar.

Note:
t_{max} 6 mm can be reached only with workpiece Ø <le> 25 mm.

Wendeschneidplatte Typ
Indexable Insert Type

S274

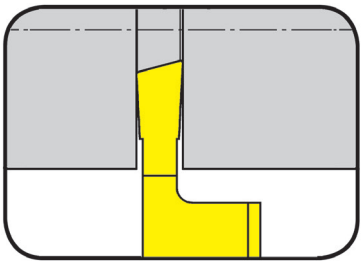

C

Stechtiefe bis	Depth of groove up to	6,0 mm
Stechbreite	Width of groove	0,8 - 2,0 mm

präzisionsgeschliffen
precision ground

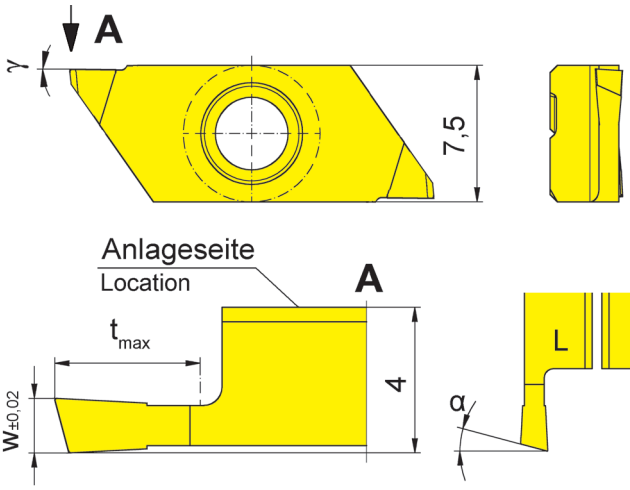

R = rechts wie gezeichnet
R = right hand version shown

L = links spiegelbildlich
L = left hand version

für Klemmhalter
for Toolholder

Typ / Type: H274, 974, KT274, KTC274, R76

Wechselgenauigkeit
Länge ± 0,015 mm
Indexability length ± 0,015 mm

Bestellnummer Part number	w	α	γ	t_{max}	Größe Size	TN35	TI25	TH35
R/LS274.1508.03.M0	0,8	15°	0°	3	04			▲/▲
R/LS274.1510.03.M0	1,0			3				▲/▲
R/LS274.1515.04.M0	1,5			4				▲/▲
R/LS274.1520.06.M0	2,0			6				▲/▲
P								•
M								•
K								•
N								•
S								•
H								

▲ ab Lager / on stock Δ 4 Wochen / 4 weeks
● Haupteinsatzbereich / main recommendation
o bedingt einsetzbar / alternative recommendation
unbeschichtete HM-Sorten / uncoated grades
beschichtete HM-Sorten / coated grades
bestückt/Cermet / brazed/Cermet

HM-Sorten
Carbide grades

Abmessungen in mm
Dimensions in mm

Ausführung R oder L angeben
State R or L version

Hinweis:
t_{max} 6 mm nur bei Werkstück-Ø <le> 25 mm erreichbar.

Note:
t_{max} 6 mm can be reached only with workpiece Ø <le> 25 mm.

C

Wendeschneidplatte Typ
Indexable Insert Type

S274

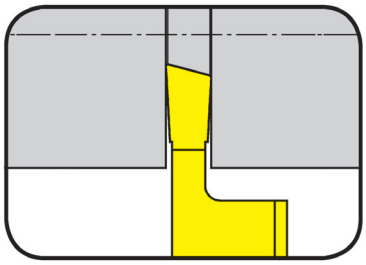

Stechtiefe bis	Depth of groove up to	6,0 mm
Stechbreite	Width of groove	0,8 - 2,0 mm

präzisionsgeschliffen
precision ground

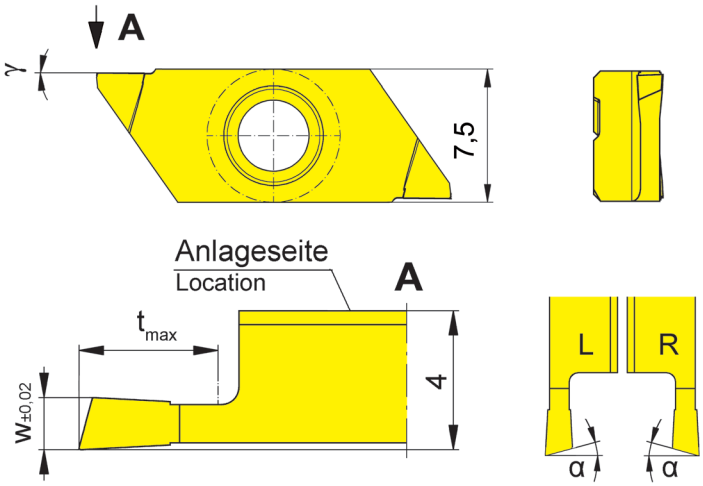

für Klemmhalter
for Toolholder

Typ / Type: H274, 974, KT274, KTC274, R76

R = rechts wie gezeichnet
R = right hand version shown

L = links spiegelbildlich
L = left hand version

Wechselgenauigkeit
Länge ± 0,015 mm
Indexability length ± 0,015 mm

Bestellnummer Part number	w	α	γ	t_{max}	Größe Size	TN35	TI25	TH35
R/LS274.1508.03.M0R/L	0,8	15°	0°	3	04			▲/▲
R/LS274.1510.03.M0R/L	1,0			3				▲/▲
R/LS274.1515.04.M0R/L	1,5			4				▲/▲
R/LS274.1520.06.M0R/L	2,0			6				▲/▲
P								•
M								•
K								•
N								•
S								•
H								

▲ ab Lager / on stock Δ 4 Wochen / 4 weeks
● Haupteinsatzbereich / main recommendation
o bedingt einsetzbar / alternative recommendation
unbeschichtete HM-Sorten / uncoated grades
beschichtete HM-Sorten / coated grades
bestückt/Cermet / brazed/Cermet

HM-Sorten
Carbide grades

Abmessungen in mm
Dimensions in mm

Ausführung R oder L angeben
State R or L version

Hinweis:
t_{max} 6 mm nur bei Werkstück-Ø <le> 25 mm erreichbar.

Note:
t_{max} 6 mm can be reached only with workpiece Ø <le> 25 mm.

GEWINDEDREHEN (außen) Teilprofil
THREADING (external) Partial profile

Wendeschneidplatte Typ
Indexable Insert Type

S274
Metrisches ISO-Gewinde
Metric ISO thread

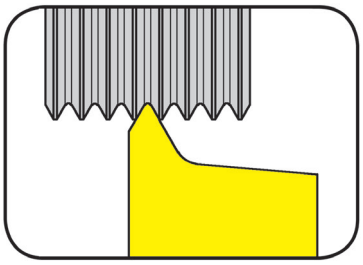

Steigung	Pitch	0,25 - 0,40 mm

präzisionsgeschliffen
precision ground

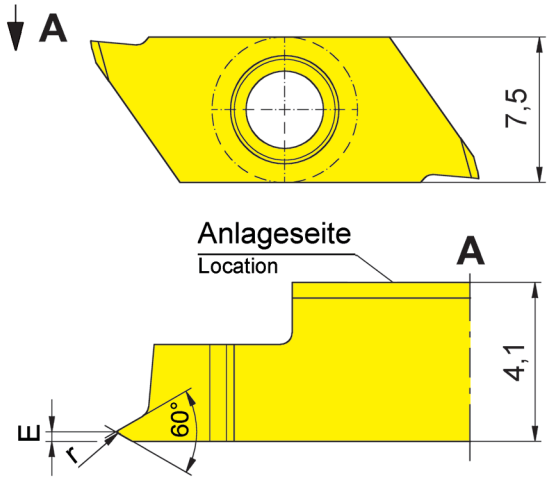

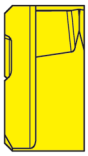

für Klemmhalter
for Toolholder

Typ / Type: H274, 974, KT274, KTC274, R76

R = rechts wie gezeichnet
R = right hand version shown

Wechselgenauigkeit
Länge ± 0,015 mm
Indexability length ± 0,015 mm

Bestellnummer Part number	P	r	E	Größe Size		K10	MG12	TN35	TI25	TH35
RS274.0102.01	0,25	0,04	0,20							▲
RS274.0203.01	0,35	0,05	0,25	04						▲
RS274.0204.01	0,40	0,06	0,30							▲
					P					•
					M					•
					K					•
					N					•
					S					•
					H					

▲ ab Lager / on stock Δ 4 Wochen / 4 weeks
● Haupteinsatzbereich / main recommendation
o bedingt einsetzbar / alternative recommendation
unbeschichtete HM-Sorten / uncoated grades
beschichtete HM-Sorten / coated grades
bestückt/Cermet / brazed/Cermet

Abmessungen in mm
Dimensions in mm

HM-Sorten
Carbide grades

Keine Unterlegplatte erforderlich. Sämtliche HORN-Gewindeprofile sind mit einem **KEGELMANTEL-FREISCHLIFF** versehen.
No shims necessary. All HORN thread profiles are manufactured with **full ground radial clearance**.

GEWINDEDREHEN (außen) Vollprofil
THREADING (external) Full profile

Wendeschneidplatte Typ
Indexable Insert Type

S274
Metrisches ISO-Gewinde
Metric ISO thread

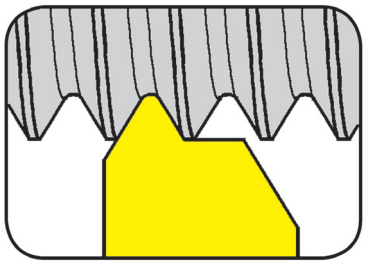

Steigung	Pitch	0,5 - 1,5 mm

präzisionsgeschliffen
precision ground

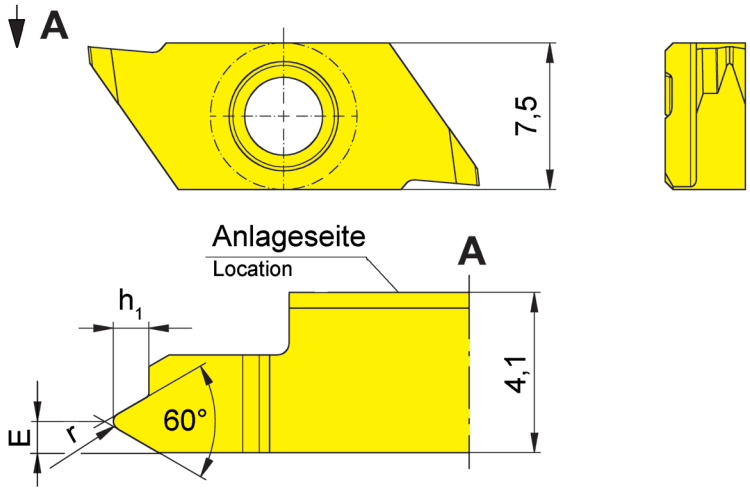

für Klemmhalter
for Toolholder

Typ / Type: H274, 974, KT274, KTC274, R76

R = rechts wie gezeichnet
R = right hand version shown

L = links spiegelbildlich
L = left hand version

Wechselgenauigkeit
Länge ± 0,015 mm
Indexability length ± 0,015 mm

Bestellnummer Part number	P	r	E	h_1	Größe Size	K10	MG12	TN35	TI25	TH35
R/LS274.0305.02	0,50	0,07	0,40	0,31	04					▲/Δ
R/LS274.0306.02	0,60	0,09	0,45	0,37						▲/Δ
R/LS274.0307.02	0,70	0,10	0,50	0,43						▲/Δ
R/LS274.0407.02	0,75	0,11	0,50	0,46						▲/▲
R/LS274.0408.02	0,80	0,12	0,55	0,49						▲/Δ
R/LS274.0610.02	1,00	0,14	0,60	0,61						▲/▲
R/LS274.0712.02	1,25	0,15	0,70	0,77						▲/▲
R/LS274.0915.02	1,50	0,20	0,80	0,92						▲/Δ

	K10	MG12	TN35	TI25	TH35
P					•
M					•
K					•
N					•
S					•
H					

▲ ab Lager / on stock Δ 4 Wochen / 4 weeks
● Haupteinsatzbereich / main recommendation
o bedingt einsetzbar / alternative recommendation
unbeschichtete HM-Sorten / uncoated grades
beschichtete HM-Sorten / coated grades
bestückt/Cermet / brazed/Cermet

Abmessungen in mm
Dimensions in mm

HM-Sorten
Carbide grades

Ausführung R oder L angeben
State R or L version

Keine Unterlegplatte erforderlich. Sämtliche HORN-Gewindeprofile sind mit einem **KEGELMANTEL-FREISCHLIFF** versehen.
No shims necessary. All HORN thread profiles are manufactured with **full ground radial clearance**.

GEWINDEDREHEN (außen) Vollprofil
THREADING (external) Full profile

Wendeschneidplatte Typ
Indexable Insert Type

S274
Metrisches ISO-Gewinde
Metric ISO thread

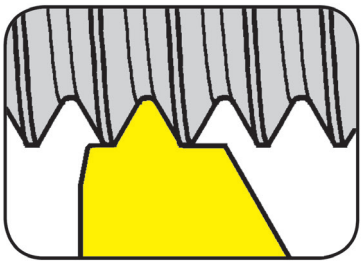

Steigung	Pitch	0,5 - 1,5 mm

präzisionsgeschliffen
precision ground

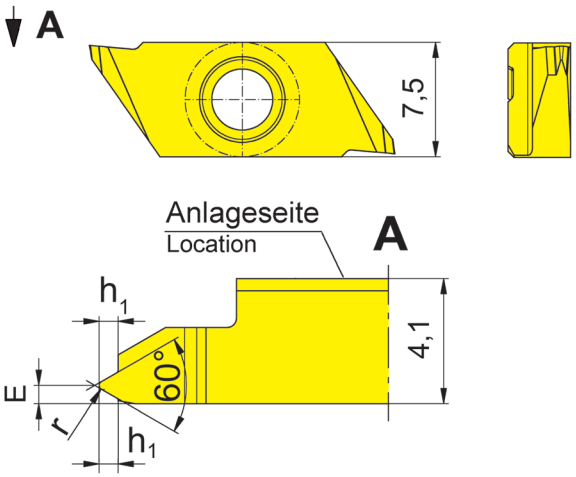

für Klemmhalter
for Toolholder

Typ / Type: H274, 974, KT274, KTC274, R76

R = rechts wie gezeichnet
R = right hand version shown

L = links spiegelbildlich
L = left hand version

Wechselgenauigkeit
Länge ± 0,015 mm
Indexability length ± 0,015 mm

Bestellnummer Part number	P	r	E	h_1	Größe Size	K10	MG12	TN35	TI25	TH35
R/LS274.0305.03	0,50	0,07	0,40	0,31	04					▲/▲
R/LS274.0306.03	0,60	0,09	0,45	0,37						▲/▲
R/LS274.0307.03	0,70	0,10	0,50	0,43						▲/▲
R/LS274.0407.03	0,75	0,11	0,50	0,46						▲/▲
R/LS274.0408.03	0,80	0,12	0,55	0,49						▲/▲
R/LS274.0610.03	1,00	0,14	0,60	0,61						▲/▲
R/LS274.0712.03	1,25	0,15	0,70	0,77						▲/▲
R/LS274.0915.03	1,50	0,20	0,80	0,92						▲/▲

	K10	MG12	TN35	TI25	TH35
P					•
M					•
K					•
N					•
S					•
H					

▲ ab Lager / on stock Δ 4 Wochen / 4 weeks
● Haupteinsatzbereich / main recommendation
o bedingt einsetzbar / alternative recommendation
unbeschichtete HM-Sorten / uncoated grades
beschichtete HM-Sorten / coated grades
bestückt/Cermet / brazed/Cermet

Abmessungen in mm
Dimensions in mm

HM-Sorten
Carbide grades

Ausführung R oder L angeben
State R or L version

Keine Unterlegplatte erforderlich. Sämtliche HORN-Gewindeprofile sind mit einem **KEGELMANTEL-FREISCHLIFF** versehen.
No shims necessary. All HORN thread profiles are manufactured with **full ground radial clearance**.

D

µ-Finish

höchste Qualität für die Mikro-Drehbearbeitung

µ-Finish

highest quality for the Micro-turning

D

µ-Finish

ist der Begriff für eine besonders hohe Qualitätsstufe der Schneide. Die gebräuchlichsten Schneidplatten zum Drehen, Einstechen Rückwärtsdrehen und (Ab-)Stechen in der Mikro-Drehbearbeitung der Uhrenindustrie sind als Standard in "µ-Finish" lieferbar. Die Geometrien sind für die Bearbeitung von Stählen wie 20AP, rostfreien Stählen wie 4C27A und Messing der Uhrenindustrie optimiert. In Kombination mit dem Hartmetall und einer neu entwickelten Beschichtung sind Ihnen höchste Standmengen sicher und Sie steigern unweigerlich Ihre Produktivität.

µ-Finish

is the term used to describe a particularly high quality of cutting edge. The most frequently used inserts for turning, backturning, grooving and parting off in the micro-turning processes involved in the watch-making industry are available with the "µ-Finish" as standard. The geometries are optimized for machining steels such as 20AP, stainless steels such as 4C27A and brass used in the watch-making industry. Combination with the carbide and a newly developed coating guarantees maximum tool life quantities and will inevitably improve your productivity.

EINSTECHSYSTEM 274 µ-Finish

TOOLING SYSTEM 274 µ-Finish

H274
Klemmhalter
Toolholder

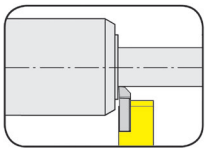

Seite/Page
D5-D6

S274
Wendeschneidplatten
Indexable inserts

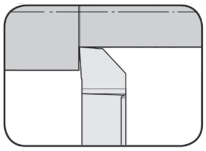

Seite/Page
D7

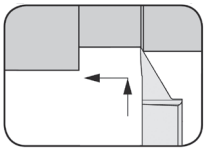

Seite/Page
D8

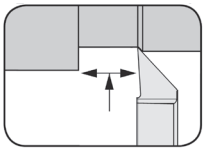

Seite/Page
D9

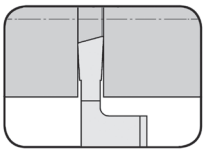

Seite/Page
D10

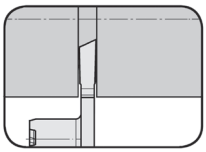

Seite/Page
D11

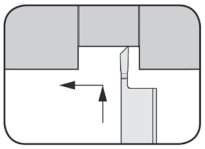

Seite/Page
D12

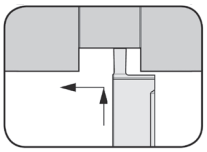

Seite/Page
D13

Technische Hinweise
Technical Instructions
Seite
Page
E1-E7

Klemmhalter Typ
Toolholder Type

H274

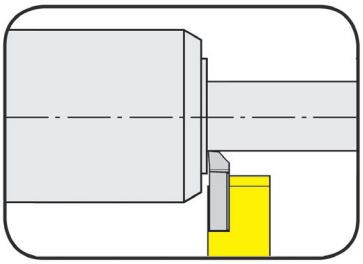

Stechtiefe bis	Depth of groove up to	6,0 mm
Stechbreite	Width of groove	0,5 - 2,0 mm

für Wendeschneidplatte
for Indexable insert

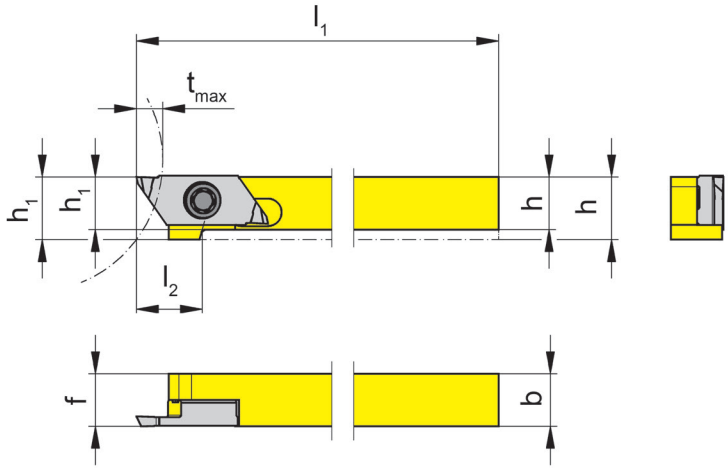

R = rechts wie gezeichnet
R = right hand version shown

L = links spiegelbildlich
L = left hand version

Bestellnummer Part number	h	b	l_1	l_2	h_1	f	t_{max}	Größe Size
R/LH274.0808.SF.04	8	8		10	9,5	8		
R/LH274.1010.SF.04	10	10	100	-	10,0	10	6	04
R/LH274.1212.SF.04	12	12		-	12,0	12		

Weitere Abmessungen auf Anfrage
Further sizes upon request

Abmessungen in mm
Dimensions in mm

t_{max} 6 mm nur bei Werkstück-Ø <le> 25 mm erreichbar.
t_{max} 6 mm can be reached only with workpiece Ø <le> 25 mm.

Das Anzugsdrehmoment der Schrauben finden Sie in den Technischen Hinweisen.
For torque specifications of the screw, please see Technical Instructions.

Ersatzteile
Spare parts

Klemmhalter Toolholder	TORX PLUS®-Schlüssel TORX PLUS® Wrench	Schraube Screw
R/LH274...	**T15PQ**	**030.350P.0852**

Klemmhalter Typ
Toolholder Type

H274

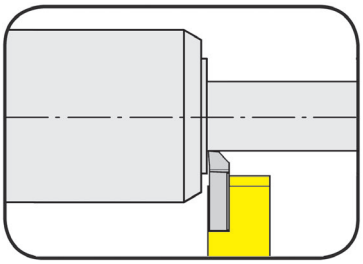

für Wendeschneidplatte
for Indexable insert

D

Stechtiefe	Depth of groove	6,0 mm
Stechbreite	Width of groove	0,5 - 2,0 mm

Schaftmaterial: Schwermetall (schwingungsarm)
Material of shank: tungsten alloy (giving good vibration resistance)

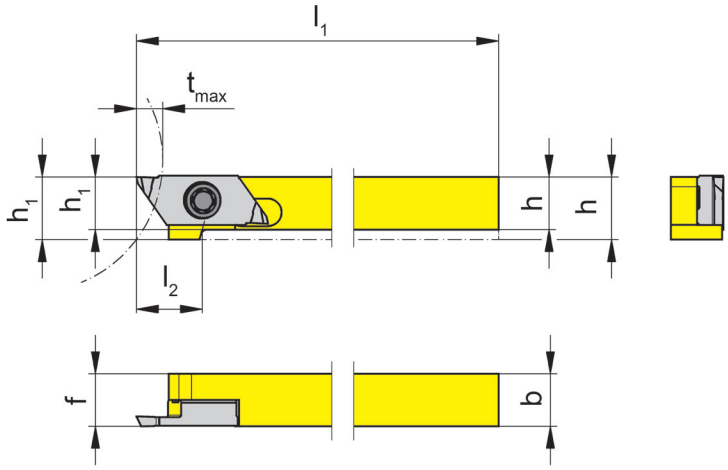

R = rechts wie gezeichnet
R = right hand version shown

L = links spiegelbildlich
L = left hand version

Bestellnummer Part number	h	b	l_1	l_2	h_1	f	t_{max}	Größe Size
R/LH274.0808.SF.S4	8	8		10	9,5	8		
R/LH274.1010.SF.S4	10	10	100	-	10,0	10	6	04
R/LH274.1212.SF.S4	12	12		-	12,0	12		

Weitere Abmessungen auf Anfrage
Further sizes upon request

Abmessungen in mm
Dimensions in mm

t_{max} 6 mm nur bei Werkstück-Ø <le> 25 mm erreichbar.
t_{max} 6 mm can be reached only with workpiece Ø <le> 25 mm.

Das Anzugsdrehmoment der Schrauben finden Sie in den Technischen Hinweisen.
For torque specifications of the screw, please see Technical Instructions.

Ersatzteile
Spare parts

Klemmhalter Toolholder	TORX PLUS®-Schlüssel TORX PLUS® Wrench	Schraube Screw
R/LH274...	**T15PQ**	**030.350P.0852**

Wendeschneidplatte Typ
Indexable Insert Type

S274

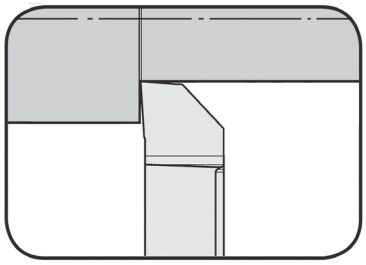

Schnitttiefe bis	Depth of cut up to	2,5 mm

präzisionsgeschliffen
precision ground

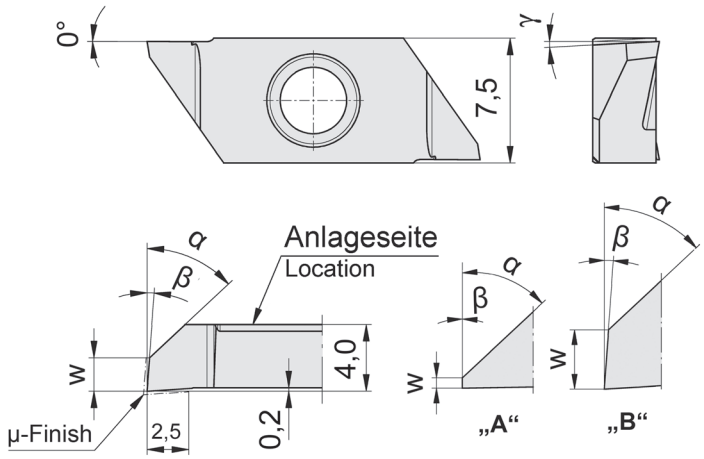

R = rechts wie gezeichnet
R = right hand version shown

L = links spiegelbildlich
L = left hand version

für Klemmhalter
for Toolholder

Typ H274...SF...
Type

Wechselgenauigkeit
Länge ± 0,015 mm
Indexability length ± 0,015 mm

Bestellnummer Part number	w	α	γ	β	Größe Size	Form	MG12	AC25	AC2P
RS274.0547.04.SF	0,05	47°	0°	0°	04	A		▲	▲
R/LS274.2047.03.SF	2,00	47°	3°	4°	04	B	▲/Δ	▲/▲	▲/▲
P							o	•	
M							•	•	
K							•	•	
N							•	o	
S							•	•	
H									

▲ ab Lager / on stock Δ 4 Wochen / 4 weeks
● Haupteinsatzbereich / main recommendation
o bedingt einsetzbar / alternative recommendation
unbeschichtete HM-Sorten / uncoated grades
beschichtete HM-Sorten / coated grades
bestückt/Cermet / brazed/Cermet

Abmessungen in mm
Dimensions in mm

HM-Sorten
Carbide grades

Wendeschneidplatte Typ
Indexable Insert Type

S274

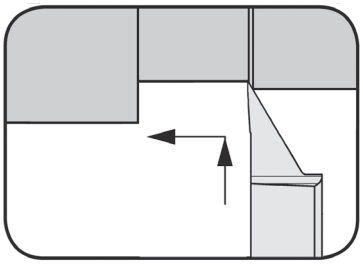

Schnitttiefe bis	Depth of cut up to	2,5 mm

präzisionsgeschliffen
precision ground

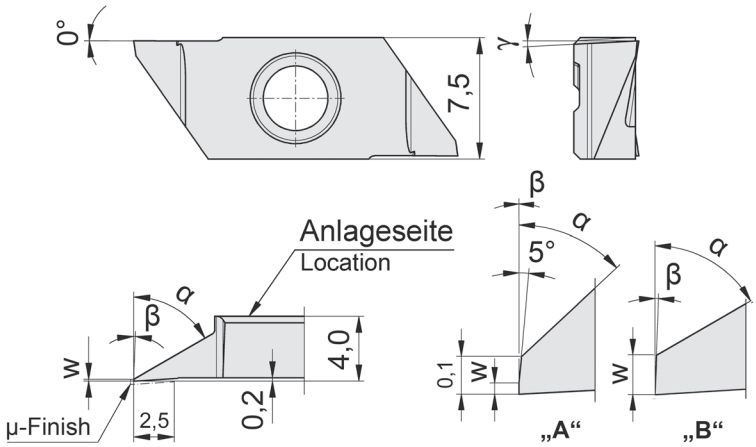

R = rechts wie gezeichnet
R = right hand version shown

für Klemmhalter
for Toolholder

Typ H274...SF...
Type

Wechselgenauigkeit
Länge ± 0,015 mm
Indexability length ± 0,015 mm

Bestellnummer Part number	w	α	γ	β	Größe Size	Form	MG12	AC25	AC2P
RS274.0147.04.SF	0,030	47°	0°	0°	04	A		▲	▲
RS274.0160.03.SF	0,105	60°	3°	2°	04	B	▲	▲	▲

	MG12	AC25	AC2P
P	o	•	
M	•	•	
K	•	•	
N	•	o	
S	•	•	
H			

▲ ab Lager / on stock Δ 4 Wochen / 4 weeks
● Haupteinsatzbereich / main recommendation
o bedingt einsetzbar / alternative recommendation
unbeschichtete HM-Sorten / uncoated grades
beschichtete HM-Sorten / coated grades
bestückt/Cermet / brazed/Cermet

Abmessungen in mm
Dimensions in mm

HM-Sorten
Carbide grades

Wendeschneidplatte Typ
Indexable Insert Type

S274

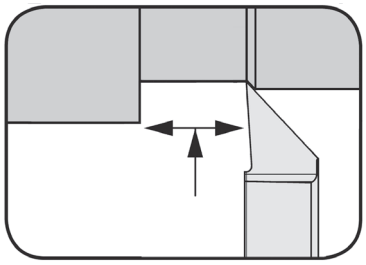

Schnitttiefe bis	Depth of cut up to	4,0 mm

präzisionsgeschliffen
precision ground

für Klemmhalter
for Toolholder

Typ H274...SF
Type

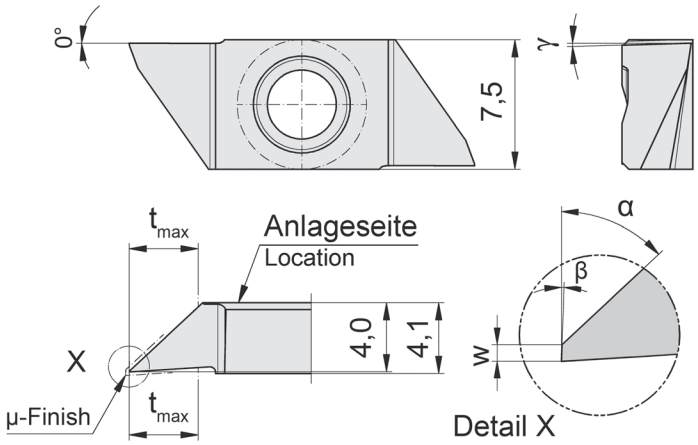

R = rechts wie gezeichnet
R = right hand version shown

Wechselgenauigkeit
Länge ± 0,015 mm
Indexability length ± 0,015 mm

Bestellnummer Part number	w	t_{max}	α	γ	β	Größe Size		MG12	AC25	AC2P
RS274.0247.04.SF	0,025	4	47°	1,5°	2°	04			▲	▲
							P		•	
							M		•	
							K		•	
							N		o	
							S		•	
							H			

▲ ab Lager / on stock Δ 4 Wochen / 4 weeks
● Haupteinsatzbereich / main recommendation
o bedingt einsetzbar / alternative recommendation
unbeschichtete HM-Sorten / uncoated grades
beschichtete HM-Sorten / coated grades
bestückt/Cermet / brazed/Cermet

Abmessungen in mm
Dimensions in mm

HM-Sorten
Carbide grades

Wendeschneidplatte Typ
Indexable Insert Type

S274

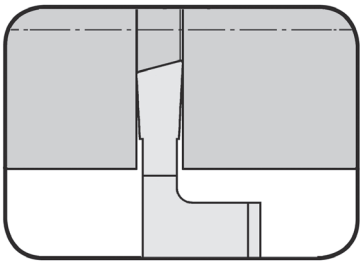

Stechtiefe bis	Depth of groove up to	6,0 mm
Stechbreite	Width of groove	0,8 - 1,5 mm

präzisionsgeschliffen
precision ground

für Klemmhalter
for Toolholder

Typ H274...SF
Type

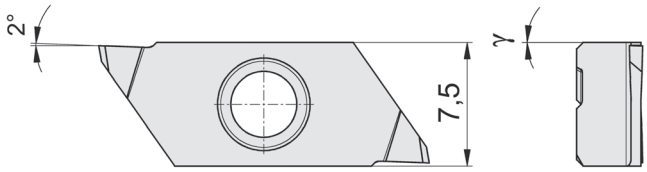

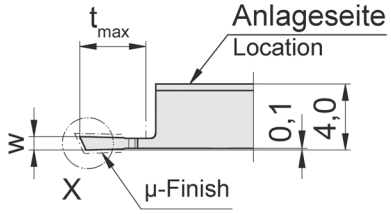

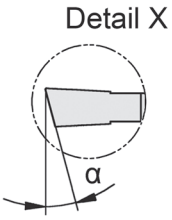

R = rechts wie gezeichnet
R = right hand version shown

Wechselgenauigkeit
Länge ± 0,015 mm
Indexability length ± 0,015 mm

Bestellnummer Part number	w	α	γ	t_{max}	Größe Size	MG12	AC25	AC2P
RS274.2508.04.SF	0,8	25°	0°	4	04	▲	▲	▲
RS274.2509.04.SF	0,9			4			▲	▲
RS274.2510.04.SF	1,0			4			▲	▲
RS274.2510.06.SF	1,0			6			▲	▲
RS274.2512.06.SF	1,2			6			▲	▲
RS274.2515.06.SF	1,5			6			▲	▲

	MG12	AC25	AC2P
P	o	•	
M	•	•	
K	•	•	
N	•	o	
S	•	•	
H			

▲ ab Lager / on stock Δ 4 Wochen / 4 weeks
● Haupteinsatzbereich / main recommendation
o bedingt einsetzbar / alternative recommendation
unbeschichtete HM-Sorten / uncoated grades
beschichtete HM-Sorten / coated grades
bestückt/Cermet / brazed/Cermet

Abmessungen in mm
Dimensions in mm

HM-Sorten
Carbide grades

t_{max} 6 mm nur bei Werkstück-Ø <le> 25 mm erreichbar.
t_{max} 6 mm can be reached only with workpiece Ø <le> 25 mm.

Wendeschneidplatte Typ
Indexable Insert Type

S274

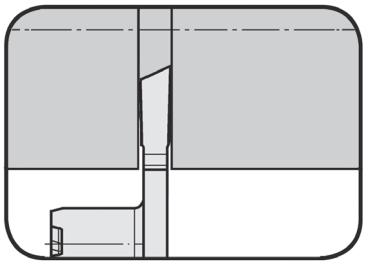

Stechtiefe bis	Depth of groove up to	6,0 mm
Stechbreite	Width of groove	0,8 - 1,5 mm

präzisionsgeschliffen
precision ground

für Klemmhalter
for Toolholder

Typ H274...SF
Type

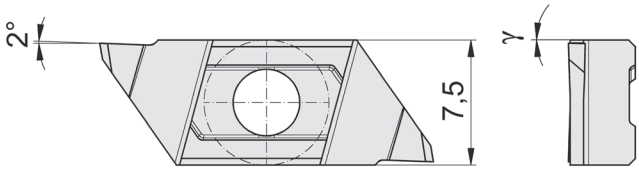

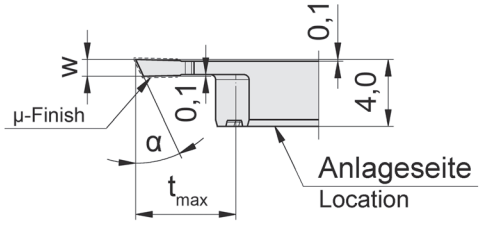

Wechselgenauigkeit
Länge ± 0,015 mm
Indexability length ± 0,015 mm

L = links wie gezeichnet
L = left hand version shown

Bestellnummer Part number	w	α	γ	t_{max}	Größe Size		MG12	AC25	AC2P
LS274.2508.04.SF.R	0,8			4				▲	▲
LS274.2509.04.SF.R	0,9			4				▲	▲
LS274.2510.06.SF.R	1,0	25°	0°	6	04			▲	▲
LS274.2512.06.SF.R	1,2			6				▲	▲
LS274.2515.06.SF.R	1,5			6				▲	▲
						P		•	
						M		•	
						K		•	
						N		o	
						S		•	
						H			

▲ ab Lager / on stock Δ 4 Wochen / 4 weeks
● Haupteinsatzbereich / main recommendation
o bedingt einsetzbar / alternative recommendation
unbeschichtete HM-Sorten / uncoated grades
beschichtete HM-Sorten / coated grades
bestückt/Cermet / brazed/Cermet

HM-Sorten
Carbide grades

Abmessungen in mm
Dimensions in mm

t_{max} 6 mm nur bei Werkstück-Ø <le> 25 mm erreichbar.
t_{max} 6 mm can be reached only with workpiece Ø <le> 25 mm.

Wendeschneidplatte Typ
Indexable Insert Type

S274

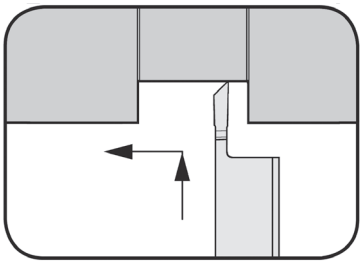

Stechtiefe bis	Depth of groove up to	6,0 mm
Stechbreite	Width of groove	0,8 - 1,8 mm

präzisionsgeschliffen
precision ground

für Klemmhalter
for Toolholder

Typ H274...SF
Type

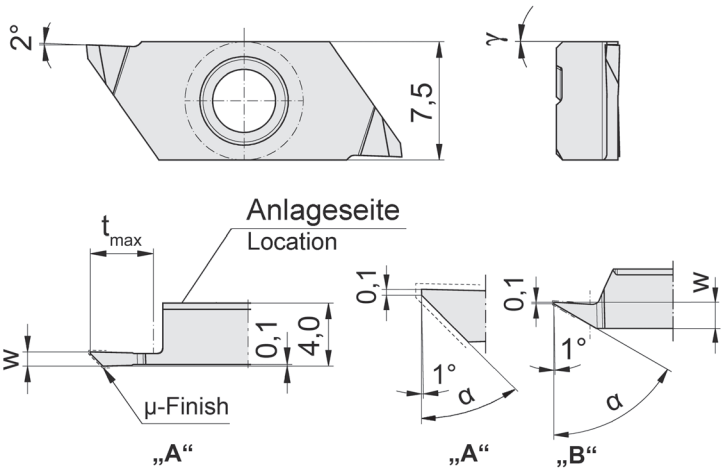

R = rechts wie gezeichnet
R = right hand version shown

Wechselgenauigkeit
Länge ± 0,015 mm
Indexability length ± 0,015 mm

Bestellnummer Part number	w	t_{max}	α	γ	Größe Size	Form	MG12	AC25	AC2P
RS274.4508.04.SF	0,8	4,0	45°	0°	04	A		▲	▲
RS274.4509.04.SF	0,9	4,0					▲	▲	▲
RS274.4510.06.SF	1,0	6,0						▲	▲
RS274.4512.06.SF	1,2	6,0						▲	▲
RS274.6015.02.SF	1,8	2,5	60°	0°	04	B		▲	▲
RS274.7010.02.SF	1,2		70°					▲	▲

	MG12	AC25	AC2P
P	o	•	
M	•	•	
K	•	•	
N	•	o	
S	•	•	
H			

▲ ab Lager / on stock Δ 4 Wochen / 4 weeks
● Haupteinsatzbereich / main recommendation
o bedingt einsetzbar / alternative recommendation
unbeschichtete HM-Sorten / uncoated grades
beschichtete HM-Sorten / coated grades
bestückt/Cermet / brazed/Cermet

Abmessungen in mm
Dimensions in mm

HM-Sorten
Carbide grades

t_{max} 6 mm nur bei Werkstück-Ø <le> 25 mm erreichbar.
t_{max} 6 mm can be reached only with workpiece Ø <le> 25 mm.

Wendeschneidplatte Typ
Indexable Insert Type

S274

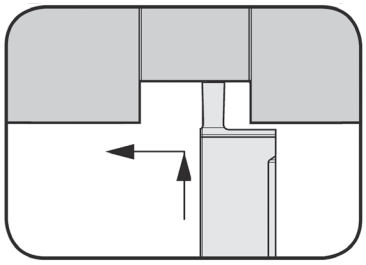

Stechtiefe bis	Depth of groove up to	3,0 mm
Stechbreite	Width of groove	0,5 - 2,0 mm

präzisionsgeschliffen
precision ground

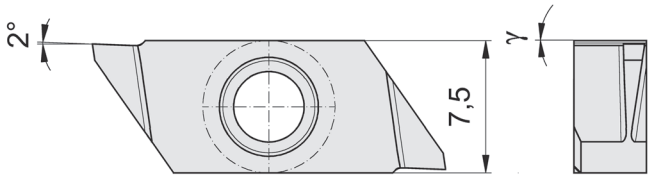

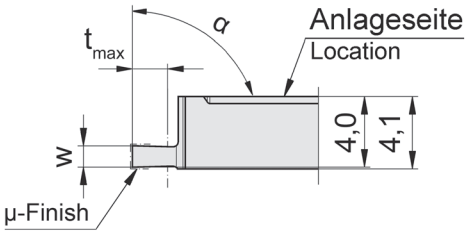

für Klemmhalter
for Toolholder

Typ H274...SF
Type

Wechselgenauigkeit
Länge ± 0,015 mm
Indexability length ± 0,015 mm

R = rechts wie gezeichnet
R = right hand version shown

Bestellnummer Part number	w	t_{max}	α	γ	Größe Size		MG12	AC25	AC2P
RS274.0005.01.SF	0,5	1						▲	▲
RS274.0010.02.SF	1,0	2						▲	▲
RS274.0012.02.SF	1,2	2	90°	0°	04			▲	▲
RS274.0015.03.SF	1,5	3						▲	▲
RS274.0020.03.SF	2,0	3						▲	▲
						P		•	
						M		•	
						K		•	
						N		o	
						S		•	
						H			

▲ ab Lager / on stock Δ 4 Wochen / 4 weeks
● Haupteinsatzbereich / main recommendation
o bedingt einsetzbar / alternative recommendation
unbeschichtete HM-Sorten / uncoated grades
beschichtete HM-Sorten / coated grades
bestückt/Cermet / brazed/Cermet

Abmessungen in mm
Dimensions in mm

HM-Sorten
Carbide grades

<micro>-Finish - Vorteile im Überblick

<micro>-Finish - Benefits at a glance

- feinstgeschliffene scharfe Schneiden
- exakte Spitzenhöhe der Schneide +/-0,0025 mm
- reduzierte Einricht- und Stillstandszeiten
- neue Beschichtung AC25 für höchste Standzeiten
- Schneidplatten nach Kundenspezifikation herstellbar

D

- Exceptionally fine-ground sharp cutting edges
- Exact centre height of the cutting edge +/-0.0025 mm
- Reduced set-up times and downtimes
- New AC25 coating for maximum durability
- Inserts can be manufactured according to customer specifications

Wendeschneidplatte - Schneidenkontur absolut ausbruchsfrei!

Indexable insert - cutting contour with absolutely no chipping!

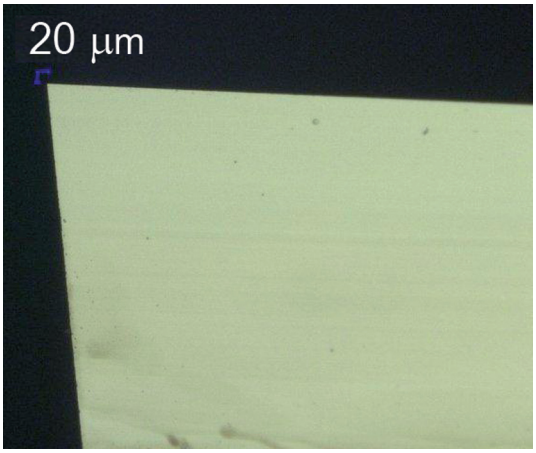

D

Material	AC25	AC2P	Bewertung
20AP (mit Blei)		X	optimales Substrat, maßhaltige Fertigung, sehr gute Oberflächengüte
20AP (ohne Blei)		X	optimales Substrat, maßhaltige Fertigung, sehr gute Oberflächengüte
Rostfreier Stahl	X		optimales Substrat, maßhaltige Fertigung, sehr gute Oberflächengüte
4C27A	X		optimales Substrat, maßhaltige Fertigung, sehr gute Oberflächengüte

Material	AC25	AC2P	Review
20AP (with lead)		X	ideal application material, good tool life, dimensional stable, very good surface qualities
20AP (without lead)		X	ideal application material, good tool life, dimensional stable, very good surface qualities
Stainless steel	X		ideal application material, good tool life, dimensional stable, very good surface qualities
4C27A	X		ideal application material, good tool life, dimensional stable, very good surface qualities

INHALTSVERZEICHNIS / SUMMARY

Technische Hinweise **E2-E3**
Technical Instructions

Zubehör **E4-E7**
Additional equipment

UNBESCHICHTETES HARTMETALL

MG12 - eine universell einsetzbare Sorte mit guter Verschleißfestigkeit. Anwendung bei niedrigen und mittleren Schnittgeschwindigkeiten für die Bearbeitung von Stahl, Guss und Nichteisenmetallen.

BESCHICHTETES HARTMETALL

TN35 - eine TiN-beschichtete Sorte, als Allround-Sorte einsetzbar bei niedrigen und mittleren Schnittgeschwindigkeiten. Auch einsetzbar für die Bearbeitung nichtrostender Stähle oder exotischer Materialien.

TI25 - eine TiCN-beschichtete Sorte mit höherer Verschleißfestigkeit. Empfohlen für die Bearbeitung von Stählen und Nichteisenmetallen bei mittleren Schnittgeschwindigkeiten.

TF45 - TA45 eine TiAlN-beschichtete Sorte. Diese Beschichtung zeichnet sich durch höhere Temperaturbeständigkeit bei hoher Härte aus, bleibt aber aufgrund der Einsatzbedingungen nur Sonderanwendungen vorbehalten.

TH35 - eine TiAlN-beschichtete Sorte. Diese Beschichtung zeichnet sich durch extreme Oxydationsbeständigkeit bei höherer Härte und sehr gutem Reibungskoeffizienten aus.

AN25- eine AlCrN-beschichtete Sorte mit extrem dünnem Schichtaufbau für scharfe und leicht gebürstete Schneidkanten.

AC2P- eine AlCrN -beschichtete (Monolayer) Sorte mit extrem dünnem Schichtaufbau für scharfe und leicht gebürstete Schneidkanten.

UNCOATED GRADES

MG12 - a universal grade with good wear resistance. Used at low or medium cutting speeds for machining steel, cast iron and non ferrous materials

COATED GRADES

TN35 - a very popular grade TiN coated used to low or medium cutting speeds. Also recommended for machining stainless steel or exotic alloyed materials

TI25 - a TiCN coated grade with high abrasion resistance. Recommended for machining steel and non ferrous materials at medium cutting speeds

TF45 - TA45 a TiAlN coated grade. This coating has a very high temperature stability and high hardness and is only used for special applications.

TH35 - a TiAlN coated grade. This coating has an extreme Oxidation resistance with high hardness and very good coefficient of friction.

AN25 - a AlCrN coated grade. This coating is a very thin layer coating for sharp and light brushed cutting edges.

AC2P - a AlCrN coated grade (Monolayer). This coating is a very thin layer coating for sharp and light brushed cutting edges.

ANZUGSMOMENTE
TORQUE OF SCREWS

Nachstehende Drehmomente sind für die Spannschrauben zulässig. Wir empfehlen keine zusätzlichen Gleitmittel wie Kupferpaste oder ähnliches für die Schrauben zu verwenden. Die passenden Drehmomentschlüssel finden Sie im Kapitel Zubehör.

Following torques are allowed for screws of MINI inserts. We recommend to use no additionel gliding means (such as copper paste) for screws. For torque screw drivers please see chapter additional equipment.

Typ type	Schraube Screw	M_d Nm	Schlüssel Clamping wrench	Klinge Blade
B105 / BU105	6.075T15P	5,0	T15PQ	DT15PK
HC105	6.075T15P	5,0	T15PQ	DT15PK
HC114	4.12T15EP	5,0	T15PQ	DT15PK
IR105	6.075T15P	5,0	T15PQ	DT15PK
N...	6.075T15P	5,0	T15PQ	DT15PK
962	6.075T15P	5,0	T15PQ	DT15PK
963	6.075T15P	5,0	T15PQ	DT15PK
974	030.3509.T15P	3,0	T15PQ	DT15PK
H274...04/...04.E	030.3509.T15P	3,0	T15PQ	DT15PK
H274...07	030.3513.T15P	3,0	T15PQ	DT15PK
H274...SF...	030.3508.0852	2,5	T15PQ	DT15PK
KTC274	030.3509.T15P	3,0	T15PQ	DT15PK
RHC274	030.3509.T15P	3,0	T15PQ	DT15PK
R76	030.3509.T15P	5,0	T15PQ	DT15PK

T15PQ

2,5 Nm

TORX PLUS®-Schlüssel
(ist im Lieferumfang des Klemmhalters enthalten)

TORX PLUS® Wrench
(will be delivered with the toolholder)

E

D 041 VL

0,4-1 Nm

Drehmoment-Schraubendreher mit Skala
- mit variabler Einstellmöglichkeit
- numerische Drehmoment-Anzeige in Fensterskala

Drehmoment stufenlos einstellbar mit Einstellwerkzeug Torque-Setter (im Lieferumfang enthalten).
Ergonomischer Mehrkomponentengriff, extrem handlich durch leichte und kompakte Bauweise. Klicksignal beim Erreichen des eingestellten Drehmomentwertes.
(Normen: EN ISO 6798, BS EN 26789, ASME B107.14.M.)
(Genauigkeit: ± 6 %, rückführbar auf nationale Normale)

D 15 VL

1-5 Nm

Torque screw driver with scale
- variable torque setting
- adjusted torque is shown on display

The Torque can be adjusted with a special torque setter (included).
Ergonomical form gives perfect handling abilities. Audible signal when set torque is reached.
(Standard: EN ISO 6798, BS EN 26789, ASME B 107.14.M.)
(Precision: ± 6 %)

D 28 VL

2-8 Nm

ED 28 VL

für / for
D041VL / D15VL / D28VL

Einstellwerkzeug für Drehmoment-Schraubendreher
Griff: Celluloseacetat mit mikrofeiner Oberflächenstruktur
Klinge: Achtkantklinge, durchgehend gehärtet, verzinkt

Device for setting the required torque.
Handle: Celluloseacetat with micro structured surface
Blade: Octogonal (8 flats) blade, hardened galvanized

DT6PK
DT7PK
DT8PK
DT9PK
DT10PK
DT15PK
DT20PK
DT25PK
DT27PK

Plus

für / for
D041VL / D15VL / D28VL

Wechselklinge für TORX PLUS® **Schrauben**

Klinge: Hochwertiger Chrom-Vanadium-Molybdän Stahl, durchgehend gehärtet, mattverchromt Wiha Chrom Top-Klingenspitze garantiert höchste Maßhaltigkeit. Farbcodierung dunkelgrün

Anwendung: Zum kontrollierten Verschrauben bei vorgegebenem Drehmoment, in Kombination mit einem Wiha Drehmomentgriff.

Blade for TORX PLUS® screws

Blade: High quality Chrome-Vanadium steel, through hardened, chrome plated. Wiha Chrome Blade guarantees maximum precison. Colored code dark green

Utilization: Controlled screw setting with definite torque in combination with Wiha torque screw driver handle.

T6PW
T7PW
T8PW
T9PW
T10PW
T15PW
T20PW

Plus

für / for
D041VL / D15VL / D28VL

Stiftschlüssel für TORX PLUS® **Schrauben**

Anwendung: Für alle TORX PLUS® Schraubaufgaben

Achtung: TORX PLUS®-Schlüssel passen NICHT in Torx-Schrauben

Wrench for TORX PLUS® **Screws**

Utilization: For all kind of using TORX PLUS® Screws

Attention: TORX PLUS®-Wrench does NOT fit for Torx-Screws

DSW15K
DSW20K
DSW25K
DSW30K
DSW40K

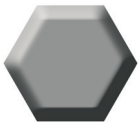

für / for
D041VL / D15VL / D28VL

Wechselklinge für Innensechskant-Schrauben

Klinge: Hochwertiger Chrom-Vanadium-Molybdän-Stahl, durchgehend gehärtet, mattverchromt Wiha Chrom Top-Klingenspitze garantiert höchste Maßhaltigkeit. Farbcodierung rot

Anwendung: Kontrolliertes Verschrauben bei vorgegebenem Drehmoment, in Kombination mit einem Wiha Drehmomentgriff.

Blade for allen screws

Blade: High quality Chrome-Vanadium steel, through hardened, chrome plated. Wiha Chrome Blade guarantees maximum precison. Colored code red

Utilization: Controlled screw setting with definite torque in combination with Wiha torque screw driver handle

D14ZBK

für / for
D041VL / D15VL / D28VL

Universal-Bithalter
für C6,3 und E6,3 (1/4") Bits

Klinge: Hochwertiger Chrom-Vanadium-Molybdän Stahl, durchgehend gehärtet, mattverchromt.
Hülse: Aus rostfreiem Stahl
Anwendung: Zum kontrollierten Verschrauben bei vorgegebenem Drehmoment, in Kombination mit einem Drehmomentgriff.

Universal Bitholder
for C6,3 and E6,3 (1/4") Bits

Blade: High quality Chrome-Vanadium steel, through hardened, chrome plated.
Collar: Stainless steel
Utilization: For controlled screw setting with definite torque in combination with torque screw driver handle.

E

D515QL

5-15 Nm

Drehmoment-Schraubendreher mit Skala
- mit variabler Einstellmöglichkeit
- numerische Drehmoment-Anzeige in Fensterskala

Drehmoment stufenlos einstellbar mit Einstellwerkzeug Torque-Setter (im Lieferumfang enthalten).
Ergonomischer Mehrkomponentengriff, extrem handlich durch leichte und kompakte Bauweise. Klicksignal beim Erreichen des eingestellten Drehmomentwertes.
(Normen: EN ISO 6798, BS EN 26789, ASME B107.14.M.)
(Genauigkeit: ± 6 %, rückführbar auf nationale Normale)

Torque screw driver with scale
- variable torque setting
- adjusted torque is shown on display

The Torque can be adjusted with a special torque setter (included). Ergonomical form gives perfect handling abilities. Audible signal when set torque is reached.
(Standard: EN ISO 6798, BS EN 26789, ASME B 107.14.M.)
(Precision: ± 6 %)

ED515QL

für / for
D515QL

Einstellwerkzeug für Drehmoment-Schraubendreher
Griff: Celluloseacetat mit mikrofeiner Oberflächenstruktur
Klinge: Achtkantklinge, durchgehend gehärtet, verzinkt

Device for setting the required torque.
Handle: Celluloseacetat with micro structured surface
Blade: Octogonal (8 flats) blade, hardened galvanized

DT15PQ
DT20PQ
DT25PQ
DT27PQ
DT30PQ

für / for
D515QL

Plus

Wechselklinge für TORX PLUS® **Schrauben**

Klinge: Hochwertiger Chrom-Vanadium-Molybdän Stahl, durchgehend gehärtet, mattverchromt
Wiha Chrom Top-Klingenspitze garantiert höchste Maßhaltigkeit.
Farbcodierung dunkelgrün

Anwendung: Zum kontrollierten Verschrauben bei vorgegebenem Drehmoment, in Kombination mit einem Wiha Drehmomentgriff.

Blade for TORX PLUS® screws

Blade: High quality Chrome-Vanadium steel, through hardened, chrome plated.
Wiha Chrome Blade guarantees maximum precison.
Colored code dark green

Utilization: Controlled screw setting with definite torque in combination with Wiha torque screw driver handle.

E

D14ZBQ

für / for
D515QL

Universal-Bithalter
für C6,3 und E6,3 (1/4") Bits

Klinge: Hochwertiger Chrom-Vanadium-Molybdän Stahl, durchgehend gehärtet, mattverchromt.

Hülse: Aus rostfreiem Stahl

Anwendung: Zum kontrollierten Verschrauben bei vorgegebenem Drehmoment, in Kombination mit einem Drehmomentgriff.

Universal Bitholder
for C6,3 and E6,3 (1/4") Bits

Blade: High quality Chrome-Vanadium steel, through hardened, chrome plated.

Collar: Stainless steel

Utilization: For controlled screw setting with definite torque in combination with torque screw driver handle.

14ZQK

Bithalter mit Quergriff
für C6,3 und E6,3(1/4") Bits

Klinge: Hochwertiger Chrom-Vanadium-Molybdän Stahl, durchgehend gehärtet, mattverchromt.

Hülse: Aus rostfreiem Stahl.

Anwendung: Zum kontrollierten Öffnen.

Universal Bitholder with T-handle
for C6,3 and E6,3 (1/4") Bits

Blade: High quality Chrome-Vanadium steel, through hardened, chrome plated.

Collar: Stainless steel

Utilization: For controlled opening

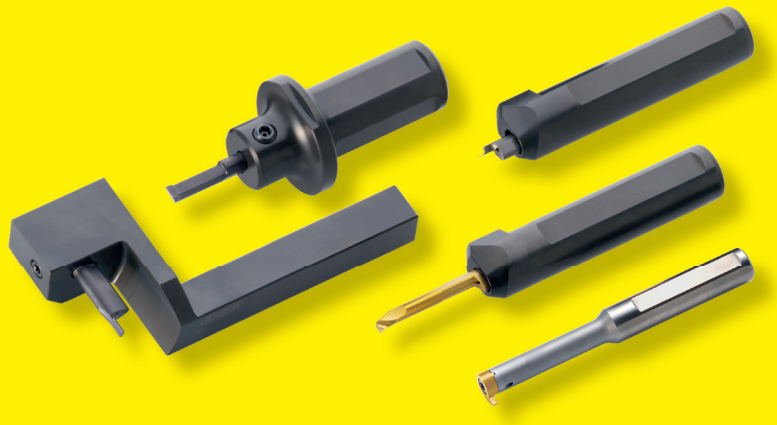

Deutschland / Germany
Hartmetall Werkzeugfabrik
Paul HORN GmbH
Unter dem Holz 33-35, D-72072 Tübingen
Tel +49 (0)7071/70040, Fax +49 (0)7071/72893
E-Mail info@phorn.de, www.phorn.de

Großbritannien / UK and Ireland
HORN CUTTING TOOLS Ltd.
32 New Street, Ringwood, Hampshire,
BH24 3AD, Tel +44 (0)1425/481 800
Fax +44 (0)1425/481 888
E-Mail info@phorn.co.uk, www.phorn.co.uk

Frankreich / France
HORN S.A.S
665, av. Blaise Pascal, Zone Industrielle,
77127 Lieusaint
Tel +33 (0)1648859-58, Fax +33 (0)1648860-49
E-Mail infos@horn.fr, www.horn.fr

USA
HORN USA, Inc.
320 Premier Court, Suite 205, Franklin,
TN 37067
Tel +1 (888)818-HORN, Fax +1(615)771-4101
E-Mail sales@hornusa.com, www.hornusa.com

Ungarn / Hungary
HORN Magyarország Kft.
H-9027 Győr, Gesztenyefa u. 4
Tel +36 96 55 05 31, Fax +36 96 55 05 32
E-Mail technik@phorn.hu, www.phorn.hu

China
HORN (Shanghai) Trading Co. Ltd.
Room 905, No. 518 Anyuan Road, P.R. of China
Putuo District, Shanghai 200060
上海市安远路518号905室 邮编：200060
Tel： +86 21 52833505；52833205
Fax：+86 21 52832562
E-Mail: info@phorn.cn, www.phorn.cn

BLUECOMPETENCE
Alliance Member
Partner of the Engineering Industry Sustainability Initiative

TECHNOLOGIEVORSPRUNG IST HORN
HORN - EXCELLENCE IN TECHNOLOGY

INFO5.16DE, 09/2016, Printed in Germany