EINSTELLBAR-GEDÄMPFTE BOHRSTANGE

HOHE PRÄZISION BEI GROSSEN AUSKRAGLÄNGEN

ADJUSTABLE DAMPED BORING BAR

HIGH PRECISION WITH LARGE OVERHANGS

HONN

DER UNTERSCHIED: MEHR MÖGLICHKEITEN

THE DIFFERENCE: MORE POSSIBILITIES

- **Auf den Prozess einstellbarer Schwingungsdämpfer**
  Vibration damper adjustable to suit the process

- **Hohe Oberflächengüte bei lang auskragenden Werkzeugen**
  High surface quality with long tool overhangs

- **Hohe Standzeit durch innere Kühlmittelzufuhr**
  Long tool life due to internal coolant supply

Grundhalter
Basic toolholder

B224

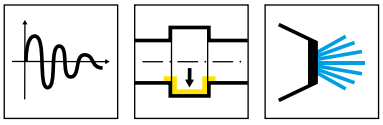

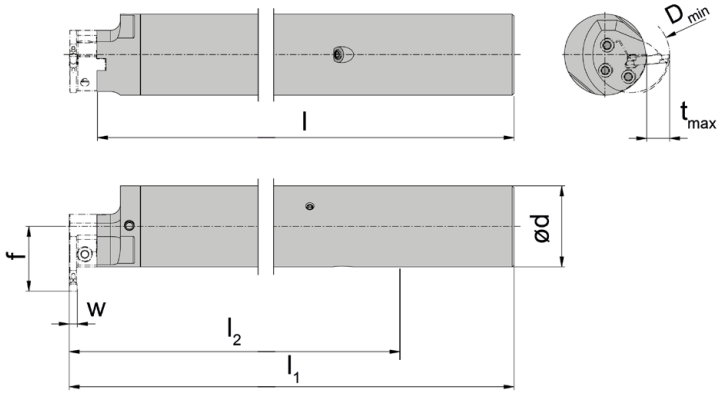

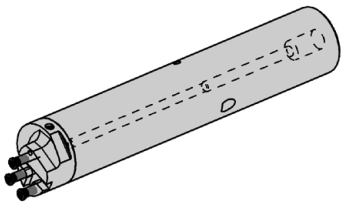

R = rechts wie gezeichnet
R = right hand version shown

L = Linksausführung
L = left hand version

Bestellnummer Part number	l_1	d	l	l_2	f	HWS
RB224.D032.5.K2.IK	$l+b_1+w/2$	32	267,6	l_1 - (4 x d)	28	BK2241
RB224.D032.8.K2.IK	$l+b_1+w/2$	32	363,6	l_1 - (4 x d)	28	BK2241
RB224.D040.5.K2.IK	$l+b_1+w/2$	40	347,6	l_1 - (4 x d)	32	BK2241
RB224.D040.8.K2.IK	$l+b_1+w/2$	40	467,6	l_1 - (4 x d)	32	BK2241
LB224.D032.5.K2.IK	$l+b_1+w/2$	32	267,6	l_1 - (4 x d)	28	BK2242
LB224.D032.8.K2.IK	$l+b_1+w/2$	32	363,6	l_1 - (4 x d)	28	BK2242
LB224.D040.5.K2.IK	$l+b_1+w/2$	40	347,6	l_1 - (4 x d)	32	BK2242
LB224.D040.8.K2.IK	$l+b_1+w/2$	40	467,6	l_1 - (4 x d)	32	BK2242

w siehe WSP
w see indexable inserts

Abmessungen für Dmin, tmax siehe Kassetten
Dimensions for Dmin, tmax see cassettes

Die Dämpfung ist für den Anwendungsfall einstellbar.
The damping is adjustable for the application.

Ersatzteile
Spare Parts

Grundhalter Basic toolholder	**Spannschraube** Clamping Screw	**Gewindestift** Thread pin	**TORX PLUS®-Schlüssel** TORX PLUS® Wrench
R/LB224...	**030.0518.T20P**	**5.10.4028**	**T20PQ**

Kassette
Cassette

BK224

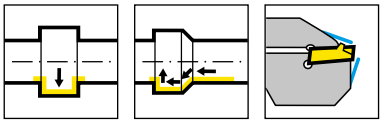

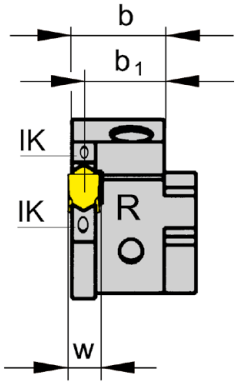

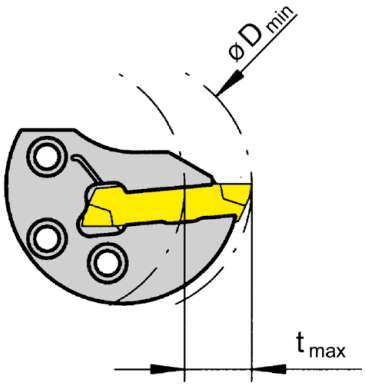

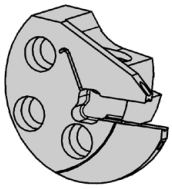

R = rechts wie gezeichnet
R = right hand version shown

L = Linksausführung
L = left hand version

Bestellnummer Part number	D_{min}	t_{max}	b	b_1	Spannbereich Clamping range	HWS	HMS
RBK224.0040.01.IK	40	11	13,5	12,7	2,0-2,4	224018	B2241
RBK224.0040.02.IK	40	11	13,45	12,45	2,4-2,8	224028	B2241
RBK224.0040.03.IK	40	11	13,4	12,2	2,8-3,7	224038	B2241
RBK224.0040.04.IK	40	11	13,35	11,7	3,7-4,4	224048	B2241
RBK224.0040.05.IK	40	11	13,2	11,2	4,4-5,1	224058	B2241
RBK224.0040.06.IK	40	11	13,05	10,7	5,1-6,1	224068	B2241
LBK224.0040.01.IK	40	11	13,5	12,7	2,0-2,4	224018	B2242
LBK224.0040.02.IK	40	11	13,45	12,45	2,4-2,8	224028	B2242
LBK224.0040.03.IK	40	11	13,4	12,2	2,8-3,7	224038	B2242
LBK224.0040.04.IK	40	11	13,35	11,7	3,7-4,4	224048	B2242
LBK224.0040.05.IK	40	11	13,2	11,2	4,4-5,1	224058	B2242
LBK224.0040.06.IK	40	11	13,05	10,7	5,1-6,1	224068	B2242

w siehe WSP
w see indexable inserts

Befestigungsschrauben der Kassetten gehören zum Lieferumfang des Grundhalters.
The fastening screw is combined with the basic toolholder - no seperate order required.

Ersatzteile
Spare Parts

Kassette Cassette	**Spannschraube** Clamping Screw	**TORX PLUS®-Schlüssel** TORX PLUS® Wrench
R/LBK224...	**5.13T20EP**	**T20PQ**

Hinweise zur einstellbar-gedämpften Bohrstange:

Für einen erfolgreichen Einsatz der Bohrstange ist eine stabile Werkstück- und Werkzeugspannung essenziell. Die Bohrstange soll im Idealfall auf einer Länge von 4xd voll umschlungen gespannt werden.

Die Einstellung des Dämpfers auf die jeweilige Bearbeitungs- und Spannsituation, ist für einen erfolgreichen Einsatz unerlässlich. Schon kleine Änderungen am Dämpfer können die Dämpfung Zeta entscheidend beeinflussen.

Notes on the adjustable damped boring bar:

Stable workpiece and tool clamping is essential for successful use of the boring bar. Ideally, the boring bar should be tightly clamped over a length of 4xd.

The adjustment of the damper to the respective machining and workholding conditions is fundamental for successful use. Even small changes to the damper can have a significant influence on the zeta damping ratio.

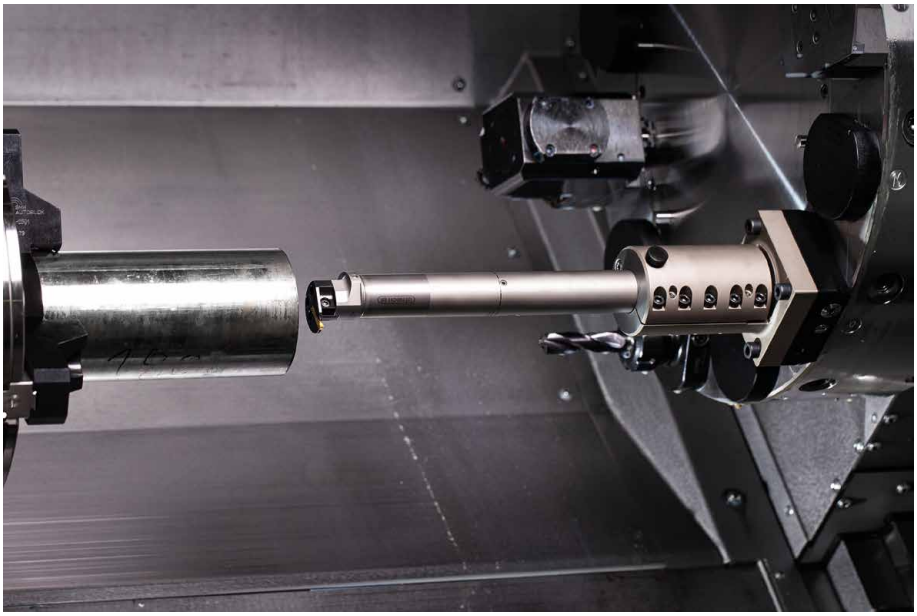

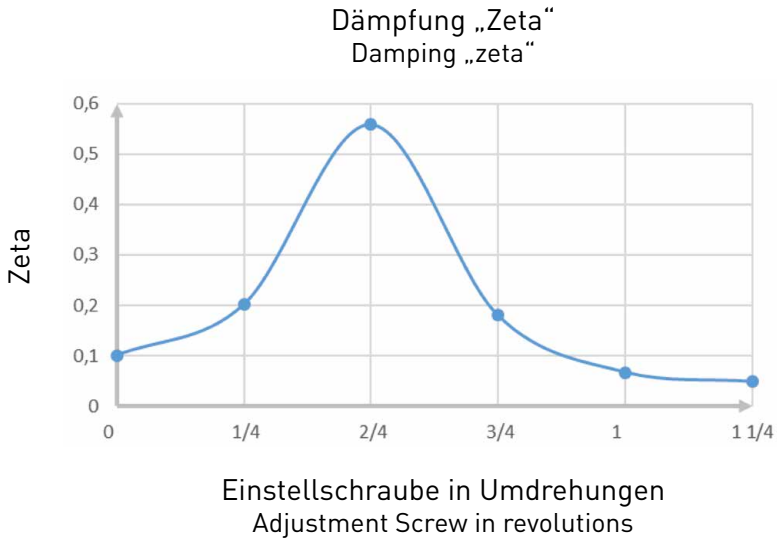

Hinweis:

Die genaue Einstellung des Dämpfers aus einem in O-Ringen gelagerten Hartmetallstabs erfolgt über eine Einstellschraube von außen. Die Einstellung erfolgt durch die Anpassung der Vorspannung der O-Ringe. Dadurch ist die Bohrstange bei jeden Anwendungsfall präzise auf die auftretende Schwingung einstellbar.

Note:

The exact adjustment of the damper, consisting of a carbide rod supported in O-rings, is made from the outside via an adjustment screw. Adjustment is achieved by fine-tuning the pre-tension of the O-rings. This allows the boring bar to be precisely set according to the vibration occurring in each application.

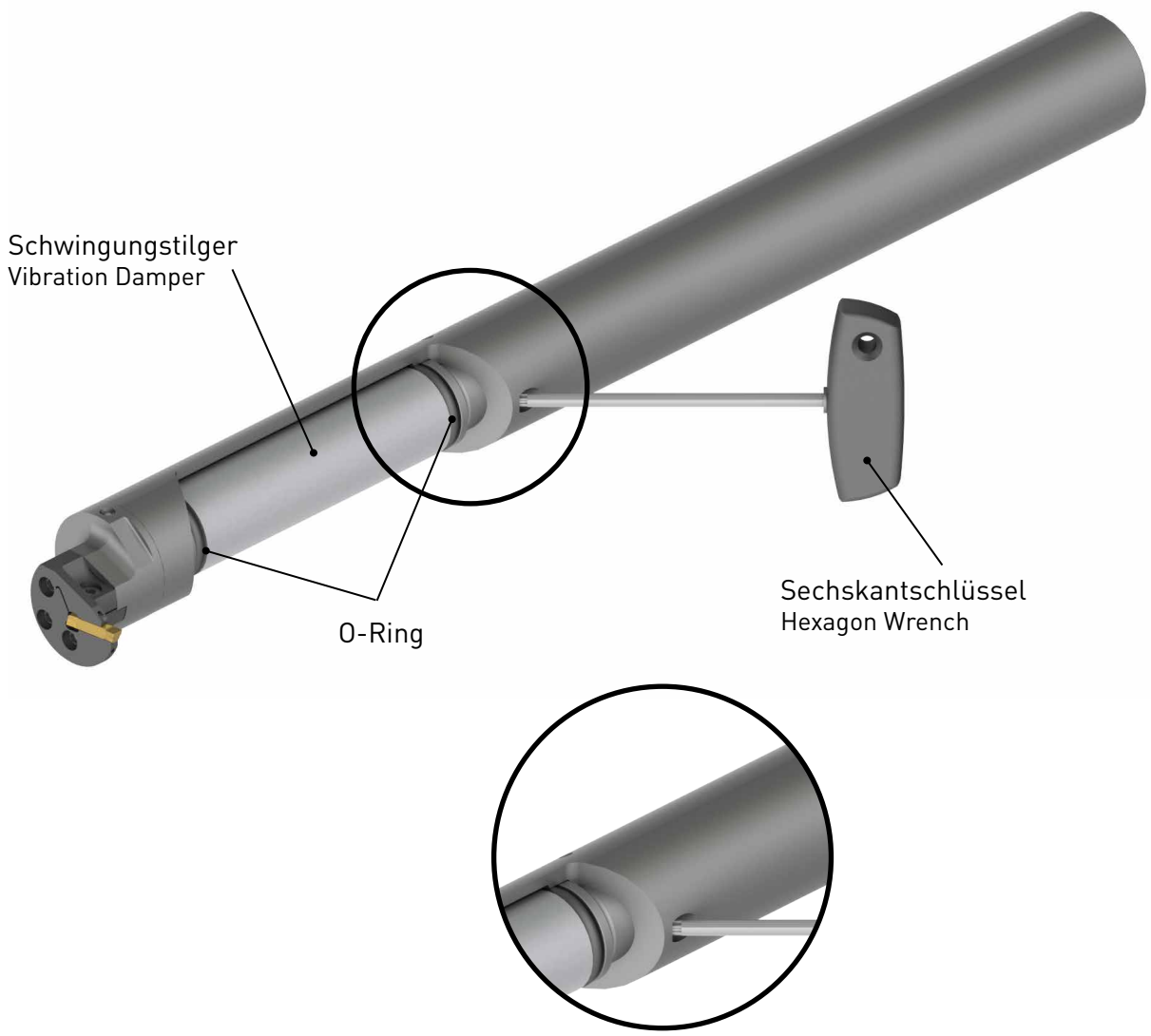

FINDEN SIE JETZT IHRE PASSENDE WERKZEUGLÖSUNG.
FIND YOUR RIGHT TOOLING SOLUTION NOW.

horn-group.com

DEUTSCHLAND, STAMMSITZ
GERMANY, HEADQUARTERS
—
Hartmetall-Werkzeugfabrik
Paul Horn GmbH
Horn-Straße 1
72072 Tübingen

Tel +49 7071 / 7004-0
Fax +49 7071 / 72893

info@de.horn-group.com
horn-group.com

INFO4.23DE 09/2023, Printed in Germany